目　录

电力电缆

电气装备用电线电缆

特种电缆

目 录

特种电缆

桥 架

本产品适用于固定敷设在交流50Hz，额定电压35kV及以下的电力输配电线路上作输送电能。与聚氯乙烯绝缘电力电缆相比，该产品不仅具有优异的电气性能、机械性 能、耐热老化性能、耐环境应力和耐化学腐蚀性能的能力，而且结构简单、重量轻，不受敷设落差限制，长期工作温度高（90℃）等特点。

生产执行标准

GB/T12706.1～12706.4～2002《额定电压1kV（Um=1.2kV）到35kV（Um=40.5kV）挤包绝缘电力电缆及附件》，也可按用户需要，采用国际电工委员会IEC60502-1997标准生产。

使用特点

1.电缆敷设时的环境温度不得低于0℃，否则电缆需预先加热。

2.电缆的最小弯曲半径规定如下：单芯：20（d+D）±5%，三芯：15（d+D）±5%（式中D为电缆实际外径，d为导体实际外径）；电缆导体的最高额定温度为90℃，短路时（最长持续时间不超过5秒），温度不超过250℃。

电缆的型号，名称及适用场合

型号		名称	适用场合
铜	铝		
YJV	YJLV	交联聚乙烯绝缘聚氯乙烯护套电力电缆	敷设在室内、隧道、电缆沟及管道中，也可埋在松散的土壤中，电缆不能承受机械外力作用。单芯电缆不允许敷设在磁性管道中。
YJY	YJLY	交联聚乙烯绝缘聚乙烯护套电力电缆	
YJV22	YJLV22	交联聚乙烯绝缘钢带铠装聚氯乙烯护套电力电缆	直埋敷设在地下，电缆能承受一定机械外力作用，但不能承受大的拉力。
YJV23	YJLV23	交联聚乙烯绝缘钢带铠装聚氯乙烯护套电力电缆	

注：还可根据用户需要，生产钢丝铠装型结构，如：YJV32、YJLV32型等。
阻燃型电缆，订货时在原型号前加“ZR-”。

电缆的额定电压、标称截面及芯数

型号		芯数	额定电压（kV）							
铜	铝		0.6/1	3.6/6	6/6 6/10	8.7/10 8.7/15	12/20	18/20 18/30	21/35	26/35
YJV YJY	YJLV YJLY	1	1.5～400	25～500	25～500	25～500	35～500	50～500	50～500	50～500
		3	1.5～300	25～300	25～300	25～300	35～300	50～300	50～300	50～300
		2	1.5～150	-	-	-	-	-	-	-
		3+1	4～400	-	-	-	-	-	-	-
		3+2、4+1	50～240	-	-	-	-	-	-	-
		5	1.5～35	-	-	-	-	-	-	-
YJV22 YJV23	YJLV22 YJLV23	1	4～400	25～500	25～500	25～500	35～500	50～500	50～500	50～500
		3	2.5～300	25～300	25～300	25～300	35～300	50～300	50～300	50～300
		2	4～150	-	-	-	-	-	-	-
		3+1	4～300	-	-	-	-	-	-	-
		3+2、4+1	50～240	-	-	-	-	-	-	-
		5	2.5～35	-	-	-	-	-	-	-

电缆结构尺寸及主要技术参数

YJV、YJLV、（单芯）　　0.6/1kV单芯交联聚乙烯绝缘聚氯乙烯护套电力电缆

导体标称截面	绝缘厚度	护套厚度	电缆近似外径	电缆近似重量		导体直流电阻		试验电压	电缆载流量			
									在空气中		直埋土壤中	
				铜	铝	铜	铝		铜	铝	铜	铝
mm^2	mm	mm	mm	Kg/Km	Kg/Km	Ω/Km	Ω/Km	kV	A	A	A	A
1.5	0.7	1.5	5.8	53	--	≤12.1	-	3.5	22	--	40	--
2.5	0.7	1.5	6.2	68	53	≤7.41	≤12.1	3.5	30	--	54	--
4	0.7	1.5	6.7	87	64	≤4.61	≤7.41	3.5	39	--	71	--
6	0.7	1.5	7.2	110	73	≤3.08	≤4.61	3.5	50	--	91	--
10	0.7	1.5	8.0	115	95	≤1.83	≤3.08	3.5	70	53	123	95
16	0.7	1.5	8.9	220	120	≤1.15	≤1.91	3.5	94	85	158	156
25	0.9	1.5	10.4	345	190	≤0.727	≤1.20	3.5	124	99	201	159
35	0.9	1.5	11.5	424	207	≤0.524	≤0.868	3.5	154	118	244	191
50	1.0	1.5	13.0	555	245	≤0.387	≤0.641	3.5	191	150	292	224
70	1.1	1.5	14.0	770	336	≤0.268	≤0.443	3.5	241	185	355	283
95	1.1	1.5	16.4	1040	455	≤0.193	≤0.320	3.5	297	231	433	338
120	1.2	1.5	17.8	1290	550	≤0.153	≤0.253	3.5	346	268	496	387
150	1.4	2.0	20.6	1590	650	≤0.124	≤0.206	3.5	399	308	554	430
185	1.6	2.0	22.5	1944	804	≤0.0991	≤0.164	3.5	465	365	624	490
240	1.7	2.0	24.9	2510	1021	≤0.0754	≤0.125	3.5	552	427	726	568
300	1.8	2.5	27.3	3076	1238	≤0.0601	≤0.100	3.5	652	502	819	639
400	2.0	2.5	34.1	3642	1455	≤0.0470	≤0.0778	3.5	777	590	934	701

YJV、YJLV、（2芯） 0.6/1kV二芯交联聚乙烯绝缘聚氯乙烯护套电力电缆

导体标称截面	绝缘厚度	护套厚度	电缆近似外径	电缆近似重量		导体直流电阻		试验电压	电缆载流量			
									在空气中		直埋土壤中	
				铜	铝	铜	铝		铜	铝	铜	铝
mm^2	mm	mm	mm	kg/km	kg/km	Ω/km	Ω/km	kV	A	A	A	A
1.5	0.7	1.8	9.4	103	--	≤12.1	-	3.5	25	--	36	--
2.5	0.7	1.8	10.2	131	99	≤7.41	≤12.1	3.5	33	--	47	--
4	0.7	1.8	11.2	168	118	≤4.61	≤7.41	3.5	44	--	63	--
6	0.7	1.8	12.2	216	142	≤3.08	≤4.61	3.5	55	--	78	--
10	0.7	1.8	15.2	328	189	≤1.83	≤3.08	3.5	77	59	105	80
16	0.7	1.8	17.3	461	245	≤1.15	≤1.91	3.5	101	78	136	104
25	0.9	1.8	20.4	659	329	≤0.727	≤1.20	3.5	140	106	189	139
35	0.9	1.8	22.4	868	413	≤0.524	≤0.868	3.5	173	130	217	169
50	1.0	1.8	20.2	1116	489	≤0.387	≤0.641	3.5	218	150	258	198
70	1.1	1.8	22.5	1514	644	≤0.268	≤0.443	3.5	264	191	315	246
95	1.1	1.8	25.4	2017	830	≤0.193	≤0.320	3.5	331	256	377	293
120	1.2	1.9	28.3	2526	1026	≤0.153	≤0.253	3.5	379	293	422	334
150	1.4	2.0	31.3	3139	1286	≤0.124	≤0.206	3.5	433	336	482	372

YJV、YJLV、（3芯） 0.6/1kV三芯交联聚乙烯绝缘聚氯乙烯护套电力电缆

导体标称截面	绝缘厚度	护套厚度	电缆近似外径	电缆近似重量		导体直流电阻		试验电压	电缆载流量			
									在空气中		直埋土壤中	
				铜	铝	铜	铝		铜	铝	铜	铝
mm^2	mm	mm	mm	kg/km	kg/km	Ω/km	Ω/km	kV	A	A	A	A
1.5	0.7	1.5	9.4	145	--	≤12.1	--	3.5	21	--	25	--
2.5	0.7	1.5	10.7	185	140	≤7.41	≤12.1	3.5	28	--	33	--
4	0.7	1.5	11.8	250	175	≤4.61	≤7.41	3.5	37	--	44	--
6	0.7	1.5	12.9	320	210	≤3.08	≤4.61	3.5	46	--	54	--
10	0.7	1.5	14.6	450	260	≤1.83	≤3.08	3.5	63	48	73	56
16	0.7	1.5	16.5	640	340	≤1.15	≤1.91	3.5	84	65	94	72
25	0.9	2.0	20.8	940	470	≤0.727	≤1.20	3.5	109	85	120	93
35	0.9	2.0	23.2	1260	600	≤0.524	≤0.868	3.5	132	102	144	111
50	1.0	2.0	26.4	1670	730	≤0.387	≤0.641	3.5	159	123	169	131
70	1.1	2.0	29.9	2280	970	≤0.268	≤0.443	3.5	195	152	205	159
95	1.1	2.0	33.3	3020	1240	≤0.193	≤0.320	3.5	237	184	245	190
120	1.2	2.5	37.8	3795	1540	≤0.153	≤0.253	3.5	273	213	278	216
150	1.4	2.5	41.7	4750	1940	≤0.124	≤0.206	3.5	310	241	309	240
185	1.6	2.5	44.6	5654	2248	≤0.0991	≤0.164	3.5	355	277	347	271
240	1.7	2.5	50.1	7243	2723	≤0.0754	≤0.125	3.5	416	326	399	312
300	1.8	3.0	55.6	8832	3218	≤0.0601	≤0.100	3.5	473	372	446	351

YJV、YJLV、（4芯） 0.6/1kV四芯交联聚乙烯绝缘聚氯乙烯护套电力电缆

导体标称截面	绝缘厚度	护套厚度	电缆近似外径	电缆近似重量		导体直流电阻		试验电压	电缆载流量			
									在空气中		直埋土壤中	
				铜	铝	铜	铝		铜	铝	铜	铝
mm^2	mm	mm	mm	kg/km	kg/km	Ω/km	Ω/km	kV	A	A	A	A
1.5	0.7	1.5	10.6	139	84	≤12.1	--	3.5	21	--	25	--
2.5	0.7	1.5	11.5	150	107	≤7.41	≤12.1	3.5	28	--	33	--
4	0.7	1.5	12.8	253	151	≤4.61	≤7.41	3.5	37	--	44	--
6	0.7	1.5	14.0	337	198	≤3.08	≤4.61	3.5	46	--	54	--
10	0.7	1.5	15.9	501	291	≤1.83	≤3.08	3.5	63	48	73	56
16	0.7	2.0	19.1	778	455	≤1.15	≤1.91	3.5	84	63	94	72
25	0.9	2.0	22.7	1160	696	≤0.727	≤1.20	3.5	109	85	120	93
35	0.9	2.0	25.4	1554	905	≤0.524	≤0.868	3.5	132	102	144	111
50	1.0	2.0	29.0	2148	1235	≤0.387	≤0.641	3.5	159	123	169	131
70	1.1	2.0	32.9	2928	1640	≤0.268	≤0.443	3.5	195	152	205	159
95	1.1	2.5	37.7	3954	2294	≤0.193	≤0.320	3.5	237	184	245	190
120	1.2	2.5	41.6	4925	2865	≤0.153	≤0.253	3.5	273	213	278	216
150	1.4	3.0	47.6	6238	3618	≤0.124	≤0.206	3.5	310	241	309	240
185	1.6	3.0	50.6	7562	4395	≤0.0991	≤0.164	3.5	355	277	347	271
240	1.7	3.0	56.4	9660	5603	≤0.0754	≤0.125	3.5	416	326	399	312
300	1.8	3.5	62.2	11758	6585	≤0.0601	≤0.100	3.5	473	372	446	351

YJV、YJLV、（3+1芯） 0.6/1kV（3+1）芯交联聚乙烯绝缘聚氯乙烯护套电力电缆

导体标称截面	绝缘厚度	护套厚度	电缆近似外径	电缆近似重量		导体直流电阻		试验电压	电缆载流量			
									在空气中		直埋土壤中	
				铜	铝	铜	铝		铜	铝	铜	铝
mm^2	mm	mm	mm	kg/km	kg/km	Ω/km	Ω/km	kV	A	A	A	A
4	0.7	1.5	12.5	236	180	≤4.61	≤7.41	3.5	37	--	44	--
6	0.7	1.5	13.7	316	210	≤3.08	≤4.61	3.5	46	--	54	--
10	0.7	1.5	15.4	460	380	≤1.83	≤3.08	3.5	63	48	73	56
16	0.7	2.0	17.5	679	375	≤1.15	≤1.91	3.5	84	64	94	72
25	0.9	2.0	21.8	1065	586	≤0.727	≤1.20	3.5	109	85	120	93
35	0.9	2.0	23.8	1368	821	≤0.524	≤0.868	3.5	132	102	144	111
50	1.0	2.0	27.4	1901	1141	≤0.387	≤0.641	3.5	159	123	169	131
70	1.1	2.0	31.0	2585	1463	≤0.268	≤0.443	3.5	195	152	205	159
95	1.1	2.5	34.8	3718	2231	≤0.193	≤0.320	3.5	237	184	245	190
120	1.2	2.5	39.7	4443	2665	≤0.153	≤0.253	3.5	273	213	278	216
150	1.4	3.0	42.9	5326	3190	≤0.124	≤0.206	3.5	310	241	309	240
185	1.6	3.0	47.4	6628	3842	≤0.0991	≤0.164	3.5	355	277	347	271
240	1.7	3.0	52.7	8501	5001	≤0.0754	≤0.125	3.5	416	326	399	312
300	1.8	3.5	58.0	10320	5679	≤0.0601	≤0.100	3.5	473	372	446	351

YJV、YJLV、（3+2芯） 0.6/1kV五芯（3+2）交联聚乙烯绝缘聚氯乙烯护套电力电缆

导体标称截面		绝缘厚度		护套厚度	电缆近似外径	电缆近似重量		导体直流电阻		试验电压	电缆载流量			
											在空气中		直埋土壤中	
相	副	相	副			铜	铝	铜	铝		铜	铝	铜	铝
mm^2	mm^2	mm	mm	mm	mm	kg/km	kg/km	Ω/km	Ω/km	kV	A	A	A	A
50	25	1.0	0.9	1.8	28.2	2268	1003	≤0.387	≤0.641	3.5	159	123	169	131
70	35	1.1	0.9	2.0	32.8	3116	1345	≤0.268	≤0.443	3.5	195	152	205	159
95	50	1.1	1.0	2.1	37.0	4176	1741	≤0.193	≤0.320	3.5	237	184	245	190
120	70	1.2	1.1	2.3	41.4	5375	2213	≤0.153	≤0.253	3.5	273	213	278	216
150	70	1.4	1.1	2.4	44.5	6305	2574	≤0.124	≤0.206	3.5	310	241	309	240
185	95	1.6	1.1	2.5	49.2	7889	3178	≤0.0991	≤0.164	3.5	355	277	347	271
240	120	1.7	1.2	2.7	54.7	10051	3980	≤0.0754	≤0.125	3.5	416	326	399	312

YJV、YJLV、（4+1芯） 0.6/1kV五芯（4+1）交联聚乙烯绝缘聚氯乙烯护套电力电缆

导体标称截面		绝缘厚度		护套厚度	电缆近似外径	电缆近似重量		导体直流电阻		试验电压	电缆载流量			
											在空气中		直埋土壤中	
相	副	相	副			铜	铝	铜	铝		铜	铝	铜	铝
mm^2	mm^2	mm	mm	mm	mm	kg/km	kg/km	Ω/km	Ω/km	kV	A	A	A	A
50	25	1.0	0.9	1.8	28.2	2268	1003	≤0.387	≤0.641	3.5	159	123	169	131
70	35	1.1	0.9	2.0	32.8	3116	1345	≤0.268	≤0.443	3.5	195	152	205	159
95	50	1.1	1.0	2.1	37.0	4176	1741	≤0.193	≤0.320	3.5	237	184	245	190
120	70	1.2	1.1	2.3	41.4	5375	2213	≤0.153	≤0.253	3.5	273	213	278	216
150	70	1.4	1.1	2.4	44.5	6305	2574	≤0.124	≤0.206	3.5	310	241	309	240
185	95	1.6	1.1	2.5	49.2	7889	3178	≤0.0991	≤0.164	3.5	355	277	347	271
240	120	1.7	1.2	2.7	54.7	10051	3980	≤0.0754	≤0.125	3.5	416	326	399	312

YJV、YJLV、（5芯） 0.6/1kV 5芯交联聚乙烯绝缘聚氯乙烯护套电力电缆

导体标称截面	绝缘厚度	护套厚度	电缆近似外径	电缆近似重量		导体直流电阻		试验电压	电缆载流量			
									在空气中		直埋土壤中	
				铜	铝	铜	铝		铜	铝	铜	铝
mm^2	mm	mm	mm	kg/km	kg/km	Ω/km	Ω/km	kV	A	A	A	A
1.5	0.7	1.5	9.4	145	--	≤12.1	--	3.5	21	--	25	--
2.5	0.7	1.5	10.7	185	140	≤7.41	≤12.1	3.5	28	--	33	--
4	0.7	1.5	11.8	250	175	≤4.61	≤7.41	3.5	37	--	44	--
6	0.7	1.5	12.9	320	210	≤3.08	≤4.61	3.5	46	--	54	--
10	0.7	1.5	14.6	450	260	≤1.83	≤3.08	3.5	63	48	73	56
16	0.7	1.5	16.5	640	340	≤1.15	≤1.91	3.5	84	63	94	72
25	0.9	2.0	20.8	940	470	≤0.727	≤1.20	3.5	109	85	120	93
35	0.9	2.0	23.2	1260	600	≤0.524	≤0.868	3.5	132	102	144	111

YJV22、YJLV22、（2芯） 0.6/1kV二芯交联聚乙烯绝缘钢带铠装聚氯乙烯护套电力电缆

导体标称截面	绝缘厚度	护套厚度	电缆近似外径	电缆近似重量		导体直流电阻		试验电压	电缆载流量			
									在空气中		直埋土壤中	
				铜	铝	铜	铝		铜	铝	铜	铝
mm^2	mm	mm	mm	kg/km	kg/km	Ω/km	Ω/km	kV	A	A	A	A
4	0.7	1.8	14.4	325	228	≤4.61	≤7.41	3.5	49	--	59	--
6	0.7	1.8	15.4	387	254	≤3.08	≤4.61	3.5	61	--	73	--
10	0.7	1.8	18.4	538	310	≤1.83	≤3.08	3.5	82	64	97	74
16	0.7	1.8	20.5	700	372	≤1.15	≤1.91	3.5	119	105	126	123
25	0.9	1.8	23.6	939	468	≤0.727	≤1.20	3.5	146	111	162	127
35	0.9	1.8	25.6	1174	558	≤0.524	≤0.868	3.5	176	135	195	152
50	1.0	1.8	23.4	1393	610	≤0.387	≤0.641	3.5	212	162	230	198
70	1.1	1.8	26.2	2132	906	≤0.268	≤0.443	3.5	257	200	281	219
95	1.1	1.9	29.5	2694	1108	≤0.193	≤0.320	3.5	265	205	339	262
120	1.2	2.0	33.0	3276	1330	≤0.153	≤0.253	3.5	367	284	386	300
150	1.4	2.1	36.1	3997	1637	≤0.124	≤0.206	3.5	414	320	433	336

YJV22、YJLV22、（3芯） 0.6/1kV三芯交联聚乙烯绝缘钢带铠装聚氯乙烯护套电力电缆

导体标称截面	绝缘厚度	护套厚度	电缆近似外径	电缆近似重量		导体直流电阻		试验电压	电缆载流量			
									在空气中		直埋土壤中	
				铜	铝	铜	铝		铜	铝	铜	铝
mm^2	mm	mm	mm	kg/km	kg/km	Ω/km	Ω/km	kV	A	A	A	A
1.5	0.7	1.5	13.0	273	--	≤12.1	--	3.5	21	--	25	--
2.5	0.7	1.5	13.9	321	208	≤7.41	≤12.1	3.5	28	--	33	--
4	0.7	1.5	15.0	390	254	≤4.61	≤7.41	3.5	37	--	43	--
6	0.7	1.5	16.1	471	144	≤3.08	≤4.61	3.5	47	--	54	--
10	0.7	1.5	17.8	622	404	≤1.83	≤3.08	3.5	63	49	71	55
16	0.7	2.0	21.5	1005	650	≤1.15	≤1.91	3.5	84	64	92	70
25	0.9	2.0	24.8	1371	891	≤0.727	≤1.20	3.5	110	85	118	92
35	0.9	2.0	27.2	1724	1121	≤0.524	≤0.868	3.5	134	104	141	110
50	1.0	2.0	30.4	2247	1573	≤0.387	≤0.641	3.5	161	124	167	129
70	1.1	2.5	35.3	3023	1965	≤0.268	≤0.443	3.5	197	153	203	158
95	1.1	2.5	38.7	3825	2486	≤0.193	≤0.320	3.5	239	185	242	188
120	1.2	2.5	42.2	4642	3017	≤0.153	≤0.253	3.5	275	214	274	213
150	1.4	3.0	47.5	5767	3749	≤0.124	≤0.206	3.5	314	242	305	237
185	1.6	3.0	52.8	6892	4480	≤0.0991	≤0.164	3.5	354	277	341	267
240	1.7	3.0	58.1	8017	5215	≤0.0754	≤0.125	3.5	414	325	392	308
300	1.8	3.5	63.4	9142	5946	≤0.0601	≤0.100	3.5	470	370	438	344

YJV22、YJLV22、（4芯） 0.6/1kV四芯交联聚乙烯绝缘钢带铠装聚氯乙烯护套电力电缆

导体标称截面	绝缘厚度	护套厚度	电缆近似外径	电缆近似重量		导体直流电阻		试验电压	电缆载流量			
									在空气中		直埋土壤中	
				铜	铝	铜	铝		铜	铝	铜	铝
mm^2	mm	mm	mm	kg/km	kg/km	Ω/km	Ω/km	kV	A	A	A	A
1.5	0.7	1.5	13.8	307	209	≤12.1	-	3.5	21	--	25	--
2.5	0.7	1.5	14.7	367	250	≤7.41	≤12.1	3.5	28	--	33	--
4	0.7	1.5	16.0	454	309	≤4.61	≤7.41	3.5	37	--	43	--
6	0.7	1.5	17.2	557	379	≤3.08	≤4.61	3.5	47	--	54	--
10	0.7	1.5	20.1	791	538	≤1.83	≤3.08	3.5	63	49	71	55
16	0.7	2.0	23.1	1210	823	≤1.15	≤1.91	3.5	84	64	92	70
25	0.9	2.0	26.7	1672	1134	≤0.727	≤1.20	3.5	110	85	118	92
35	0.9	2.0	29.4	2127	1446	≤0.524	≤0.868	3.5	134	104	141	110
50	1.0	2.0	33.0	2802	1906	≤0.387	≤0.641	3.5	161	124	167	129
70	1.1	2.5	38.3	3785	2574	≤0.268	≤0.443	3.5	197	153	203	158
95	1.1	2.5	42.1	4829	3284	≤0.193	≤0.320	3.5	239	185	242	188
120	1.2	2.5	47.4	6033	4103	≤0.153	≤0.253	3.5	275	214	274	213
150	1.4	3.0	52.2	7356	5002	≤0.124	≤0.206	3.5	314	242	305	237
185	1.6	3.0	57.0	8679	5902	≤0.0991	≤0.164	3.5	354	277	341	267
240	1.7	3.0	61.8	10002	6802	≤0.0754	≤0.125	3.5	414	325	392	308
300	1.8	3.5	66.6	12325	8381	≤0.0601	≤0.100	3.5	470	370	438	344

YJV22、YJLV22、（3+1芯） 0.6/1kV（3+1）交联聚乙烯绝缘钢带铠装聚氯乙烯护套电力电缆

导体标称截面	绝缘厚度	护套厚度	电缆近似外径	电缆近似重量		导体直流电阻		试验电压	电缆载流量			
									在空气中		直埋土壤中	
				铜	铝	铜	铝		铜	铝	铜	铝
mm^2	mm	mm	mm	kg/km	kg/km	Ω/km	Ω/km	kV	A	A	A	A
1.5	--	--	--	--	--	--	--	--	21	--	25	--
2.5	--	--	--	--	--	--	--	--	28	--	33	--
4	0.7	1.5	15.7	443	288	≤4.61	≤7.41	3.5	37	--	43	--
6	0.7	1.5	15.9	513	372	≤3.08	≤4.61	3.5	47	--	54	--
10	0.7	1.5	19.6	741	519	≤1.83	≤3.08	3.5	63	49	71	55
16	0.7	2.0	22.5	1135	795	≤1.15	≤1.91	3.5	84	64	92	70
25	0.9	2.0	25.8	1556	1089	≤0.727	≤1.20	3.5	110	85	118	92
35	0.9	2.0	27.8	1896	1327	≤0.524	≤0.868	3.5	134	104	141	110
50	1.0	2.0	31.4	2518	1763	≤0.387	≤0.641	3.5	161	124	167	129
70	1.1	2.5	36.4	3393	2375	≤0.268	≤0.443	3.5	197	153	203	158
95	1.1	2.5	40.2	4349	3044	≤0.193	≤0.320	3.5	239	185	242	188
120	1.2	2.5	44.1	5365	3756	≤0.153	≤0.253	3.5	275	214	274	213
150	1.4	3.0	48.7	6468	4528	≤0.124	≤0.206	3.5	314	242	305	237
185	1.6	3.0	53.5	7571	5299	≤0.0991	≤0.164	3.5	354	277	341	267
240	1.7	3.0	58.9	8674	6072	≤0.0754	≤0.125	3.5	414	325	392	308
300	1.8	3.5	63.5	9777	6844	≤0.0601	≤0.100	3.5	470	370	438	344

YJV22、YJLV22、（3+2芯）　　0.6/1kV五芯（3+2）交联聚乙烯绝缘钢带铠装聚氯乙烯护套电力电缆

导体标称截面		绝缘厚度		护套厚度	电缆近似外径	电缆近似重量		导体直流电阻		试验电压	电缆载流量			
											在空气中		直埋土壤中	
相	副	相	副			铜	铝	铜	铝		铜	铝	铜	铝
mm^2	mm^2	mm	mm	mm	mm	kg/km	kg/km	Ω/km	Ω/km	kV	A	A	A	A
50	25	1.0	0.9	2.0	32.7	2876	1611	≤0.387	≤0.641	3.5	161	124	167	129
70	35	1.1	0.9	2.2	38.3	4150	2379	≤0.268	≤0.443	3.5	197	153	203	158
95	50	1.1	1.0	2.3	42.6	5345	2910	≤0.193	≤0.320	3.5	239	185	242	188
150	70	1.2	1.1	2.5	47.2	6696	3534	≤0.153	≤0.253	3.5	275	214	274	213
120	70	1.4	1.1	2.6	50.5	7746	4015	≤0.124	≤0.206	3.5	314	242	305	237
185	95	1.6	1.1	2.7	55.3	9499	4788	≤0.0991	≤0.164	3.5	354	277	341	267
240	120	1.7	1.2	2.9	61.2	11878	5807	≤0.0754	≤0.125	3.5	414	325	392	308

YJV22、YJLV22、（4+1芯）　　0.6/1kV五芯（4+1）交联聚乙烯绝缘钢带铠装聚氯乙烯护套电力电缆

导体标称截面		绝缘厚度		护套厚度	电缆近似外径	电缆近似重量		导体直流电阻		试验电压	电缆载流量			
											在空气中		直埋土壤中	
相	副	相	副			铜	铝	铜	铝		铜	铝	铜	铝
mm^2	mm^2	mm	mm	mm	mm	kg/km	kg/km	Ω/km	Ω/km	kV	A	A	A	A
50	25	1.0	0.9	2.0	33.9	3153	1730	≤0.387	≤0.641	3.5	161	124	167	129
70	35	1.1	0.9	2.2	39.9	4554	2562	≤0.268	≤0.443	3.5	197	153	203	158
95	50	1.1	1.0	2.4	44.7	5896	3176	≤0.193	≤0.320	3.5	239	185	242	188
120	70	1.2	1.1	2.5	48.7	7248	3770	≤0.153	≤0.253	3.5	275	214	274	213
150	70	1.4	1.1	2.6	52.7	8620	4383	≤0.124	≤0.206	3.5	314	242	305	237
185	95	1.6	1.1	2.8	57.9	10520	5240	≤0.0991	≤0.164	3.5	354	277	341	267
240	120	1.7	1.2	3.0	64.2	13199	6369	≤0.0754	≤0.125	3.5	414	325	392	308

YJV22、YJLV22、（5芯）　　0.6/1kV五芯 交联聚乙烯绝缘钢带铠装聚氯乙烯护套电力电缆

导体标称截面	绝缘厚度	护套厚度	电缆近似外径	电缆近似重量		导体直流电阻		试验电压	电缆载流量			
									在空气中		直埋土壤中	
				铜	铝	铜	铝		铜	铝	铜	铝
mm^2	mm	mm	mm	kg/km	kg/km	Ω/km	Ω/km	kV	A	A	A	A
2.5	0.7	1.8	17.0	252	--	≤7.41	≤12.1	3.5	28	--	33	--
4	0.7	1.8	18.3	359	--	≤4.61	≤7.41	3.5	37	--	43	--
6	0.7	1.8	19.7	472	--	≤3.08	≤4.61	3.5	47	--	54	--
10	0.7	1.8	23.5	713	392	≤1.83	≤3.08	3.5	63	49	71	55
16	0.7	1.8	26.0	1053	539	≤1.15	≤1.91	3.5	84	64	92	70
25	0.9	1.9	31.0	1583	780	≤0.727	≤1.20	3.5	110	85	118	92
35	0.9	2.1	34.3	2134	1009	≤0.524	≤0.868	3.5	134	104	141	110

YJV、YJLV、（单芯） 3.6/6kV单芯交联聚乙烯绝缘聚氯乙烯护套电力电缆

导体标称截面	绝缘厚度	护套厚度	电缆近似外径	电缆近似重量		20℃导体直流电阻		电缆载流量				短路电流		
								在空气中		直埋土壤中		导体		屏蔽层
				铜	铝	铜	铝	铜	铝	铜	铝	铜	铝	铜带
mm^2	mm	mm	mm	kg/km	kg/km	Ω/km	Ω/km	A	A	A	A	kA	kA	kA
25	2.5	1.8	19.0	617	459	0.727	1.200	165	130	160	120	3.69	2.42	1.075
35	2.5	1.8	20.0	736	515	0.524	0.868	205	155	190	145	5.15	3.37	1.074
50	2.5	1.8	22.0	903	587	0.387	0.641	245	190	225	175	7.31	4.79	1.072
70	2.5	1.8	23.0	1129	687	0.268	0.443	305	235	275	215	10.2	6.68	1.070
95	2.5	1.8	25.0	1407	807	0.193	0.320	370	290	330	255	13.8	9.68	1.069
120	2.5	1.8	26.0	1676	918	0.153	0.253	430	335	375	290	17.4	11.4	1.068
150	2.5	1.8	28.0	1990	1043	0.124	0.206	490	380	426	330	21.7	14.2	1.067
185	2.5	1.9	30.0	2358	1190	0.0991	0.164	560	435	480	370	26.7	17.5	1.064
240	2.8	1.9	32.0	2935	1420	0.0754	0.125	665	515	555	435	34.6	22.6	1.241
300	2.8	2.0	35.0	3648	1754	0.0601	0.100	765	595	630	490	43.1	28.2	1.239
400	3.0	2.1	39.0	4675	2149	0.0470	0.0778	890	695	725	565	57.4	37.6	1.240

YJV、YJLV、（单芯） 6/6kV,6/10kV单芯交联聚乙烯绝缘聚氯乙烯护套电力电缆

导体标称截面	绝缘厚度	护套厚度	电缆近似外径	电缆近似重量		20℃导体直流电阻		电缆载流量				短路电流		
								在空气中		直埋土壤中		导体		屏蔽层
				铜	铝	铜	铝	铜	铝	铜	铝	铜	铝	铜带
mm^2	mm	mm	mm	kg/km	kg/km	Ω/km	Ω/km	A	A	A	A	kA	kA	kA
25	3.4	1.8	21.0	685	527	0.727	1.200	165	130	160	120	3.69	2.42	1.083
35	3.4	1.8	22.0	807	586	0.524	0.868	205	155	190	145	5.15	3.37	1.082
50	3.4	1.8	23.0	977	661	0.387	0.641	245	190	225	175	7.31	4.79	1.080
70	3.4	1.8	25.0	1207	765	0.268	0.443	305	235	275	215	10.2	6.68	1.079
95	3.4	1.8	27.0	1489	889	0.193	0.320	370	290	330	255	13.8	9.68	1.077
120	3.4	1.8	28.0	1762	1004	0.153	0.253	430	335	375	290	17.4	11.4	1.077
150	3.4	1.9	30.0	2080	1133	0.124	0.206	490	380	426	330	21.7	14.2	1.076
185	3.4	2.0	32.0	2453	1285	0.0991	0.164	560	435	480	370	26.7	17.5	1.251
240	3.4	2.1	34.0	3100	1584	0.0754	0.125	665	515	555	435	34.6	22.6	1.250
300	3.4	2.2	36.0	3723	1829	0.0601	0.100	765	595	630	490	43.1	28.2	1.246
400	3.4	2.3	40.0	4728	2203	0.0470	0.0778	890	695	725	565	57.4	37.6	1.245

YJV、YJLV、（单芯） 8.7/10kV,8.7/15kV单芯交联聚乙烯绝缘聚氯乙烯护套电力电缆

导体标称截面	绝缘厚度	护套厚度	电缆近似外径	电缆近似重量		20℃导体直流电阻		电缆载流量				短路电流		
								在空气中		直埋土壤中		导体		屏蔽层
				铜	铝	铜	铝	铜	铝	铜	铝	铜	铝	铜带
mm^2	mm	mm	mm	kg/km	kg/km	Ω/km	Ω/km	A	A	A	A	kA	kA	kA
25	4.5	1.8	23.0	775	617	0.727	1.200	165	130	160	120	3.69	2.42	1.094
35	4.5	1.8	4.0	889	678	0.524	0.868	205	155	190	145	5.15	3.37	1.092
50	4.5	1.8	26.0	1073	757	0.387	0.641	245	190	225	175	7.31	4.79	1.091
70	4.5	1.8	27.0	1308	866	0.268	0.443	305	235	275	215	10.2	6.68	1.090
95	4.5	1.8	29.0	1596	996	0.193	0.320	370	290	330	255	13.8	9.03	1.086
120	4.5	1.9	30.0	1874	1116	0.153	0.253	430	335	375	290	17.4	11.4	1.266
150	4.5	1.9	32.0	2194	1250	0.124	0.206	490	380	426	330	21.7	14.2	1.265
185	4.5	2.0	34.0	2649	1481	0.0991	0.164	560	435	480	370	26.7	17.5	1.264
240	4.5	2.1	36.0	3234	1719	0.0754	0.125	665	515	555	435	34.6	22.6	1.262
300	4.5	2.1	38.0	3865	1971	0.0601	0.100	765	595	630	490	43.1	28.2	1.261
400	4.5	2.3	42.0	4830	2354	0.0470	0.0778	890	695	725	565	57.4	37.6	1.256

YJV、YJLV、（单芯） 12/20kV单芯交联聚乙烯绝缘聚氯乙烯护套电力电缆

导体标称截面	绝缘厚度	护套厚度	电缆近似外径	电缆近似重量		20℃导体直流电阻		电缆载流量				短路电流		
								在空气中		直埋土壤中		导体		屏蔽层
				铜	铝	铜	铝	铜	铝	铜	铝	铜	铝	铜带
mm^2	mm	mm	mm	kg/km	kg/km	Ω/km	Ω/km	A	A	A	A	kA	kA	kA
25	--	--	--	--	--	--	--	--	--	--	--	--	--	--
35	5.5	1.8	26.0	990	769	0.524	0.868	205	155	190	145	5.51	3.37	1.096
50	5.5	1.8	28.0	1166	851	0.387	0.641	245	190	225	175	7.31	4.79	1.095
70	5.5	1.9	29.0	1407	965	0.268	0.443	305	235	275	215	10.2	6.68	1.091
95	5.5	1.9	31.0	1700	1100	0.193	0.320	370	290	330	255	13.8	9.03	1.272
120	5.5	2.0	33.0	1982	1224	0.153	0.253	430	335	375	290	17.4	11.4	1.271
150	5.5	2.0	34.0	2338	1436	0.124	0.206	490	380	426	330	21.7	14.2	1.270
185	5.5	2.1	36.0	2771	1603	0.0991	0.164	560	435	480	370	26.7	17.5	1.267
240	5.5	2.1	38.0	3363	1848	0.0754	0.125	665	515	555	435	34.6	22.6	1.266
300	5.5	2.2	41.0	4000	2106	0.0601	0.100	765	595	630	490	43.1	28.2	1.265
400	5.5	2.3	44.0	5024	2498	0.0470	0.0778	890	695	725	565	57.4	37.6	1.260

YJV、YJLV、（单芯） 18/20kV,18/30/kV单芯交联聚乙烯绝缘聚氯乙烯护套电力电缆

导体标称截面	绝缘厚度	护套厚度	电缆近似外径	电缆近似重量		20℃导体直流电阻		电缆载流量				短路电流		
								在空气中		直埋土壤中		导体		屏蔽层
				铜	铝	铜	铝	铜	铝	铜	铝	铜	铝	铜带
mm^2	mm	mm	mm	kg/km	kg/km	Ω/km	Ω/km	A	A	A	A	kA	kA	kA
50	8.0	2.0	33.0	1426	1110	0.387	0.641	245	190	225	175	7.31	4.79	1.284
70	8.0	2.0	35.0	1752	1310	0.268	0.443	305	235	275	215	10.2	6.68	1.281
95	8.0	2.1	36.0	2062	1462	0.193	0.320	370	285	330	255	13.8	9.03	1.280
120	8.0	2.1	38.0	2358	1600	0.153	0.253	425	330	375	290	17.4	11.4	1.279
150	8.0	2.2	40.0	2699	1752	0.124	0.206	485	375	420	325	21.7	14.2	1.278
185	8.0	2.2	41.0	3100	1932	0.0991	0.164	555	430	425	370	26.7	17.5	1.275
240	8.0	2.3	44.0	3709	2194	0.0754	0.125	650	505	555	430	34.6	22.6	1.274
300	8.0	2.4	46.0	4364	2470	0.0601	0.100	745	580	630	490	43.1	28.2	1.271
400	8.0	2.5	49.0	5517	2991	0.0470	0.0778	870	680	720	565	57.4	37.6	1.270

YJV、YJLV、（单芯） 21/35kV单芯交联聚乙烯绝缘聚氯乙烯护套电力电缆

导体标称截面	绝缘厚度	护套厚度	电缆近似外径	电缆近似重量		20℃导体直流电阻		电缆载流量				短路电流		
								在空气中		直埋土壤中		导体		屏蔽层
				铜	铝	铜	铝	铜	铝	铜	铝	铜	铝	铜带
mm^2	mm	mm	mm	kg/km	kg/km	Ω/km	Ω/km	A	A	A	A	kA	kA	kA
50	9.3	2.1	36.0	1652	1336	0.4936	0.8220	245	190	225	175	7.31	4.79	1.286
70	9.3	2.1	37.0	1913	1471	0.3420	0.5681	305	235	275	215	10.2	6.68	1.285
95	9.3	2.2	39.0	2229	1630	0.2465	0.4105	370	285	330	255	13.8	9.03	1.234
120	9.3	2.2	41.0	2531	1773	0.1956	0.3247	425	330	375	290	17.4	11.4	1.280
150	9.3	2.3	42.0	2878	1931	0.1588	0.2645	485	375	420	325	21.7	14.2	1.279
185	9.3	2.3	44.0	3285	2117	0.1271	0.2107	555	430	425	370	26.7	17.5	1.279
240	9.3	2.4	46.0	3904	2388	0.0971	0.1608	650	505	555	430	34.6	22.6	1.276
300	9.3	2.5	49.0	4568	2674	0.0788	0.1289	745	580	630	490	43.1	28.2	1.275
400	9.3	2.6	52.0	5737	3212	0.615	0.1010	870	680	720	565	57.4	37.6	1.272

YJV、YJLV、（单芯） 26/35kV单芯交联聚乙烯绝缘聚氯乙烯护套电力电缆

导体标称截面	绝缘厚度	护套厚度	电缆近似外径	电缆近似重量		20℃导体直流电阻		电缆载流量				短路电流		
								在空气中		直埋土壤中		导体		屏蔽层
				铜	铝	铜	铝	铜	铝	铜	铝	铜	铝	铜带
mm^2	mm	mm	mm	kg/km	kg/km	Ω/km	Ω/km	A	A	A	A	kA	kA	kA
50	10.5	2.2	38.0	1803	1487	0.4936	0.8220	245	190	225	175	7.31	4.79	1.288
70	10.5	2.2	40.0	2070	1628	0.3420	0.5681	305	235	275	215	10.2	6.68	1.286
95	10.5	2.3	42.0	2393	1793	0.2465	0.4105	370	285	330	255	13.8	9.03	1.283
120	10.5	2.3	43.0	2699	1942	0.1956	0.3247	425	330	375	290	17.4	11.4	1.282
150	10.5	2.4	45.0	3052	2104	0.1588	0.2645	485	375	420	325	21.7	14.2	1.282
185	10.5	2.4	47.0	3465	2294	0.1271	0.2107	555	430	425	370	26.7	17.5	1.279
240	10.5	2.5	49.0	4092	2577	0.0971	0.1608	650	505	555	430	34.6	22.6	1.278
300	10.5	2.6	51.0	4867	2982	0.0788	0.1289	745	580	630	490	43.1	28.2	1.277
400	10.5	2.7	55.0	5949	3424	0.615	0.1010	870	680	720	565	57.4	37.6	1.274

YJV、YJLV、（3芯） 3.6/6kV三芯交联聚乙烯绝缘聚氯乙烯护套电力电缆

导体标称截面	绝缘厚度	护套厚度	电缆近似外径	电缆近似重量		20℃导体直流电阻		电缆载流量				短路电流		
								在空气中		直埋土壤中		导体		屏蔽层
				铜	铝	铜	铝	铜	铝	铜	铝	铜	铝	铜带
mm^2	mm	mm	mm	kg/km	kg/km	Ω/km	Ω/km	A	A	A	A	kA	kA	kA
25	2.5	2.1	39.0	1888	1414	0.727	1.200	120	90	125	100	3.69	2.42	2.958
35	2.5	2.2	41.0	2287	1624	0.524	0.868	140	110	155	120	5.15	3.37	2.958
50	2.5	2.3	44.0	2783	1836	0.387	0.641	165	130	180	140	7.31	4.79	2.958
70	2.5	2.4	48.0	3551	2225	0.268	0.443	210	165	220	170	10.2	6.68	2.958
95	2.5	2.5	52.0	4483	2683	0.193	0.320	255	200	265	210	13.8	9.03	2.958
120	2.5	2.6	55.0	5338	3065	0.153	0.253	290	225	300	235	17.4	11.4	2.958
150	2.5	2.8	59.0	6279	3438	0.124	0.206	330	255	340	360	21.7	14.2	2.958
185	2.5	2.9	62.0	7565	4061	0.0991	0.164	375	295	380	300	26.7	17.5	2.958
240	2.6	3.0	68.0	9304	4858	0.0754	0.125	435	345	435	345	34.6	22.6	3.031
300	2.8	3.1	74.0	11371	5689	0.0601	0.100	495	390	485	390	43.1	28.2	3.031

YJV、YJLV、（3芯） 6/6kV,6/10kV三芯交联聚乙烯绝缘聚氯乙烯护套电力电缆

导体标称截面	绝缘厚度	护套厚度	电缆近似外径	电缆近似重量		20℃导体直流电阻		电缆载流量				短路电流		
								在空气中		直埋土壤中		导体		屏蔽层
				铜	铝	铜	铝	铜	铝	铜	铝	铜	铝	铜带
mm^2	mm	mm	mm	kg/km	kg/km	Ω/km	Ω/km	A	A	A	A	kA	kA	kA
25	3.4	2.3	43.0	2132	1658	0.727	1.200	120	90	125	100	3.69	2.42	2.958
35	3.4	2.3	45.0	2491	1828	0.524	0.868	140	110	155	120	5.15	3.37	2.958
50	3.4	2.4	48.0	3091	2144	0.387	0.641	165	130	180	140	7.31	4.79	2.958
70	3.4	2.6	52.0	3884	2558	0.268	0.443	210	165	220	170	10.2	6.68	2.958
95	3.4	2.7	56.0	4778	2978	0.193	0.320	255	200	265	210	13.8	9.03	2.958
120	3.4	2.8	59.0	5595	3322	0.153	0.253	290	225	300	235	17.4	11.4	2.958
150	3.4	2.9	63.0	6732	3891	0.124	0.206	330	255	340	360	21.7	14.2	2.958
185	3.4	3.0	66.0	7954	4450	0.0991	0.164	375	295	380	300	26.7	17.5	2.958
240	3.4	3.2	72.0	7929	5183	0.0754	0.125	435	345	435	345	34.6	22.6	3.031
300	3.4	3.3	77.0	11855	6173	0.0601	0.100	495	390	485	390	43.1	28.2	3.031

YJV、YJLV、（3芯） 8.7/10kV,8.7/15kV三芯交联聚乙烯绝缘聚氯乙烯护套电力电缆

导体标称截面	绝缘厚度	护套厚度	电缆近似外径	电缆近似重量		20℃导体直流电阻		电缆载流量				短路电流		
								在空气中		直埋土壤中		导体		屏蔽层
				铜	铝	铜	铝	铜	铝	铜	铝	铜	铝	铜带
mm^2	mm	mm	mm	kg/km	kg/km	Ω/km	Ω/km	A	A	A	A	kA	kA	kA
25	4.5	2.4	48.0	2486	2102	0.727	1.200	120	90	125	100	3.69	2.42	2.958
35	4.5	2.5	50.0	2963	2300	0.524	0.868	140	110	155	120	5.15	3.37	2.958
50	4.5	2.6	53.0	3481	2534	0.387	0.641	165	130	180	140	7.31	4.79	2.958
70	4.5	2.7	57.0	4036	2911	0.268	0.443	210	165	220	170	10.2	6.68	2.958
95	4.5	2.8	61.0	5147	3348	0.193	0.320	355	200	265	210	13.8	9.03	2.958
120	4.5	2.9	64.0	6116	3843	0.153	0.253	290	225	300	235	17.4	11.4	2.958
150	4.5	3.1	68.0	7187	4346	0.124	0.206	330	255	340	360	21.7	14.2	3.031
185	4.5	3.2	72.0	8379	4874	0.0991	0.164	375	295	380	300	26.7	17.5	3.031
240	4.5	3.3	77.0	10391	5845	0.0754	0.125	435	345	435	345	34.6	22.6	3.031
300	4.5	3.5	82.0	12336	6653	0.0601	0.100	495	390	485	390	43.1	28.2	3.031

YJV、YJLV、（3芯） 12/20kV三芯交联聚乙烯绝缘聚氯乙烯护套电力电缆

导体标称截面	绝缘厚度	护套厚度	电缆近似外径	电缆近似重量		20℃导体直流电阻		电缆载流量				短路电流		
								在空气中		直埋土壤中		导体		屏蔽层
				铜	铝	铜	铝	铜	铝	铜	铝	铜	铝	铜带
mm^2	mm	mm	mm	kg/km	kg/km	Ω/km	Ω/km	A	A	A	A	kA	kA	kA
25	--	--	--	--	--	--	--	--	--	--	--	--	--	--
35	5.5	2.7	55.0	3233	2570	0.524	0.868	140	110	155	120	5.15	3.37	2.958
50	5.5	2.8	58.0	3810	2862	0.387	0.641	165	130	180	140	7.31	4.79	2.958
70	5.5	2.9	62.0	4710	3384	0.268	0.443	210	165	220	170	10.2	6.68	2.958
95	5.5	3.0	66.0	5693	3894	0.193	0.320	355	200	265	210	13.8	9.03	3.031
120	5.5	3.1	69.0	6546	4272	0.153	0.253	290	225	300	235	17.4	11.4	3.031
150	5.5	3.2	72.0	7580	4739	0.124	0.206	330	255	340	360	21.7	14.2	3.031
185	5.5	3.3	76.0	8836	5331	0.0991	0.164	375	295	380	300	26.7	17.5	3.031
240	5.5	3.5	81.0	10830	6284	0.0754	0.125	435	345	435	345	34.6	22.6	3.031
300	5.5	3.6	86.0	12795	7113	0.0601	0.100	495	390	485	390	43.1	28.2	3.031

YJV22、YJLV22、（3芯） 3.6/6kV三芯交联聚乙烯绝缘钢带铠装聚氯乙烯护套电力电缆

导体标称截面	绝缘厚度	护套厚度	电缆近似外径	电缆近似重量		20℃导体直流电阻		电缆载流量				短路电流		
								在空气中		直埋土壤中		导体		屏蔽层
				铜	铝	铜	铝	铜	铝	铜	铝	铜	铝	铜带
mm^2	mm	mm	mm	kg/km	kg/km	Ω/km	Ω/km	A	A	A	A	kA	kA	KA
25	2.5	2.3	44.0	2829	2355	0.727	12.00	120	90	125	100	3.69	2.42	2.958
35	2.5	2.3	46.0	3301	2638	0.524	0.868	140	110	155	120	5.15	3.37	2.958
50	2.5	2.4	49.0	3855	3908	0.387	0.641	165	130	180	140	7.31	4.79	2.958
70	2.5	2.5	53.0	4845	3519	0.268	0.443	210	165	220	170	10.2	6.68	2.958
95	2.5	2.7	57.0	5797	3998	0.193	0.320	355	200	265	210	13.8	9.03	2.958
120	2.5	2.8	60.0	6735	4462	0.153	0.253	290	225	300	235	17.4	11.4	2.958
150	2.5	2.9	64.0	7924	5083	0.124	0.206	330	255	340	360	21.7	14.2	2.958
185	2.5	3.0	68.0	9216	5712	0.0991	0.164	375	295	380	300	26.7	17.5	2.958
240	2.5	3.2	74.0	11236	6690	0.0754	0.125	435	345	435	345	34.6	22.6	3.031
300	2.5	3.5	81.0	14437	8755	0.0601	0.100	495	390	485	390	43.1	28.2	3.031

注：细钢丝铠装结构，电缆近似外径在此基础上增加3～5mm。

YJV22、YJLV22（3芯）　　6/6kV 6/10kV三芯交联聚乙烯绝缘钢带铠装聚氯乙烯护套电力电缆

导体标称截面	绝缘厚度	护套厚度	电缆近似外径	电缆近似重量		20℃导体直流电阻		电缆载流量				短路电流		
								在空气中		直埋土壤中		导体		屏蔽层
				铜	铝	铜	铝	铜	铝	铜	铝	铜	铝	铜带
mm^2	mm	mm	mm	kg/km	kg/km	Ω/km	Ω/km	A	A	A	A	kA	kA	kA
25	3.4	2.4	48.0	3190	2716	0.727	1.200	120	90	125	100	3.69	2.42	2.958
35	3.4	2.5	50.0	3731	3086	0.524	0.868	140	110	155	120	5.15	3.37	2.958
50	3.4	2.6	53.0	4396	3449	0.387	0.641	165	130	180	140	7.31	4.79	2.958
70	3.4	2.7	57.0	5198	3872	0.268	0.443	210	165	220	170	10.2	6.68	2.958
95	3.4	2.9	62.0	6350	4551	0.193	0.320	255	200	265	210	13.8	9.03	2.958
120	3.4	3.0	65.0	7257	4984	0.153	0.253	290	225	300	235	17.4	11.4	2.958
150	3.4	3.1	69.0	8383	5542	0.124	0.206	330	255	340	360	21.7	14.2	2.958
185	3.4	3.2	72.0	9741	6237	0.0991	0.164	375	295	380	300	26.7	17.5	2.958
240	3.4	3.3	78.0	11854	7039	0.0754	0.125	435	345	435	345	34.6	22.6	3.031
300	3.4	3.4	84.0	14861	9178	0.0601	0.100	495	390	485	390	43.1	28.2	3.031

注：细钢丝铠装结构，电缆近似外径在此基础上增加3～5mm。

YJV22、YJLV22（3芯）　　8.7/10kV 8.7/15kV三芯交联聚乙烯绝缘钢带铠装聚氯乙烯护套电力电缆

导体标称截面	绝缘厚度	护套厚度	电缆近似外径	电缆近似重量		20℃导体直流电阻		电缆载流量				短路电流		
								在空气中		直埋土壤中		导体		屏蔽层
				铜	铝	铜	铝	铜	铝	铜	铝	铜	铝	铜带
mm^2	mm	mm	mm	kg/km	kg/km	Ω/km	Ω/km	A	A	A	A	kA	kA	KA
25	4.5	2.6	53.0	3796	3323	0.727	1.200	120	90	125	100	3.69	2.42	2.958
35	4.5	2.6	56.0	4252	3589	0.524	0.868	140	110	155	120	5.15	3.37	2.958
50	4.5	2.8	59.0	4829	3881	0.387	0.641	165	130	180	140	7.31	4.79	2.958
70	4.5	2.9	63.0	5834	4508	0.268	0.443	210	165	220	170	10.2	6.68	2.958
95	4.5	3.0	67.0	6885	5085	0.193	0.320	355	200	265	210	13.8	9.03	2.958
120	4.5	3.1	70.0	7807	5534	0.153	0.253	290	225	300	235	17.4	11.4	2.958
150	4.5	3.2	74.0	8995	6154	0.124	0.206	330	255	340	360	21.7	14.2	3.031
185	4.5	3.3	78.0	10493	6989	0.0991	0.164	375	295	380	300	26.7	17.5	3.031
240	4.5	3.6	84.0	13381	8835	0.0754	0.125	435	345	435	345	34.6	22.6	3.031
300	4.5	3.7	89.0	15564	9881	0.0601	0.100	495	390	485	390	43.1	28.2	3.031

注：细钢丝铠装结构，电缆近似外径在此基础上增加3～5mm。

YJV22、YJLV22（3芯）　　12/20kV三芯交联聚乙烯绝缘钢带铠装聚氯乙烯护套电力电缆

导体标称截面	绝缘厚度	护套厚度	电缆近似外径	电缆近似重量		20℃导体直流电阻		电缆载流量				短路电流		
								在空气中		直埋土壤中		导体		屏蔽层
				铜	铝	铜	铝	铜	铝	铜	铝	铜	铝	铜带
mm^2	mm	mm	mm	kg/km	kg/km	Ω/km	Ω/km	A	A	A	A	kA	kA	kA
25	--	--	--	--	--	--	--	--	--	--	--	--	--	--
35	5.5	2.8	60.0	4659	3997	0.524	0.868	140	110	155	120	5.15	3.37	2.958
50	5.5	2.9	63.0	5430	4482	0.387	0.641	165	130	180	140	7.31	4.79	2.958
70	5.5	3.0	68.0	6327	5001	0.268	0.443	210	165	220	170	10.2	6.68	2.958
95	5.5	3.2	72.0	7446	5646	0.193	0.320	355	200	265	210	13.8	9.03	3.031
120	5.5	3.3	75.0	8382	6109	0.153	0.253	290	225	300	235	17.4	11.4	3.031
150	5.5	3.4	79.0	7906	6865	0.124	0.206	330	255	340	360	21.7	14.2	3.031
185	5.5	3.5	83.0	11954	8450	0.0991	0.164	375	295	380	300	26.7	17.5	3.031
240	5.5	3.7	89.0	14027	9481	0.0754	0.125	435	345	435	345	34.6	22.6	3.031
300	5.5	3.9	94.0	16437	10755	0.0601	0.100	495	390	485	390	43.1	28.2	3.031

注：细钢丝铠装结构，电缆近似外径在此基础上增加3～5mm。

交货要求

电缆交货长度不小于100m，允许长度不小于30m的短电缆交货，其数量不应超过交货总长度的10%；根据双方协议允许任何长度的电缆交货。长度计量误差为±0.5%。

本产品适用于交流额定电压0.6/1kV的线路中，供输、配电能用。

生产执行标准

GB/T12706.1等同采用国际电工委员会IEC60502。

使用特点

1.电缆导体长期允许工作温度不超过70℃；
2.短路时（最长持续时间不超过5秒），电缆导体的最高温度不超过160℃；
3.敷设电缆时的环境温度应不低于0℃。

电缆的型号、名称及适用场合

型号		名称	适用场合
铜	铝		
VV	VLV	聚氯乙烯绝缘聚氯乙烯护套电力电缆	敷设在室内、隧道、电缆沟及管道中，电缆不能承受机械外力作用。
VV22	VLV22	聚氯乙烯绝缘聚氯乙烯护套钢带铠装电力电缆	敷设在地下，电缆能承受一定机械外力作用，但不能承受大的拉力。

注：本公司另可根据用户的需要提供阻燃型、耐火型电力电缆产品，订货时在原型号前加“ZR”表示阻燃型，加“NH”表示耐火型。

型号、芯数、标称截面

型号		芯数	标称截面（mm²）
铜	铝		
VV -- VV22	-- VLV VLV22	1	1.5～400 2.5～400 10～400
VV -- VV22	-- VLV VLV22	2	1.5～185 2.5～185 4～185
VV -- VV22	-- VLV VLV22	3	1.5～300 2.5～300 4～300
VV VV22	VLV VLV22	4	4～185 4～185
VV VV22	VLV VLV22	3+1	4～240 4～185

注：本公司也可根据用户需要，提供五芯结构电缆产品

导电线芯直流电阻

标称截面（mm^2）	20℃直流电阻≤Ω/km		标称截面（mm^2）	20℃直流电阻≤Ω/km	
	铜	铝		铜	铝
1.5	12.1	--	70	0.268	0.443
2.5	7.41	12.1	95	0.193	0.320
4	4.61	7.41	120	0.153	0.253
6	3.08	4.61	150	0.124	0.206
10	1.83	3.08	185	0.0991	0.164
16	1.15	1.91	240	0.0754	0.125
25	0.727	1.20	300	0.0601	0.100
35	0.524	0.868	400	0.0470	0.0778
50	0.387	0.641	--	--	--

电缆近似外径及近似重量

单芯聚氯乙烯绝缘及护套电力电缆（0.6/1kV）

芯数×标称截面（mm^2）	非铠装电缆			钢带铠装电缆		
	电缆近似外径（mm）	电缆近似重量（kg/km）		电缆近似外径（mm）	电缆近似重量（kg/km）	
		VV	VLV		VV22	VLV22
1×1.5	6.1	50	--	--	--	--
1×2.5	6.5	62	47	--	--	--
1×4	7.4	87	63	--	--	--
1×6	8.0	110	75	--	--	--
1×10	9.4	166	96	13.3	346	270
1×16	10.4	234	133	14.5	432	331
1×25	12.1	345	186	16.4	574	414
1×35	13.2	450	229	17.4	692	475
1×50	14.7	585	276	18.5	863	553
1×70	16.5	800	366	20.3	1133	700
1×95	18.9	1065	475	22.5	1432	844
1×120	20.2	1328	586	24.0	1705	962
1×150	21.4	1600	702	25.7	2044	1120
1×185	24.3	1990	850	28.0	2438	1296
1×240	27.1	2546	1060	32.0	3057	1570
1×300	29.8	3140	1292	35.0	3926	2070
1×400	33.0	4127	1651	38.8	5084	2608

两芯聚氯乙烯绝缘及护套电力电缆（0.6/1kV）

芯数×标称截面（mm²）	非铠装电缆			钢带铠装电缆		
	电缆近似外径（mm）	电缆近似重量（kg/km）		电缆近似外径（mm）	电缆近似重量（kg/km）	
		VV	VLV		VV22	VLV22
2×1.5	10.4	118	--	--	--	--
2×2.5	11.3	151	118	--	--	--
2×4	13.0	210	159	16.6	424	374
2×6	14.1	263	192	17.7	494	425
2×10	16.8	394	242	20.3	665	497
2×16	18.8	541	334	22.4	845	638
2×25	22.3	794	468	25.9	1154	827
2×35	24.5	1037	585	28.5	1436	982
2×50	20.6	1236	592	24.2	1580	940
2×70	22.7	1647	745	26.5	2210	1302
2×95	25.8	2189	966	30.0	2800	1530
2×120	28.5	2640	1144	34.0	3400	850
2×150	32.0	3280	1410	37.2	4150	2198
2×185	35.4	4006	1703	41.3	5025	2592

三芯聚氯乙烯绝缘及护套电力电缆（0.6/1kV）

芯数×标称截面（mm²）	非铠装电缆			钢带铠装电缆		
	电缆近似外径（mm）	电缆近似重量（kg/km）		电缆近似外径（mm）	电缆近似重量（kg/km）	
		VV	VLV		VV22	VLV22
3×1.5	10.9	142	--	--	--	--
3×2.5	11.9	187	139	--	--	--
3×4	13.7	264	189	17.3	489	413
3×6	14.8	335	226	18.5	578	472
3×10	17.6	514	290	21.4	801	560
3×16	19.9	729	418	23.6	1058	743
3×25	23.7	1085	596	27.5	1470	979
3×35	26.2	1430	748	30.5	2148	1370
3×50	26.5	1820	839	31.5	2457	1489
3×70	29.1	3982	1080	34.7	3122	1768
3×95	33.6	950	1418	38.4	4055	2218
3×120	37.0	3982	1747	41.5	4925	2606
3×150	40.7	4950	2135	46.8	6050	3154
3×185	45.0	6156	2610	50.9	7299	3721
3×240	50.6	7886	3308	56.5	9223	4584
3×300	55.0	9647	4059	61.7	11022	5423

四芯聚氯乙烯绝缘及护套电力电缆（0.6/1kV）

芯数×标称截面（mm²）	非铠装电缆			钢带铠装电缆		
	电缆近似外径（mm）	电缆近似重量（kg/km）		电缆近似外径（mm）	电缆近似重量（kg/km）	
		VV	VLV		VV22	VLV22
4×4	15.0	332	231	18.8	581	480
4×6	16.2	430	270	20.4	703	551
4×10	19.7	641	393	23.2	891	637
4×16	22.0	902	499	26.0	1175	771
4×25	26.5	1438	766	30.5	1998	1347
4×35	29.7	1815	919	34.8	2585	1660
4×50	30.4	2380	1091	35.0	3100	1819
4×70	33.8	3202	1398	38.9	4039	2228
4×95	38.8	4300	1860	44.0	5200	2800
4×120	42.5	5269	2186	48.7	6400	3320
4×150	46.7	6554	2748	52.8	7806	3958
4×185	51.9	8090	3365	57.9	9442	4700

（3+1）芯聚氯乙烯绝缘及护套电力电缆（0.6/1kV）

芯数×标称截面（mm²）	非铠装电缆			钢带铠装电缆		
	电缆近似外径（mm）	电缆近似重量（kg/km）		电缆近似外径（mm）	电缆近似重量（kg/km）	
		VV	VLV		VV22	VLV22
3×4+1×2.5	14.5	310	215	18.1	543	447
3×6+1×4	16.1	403	268	19.7	661	526
3×10+1×6	8.9	600	363	22.6	894	625
3×16+1×10	21.6	858	505	25.4	1195	807
3×25+1×16	25.5	1315	693	29.0	1679	1082
3×35+1×16	27.6	1645	834	31.7	2243	1458
3×50+1×25	30.4	2124	996	35.4	2867	1736
3×70+1×35	34.2	2867	1285	39.3	3698	2099
3×95+1×50	39.2	3824	1664	44.3	4796	2636
3×120+1×70	42.5	4784	2060	48.8	5900	3129
3×150+1×70	46.0	5790	2473	51.0	6921	3623
3×185+1×95	51.6	7164	3050	57.5	8437	4369
3×240+1×120	57.8	9414	3842	64.0	11163	5586
3×300+1×150	63.0	11749	4920	70	13465	6445

电缆载流量（0.6/1kV）

0.6/1kV 聚氯乙烯绝缘及护套铠装电力电缆在空气中和地下敷设长期连续负荷载流量：

①适用电缆型号：VV22、VLV22；

②导电线芯最高允许工作温度：70℃，周围环境温度：30℃；

③土壤温度25℃，土壤热阻系数：1.2℃.m/w，其载流量如下表

截面 (mm²)	长期连续负荷允许载流量 (A)															
	在 空 气 中								在 地 下							
	一芯		二芯		三芯		四芯及3+1芯		一芯		二芯		三芯		四芯及3+1芯	
	铜芯	铝芯	铜芯	铝芯	铜芯	铝芯	铜芯	铝芯	铜芯	铝芯	铜芯	铝芯	铜芯	铝芯	铜芯	铝芯
4			37	29	32	24	29	23			45	35	38	29	36	27
6			48	37	40	32	39	29			56	43	47	37	46	36
10	82	64	67	52	57	45	52	40	101	78	77	59	65	50	61	47
16	111	85	91	70	77	60	70	54	132	104	102	79	87	66	81	62
25	143	111	122	92	102	80	94	73	175	132	125	97	109	84	106	82
35	175	138	143	111	122	95	119	92	212	164	148	115	130	100	134	103
50	223	175	180	138	154	122	149	115	260	201	181	140	160	123	163	125
70	276	212	217	170	191	148	184	141	307	238	220	170	195	150	196	151
95	334	260			233	180	226	174	371	286			229	176	234	181
120	387	297			270	207	260	201	424	339			262	201	267	206
150	445	345			313	244	301	231	483	375			299	229	301	231
185	509	398			360	281	345	266	541	419			334	257	338	261
240	615	477			424	334			636	493			386	298		
300	700	541			477	371			721	557			445	350		
400	832	641							828	647						

注：VV型、VLV型电缆载流量可参考上表数据

交货长度

按合同要求长度交货，长度计量误差为±0.5%。

该产品由紧压铜、铝（铝合金）导体，内屏蔽层和耐侯型绝缘材料及外屏蔽层组成，既具有电力电缆的输送电能特性又具有架空电缆较强的机械性能；与裸电线相比，本产品具有敷设间距小，安全可靠性高，耐大气老化性能优良等特点，是新设计建设的10kV及以下输电工程线路优先选用及线路维护与安全最合适的产品。

生产执行标准

1kV架空绝缘电缆：GB12527-90参照采用国际电工委员会IEC60502、IEC227；
10kV架空绝缘电缆：GB14049-93

使用特点

1.额定电压：1kV、10kV；
2.电缆的长期允许工作温度：聚氯乙烯绝缘为70℃交联聚乙烯绝缘为90℃；
3.短路时（最长时间不超过5秒），电缆的最高温度：聚氯乙烯绝缘为160℃，高密度聚乙烯绝缘为
150℃，交联聚乙烯绝缘为250℃；
4.电缆敷设时的环境温度不低于-20℃；
5.电缆的允许弯曲半径：
①.额定电压1kV以下电缆：电缆外径（D）小于25mm者，应不小于4D，电缆外径（D）为25mm及以上者，应不小于6D；
②.额定电压10kV电缆：单芯电缆 20（D+d）±5%mm，多芯电缆 15（D+d）±5%mm。
式中：
D--电缆的实际外径，
d--电缆导体的实际外径。

电缆的型号、名称及用途

额定电压	型 号	名 称	主 要 用 途
1kV	JK(L)V	铜(铝)芯聚氯乙烯绝缘架空电缆	架空固定敷设、引户线等
	JK(L)Y	铜(铝)芯聚乙烯绝缘架空电缆	
	JK(L)YJ	铜(铝)芯交联聚乙烯绝缘架空电缆	
10kV	JK(L)YJ	铜(铝)芯交联聚乙烯绝缘架空电缆	架空固定敷设、电缆架设时，应考虑电缆和树木保持一定距离，电缆运行时允许电缆和树木频繁接触
	JK(L)Y	铜(铝)芯聚乙烯绝缘架空电缆	

注：也可按用户要求生产本色或轻型架空电缆，如JKLYJ/B、JKLYJ/Q、JKLY/Q

电 缆 的 规 格

1. 额定电压 1kV

型 号	芯 数	标 称 截 面 （mm²）
JKV,JKLV,JKY,JKLY,JKYJ,JKLYJ	1	16～24
	2、4	10～120
JKLV,JKLY,JKLYJ	3+K	10～120

注：K为带承载的中性导体，根据配电工程要求，任选其中截面与主线芯搭配。

2. 额定电压 10kV

型 号	芯 数	标 称 截 面 （mm²）
JKYJ,JKLYJ,JKY,JKLY、	1	10～300
	3	25～300
JKLYJ/Q、JKLY/Q、JKLYJ/B	3+K（A）或3+K（B）	25～300

注：其中K为承载绞线，按工程设计要求，可任选表中规定截面与相应导体截面相匹配，如杆塔跨距更大采用外加承载索时，该承载索不包括在电缆结构内；其中A表示钢承载绞线，B表示铝合金承载绞线。

电缆结构尺寸和技术参数

1kV单芯交联聚乙烯绝缘架空电缆

导体标称截面	绝缘厚度	电缆近似外径	电缆近似重量		导体直流电阻		电缆拉断力		电缆载流量 在空气中	
			铜	铝	铜	铝	铜	铝	铜	铝
mm^2	mm	mm	kg/km	kg/km	Ω/km	Ω/km	N	N	A	A
16	1.2	8.0	178	80	1.198	1.91	5486	2517	84	67
25	1.2	9.4	266	112	0.749	1.20	8465	3762	1.7	88
35	1.4	11.0	366	150	0.540	0.868	11731	5177	134	108
50	1.4	12.3	510	200	0.399	0.641	16502	7011	172	136
70	1.4	14.1	697	264	0.276	0.443	23461	1.354	207	168
95	1.6	16.5	945	358	0.199	0.320	31759	13727	257	208
120	1.6	18.1	1175	435	0.158	0.253	39911	17339	295	240
150	1.8	20.2	1470	512	0.128	0.203	49505	21033	360	276
185	2.0	22.5	1813	590	0.1021	0.164	61846	26732	412	320
240	2.2	25.6	2343	668	0.0777	0.125	79823	34679	496	384

1kV两芯交联聚乙烯绝缘架空电缆

导体标称截面	绝缘厚度	电缆近似外径	电缆近似重量		导体直流电阻		电缆拉断力		电缆载流量 在空气中	
			铜	铝	铜	铝	铜	铝	铜	铝
mm^2	mm	mm	kg/km	kg/km	Ω/km	Ω/km	N	N	A	A
10	1.0	13.0	232	108	1.906	3.08	6594	3135	53	40
16	1.2	16.0	357	159	1.198	1.91	10423	4782	72	56
25	1.2	18.8	534	223	0.749	1.20	16083	7147	96	73
35	1.4	22.0	734	299	0.540	0.868	22288	9836	112	88
50	1.4	24.6	1021	400	0.399	0.641	31353	13320	114	112
70	1.4	28.2	1396	528	0.276	0.443	44575	19672	176	136
95	0.6	33.0	1894	715	0.199	0.320	60342	26081	216	168
120	1.6	36.2	2360	870	0.158	0.253	75830	32944	252	196

1kV四芯交联聚乙烯绝缘架空电缆

导体标称截面	绝缘厚度	电缆近似外径	电缆近似重量		导体直流电阻		电缆拉断力		电缆载流量 在空气中	
			铜	铝	铜	铝	铜	铝	铜	铝
mm^2	mm	mm	kg/km	kg/km	Ω/km	Ω/km	N	N	A	A
10	1.0	15.7	464	216	1.906	3.08	13189	6270	42	32
16	1.2	19.3	712	320	1.198	1.91	17426	9564	59	47
25	1.2	22.7	1064	448	0.749	1.20	32167	14295	75	62
35	1.4	26.6	1464	600	0.540	0.868	44577	19672	94	77
50	1.4	29.7	2040	800	0.399	0.641	62707	26641	121	95
70	1.4	34.0	2788	1056	0.276	0.443	89151	39945	147	118
95	0.6	39.8	3780	1432	0.199	0.320	120684	52151	180	146
120	1.6	43.7	4700	1740	0.158	0.253	151661	65888	207	168

10kV 单芯交联聚乙烯绝缘（普通绝缘）架空电缆

导体标称截面	绝缘厚度	电缆近似外径	电缆近似重量		导体直流电阻		电缆拉断力		电缆载流量 在空气中	
			铜	铝	铜	铝	铜	铝	铜	铝
mm^2	mm	mm	kg/km	kg/km	Ω/km	Ω/km	N	N	A	A
10	3.4	11.6	70	45	1.906	3.08	3471	1650	72	56
16	3.4	12.6	180	100	1.198	1.91	5486	2517	112	87
25	3.4	15.8	300	160	0.749	1.20	8465	3762	152	118
35	3.4	16.8	450	230	0.540	1.868	11731	5177	192	149
50	3.4	18.1	600	300	0.339	0.641	16502	7011	232	180
70	3.4	19.8	800	370	0.276	0.443	23461	10354	291	226
95	3.4	21.6	1010	460	0.119	0.320	31759	31727	357	276
120	3.4	23.0	1290	550	0.158	0.253	39911	17339	413	320
150	3.4	24.0	1580	650	0.128	0.260	49505	21033	473	366
185	3.4	26.2	1920	770	0.1021	0.164	61846	26732	545	423
240	3.4	28.4	2440	950	0.0777	0.125	79823	34697	647	503
300	3.4	30.6	2960	1130	0.0533	0.086	99788	43349	749	583

10kV 三芯交联聚乙烯绝缘（普通绝缘）架空电缆

导体标称截面	绝缘厚度	电缆近似外径	电缆近似重量		导体直流电阻		电缆拉断力		电缆载流量 在空气中	
			铜	铝	铜	铝	铜	铝	铜	铝
mm^2	mm	mm	kg/km	kg/km	Ω/km	Ω/km	N	N	A	A
25	3.4	34.4	600	320	0.749	1.20	24125	10720	122	95
35	3.4	36.3	900	460	0.540	0.868	33433	14754	154	119
50	3.4	39.2	1200	600	0.339	0.641	47030	19981	186	144
70	3.4	42.8	1600	740	0.276	0.443	66863	29508	233	181
95	3.4	46.5	2020	920	0.199	0.320	90513	39121	286	221
120	3.4	49.4	2580	1100	0.158	0.283	113746	49416	330	256
150	3.4	52.5	3160	1300	0.128	0.206	141089	59944	378	293
185	3.4	56.3	3840	1540	0.1021	0.164	176261	76186	436	338
240	3.4	61.2	4880	1900	0.0777	0.125	227495	98835	517	402
300	3.4	65.8	5920	2260	0.0533	0.086	284395	123544	599	466

10kV 单芯交联聚乙烯绝缘轻型（薄绝缘）架空电缆

导体标称截面	绝缘厚度	电缆近似外径	电缆近似重量		导体直流电阻		电缆拉断力		电缆载流量 在空气中	
			铜	铝	铜	铝	铜	铝	铜	铝
mm^2	2.5	mm	kg/km	kg/km	Ω/km	Ω/km	N	N	A	A
10	2.5	9.8	-	40	-	3.08	-	1650	-	58
16	2.5	10.8	-	90	-	1.91	-	2517	-	89
25	2.5	13.0	-	150	-	1.20	-	3762	-	120
35	2.5	14.0	-	200	-	1.868	-	5177	-	151
50	2.5	15.3	-	250	-	0.641	-	7011	-	182
70	2.5	17.0	-	320	-	0.443	-	10354	-	228
95	2.5	18.8	-	410	-	0.320	-	31727	-	278
120	2.5	20.2	-	490	-	0.253	-	17339	-	396
150	2.5	21.8	-	660	-	0.260	-	21033	-	406
185	2.5	23.4	-	710	-	0.164	-	26732	-	425
240	2.5	25.6		880		0.125		34697		505
300	2.5	27.8		1050		0.086		43349		585

10kV 三芯交联聚乙烯绝缘轻型（薄绝缘）架空电缆

导体标称截面	绝缘厚度	电缆近似外径	电缆近似重量		导体直流电阻		电缆拉断力		电缆载流量 在空气中	
			铜	铝	铜	铝	铜	铝	铜	铝
mm^2	mm	mm	kg/km	kg/km	Ω/km	Ω/km	N	N	A	A
25	2.5	30.2		450		1.20		10720		115
35	2.5	32.3	-	600	-	0.868	-	14754	-	120
50	2.5	35.1	-	750	-	0.641	-	19981	-	146
70	2.5	38.8	-	960	-	0.443	-	29508	-	182
95	2.5	42.6	-	1230	-	0.320	-	39121	-	222
120	2.5	45.7	-	1470	-	0.283	-	49416	-	317
150	2.5	49.1	-	1800	-	0.206	-	59944	-	325
185	2.5	52.6	-	2130	-	0.164	-	76186	-	340
240	2.5	57.3	-	2460	-	0.125	-	98835	-	404
300	2.5	62.0		3150		0.086		123544		468

交货长度

电缆交货长度按双方协议规定，长度计量误差应不超过±0.5%

本产品适用于架空电力线路输送电能用。

生产执行标准

GB/T1179-1999同等IEC61089（1991）。

型号、名称

表1

型　　号	名　　称
LJ	铝绞线
LGJ	钢芯铝绞线
LGJF	防腐钢芯铝绞线

表示方式：产品用型号、规格及本标准编号表示，

例　　如：标称截面为300mm^{2}的铝绞线，表示为LJ-300 GB/T1179-1999；

标称截面为铝240mm^2，钢55mm^{2}的钢芯铝绞线，表示为LGJ-240/55 GB/T1179-1999。

产品的规格、结构、技术性能指标

表2 LJ型

标称截面	结构 根数/单丝直径	计算截面	外径	直流电阻不大于≤	计算拉断力	计算重量	交货长度不大于≤
mm^2	mm	mm^2	mm	Ω/km	N	kg/km	m
16	7/1.70	15.89	5.10	1.802	2840	43.5	4000
25	7/2.15	25.41	6.45	1.127	4355	69.6	3000
35	7/2.50	34.36	7.50	0.8332	5760	94.1	2000
50	7/3.00	49.48	9.00	0.5786	7930	135.5	1500
70	7/3.60	71.25	10.80	0.4018	10950	195.1	1250
95	7/4.16	95.14	12.48	0.3009	14450	260.5	1000
120	19/2.85	121.21	14.25	0.2373	19420	333.5	1500
150	19/3.15	148.08	15.75	0.1943	23310	407.4	1250
185	19/3.50	182.80	17.50	0.1574	28440	503.0	1000
210	19/3.75	209.85	18.75	0.1371	32260	577.4	1000
240	19/4.00	238.76	20.00	0.1205	36260	656.9	1000
300	37/3.20	297.57	22.40	0.09689	46850	820.4	100
400	37/3.70	397.83	25.90	0.07247	61150	1079	100
500	37/4.16	502.90	29.12	0.05733	76370	1387	1000
630	61/3.63	623.30	32.67	0.04577	91940	1744	800
800	61/4.10	805.36	36.90	0.03588	115900	2225	800

注：1N=0.102kgf

表3 LGJ型

标称截面	根数/单丝直径		计 算 截 面			外径	直流电阻不大于≤	计算拉断力	计算重量	交货长度不大于≤
	铝	钢	铝	钢	总计					
mm^2	mm	mm	mm^2	mm^2	mm^2	mm	Ω/km	N	kg/km	m
10/2	6/1.50	1/1.50	10.60	1.77	12.37	4.50	2.706	4120	42.9	3000
16/3	6/1.85	1/1.85	16.13	2.69	18.82	5.55	1.779	6130	65.2	3000
25/4	6/2.32	1/2.32	25.36	4.32	29.59	6.96	1.131	9290	102.6	3000
35/6	6/2.72	1/2.72	34.86	5.81	40.67	8.16	0.8230	12630	141.0	3000
50/8	6/3.20	1/3.20	48.25	8.04	56.29	9.60	0.5946	16870	195.1	2000
50/30	12/2.32	7/2.32	50.73	29.59	80.32	11.60	0.5692	42620	372.0	3000
70/10	6/3.80	1/3.08	68.05	11.34	79.39	11.40	0.4217	23390	275.2	2000
70/40	12/2.72	7/2.72	69.73	40.67	110.40	13.60	0.4141	58300	511.3	2000
95/15	26/2.15	7/1.67	94.39	15.33	109.72	13.61	0.3058	3500	380.8	2000
95/20	7/4.16	7/1.85	95.14	18.82	113.96	13.87	0.3019	37200	408.9	2000
95/55	12/3.20	7/3.20	96.51	56.30	152.81	16.00	1.2992	78110	707.7	2000
120/7	18/2.90	1/2.90	118.89	6.61	125.50	14.50	0.2422	27570	379.0	2000
120/20	26/2.38	7/1.85	115.67	18.82	134.49	15.07	0.2496	41000	466.8	2000
120/25	7/4.72	7/2.10	122.48	24.25	146.73	15.74	0.2345	47880	526.6	2000
120/70	12/3.60	7/3.60	122.15	71.25	193.40	18.00	0.2364	98370	895.6	2000
150/81	8/3.20	1/3.20	144.76	8.04	152.80	16.00	0.1989	32860	461.4	2000
150/20	24/2.78	7/1.85	145.68	18.82	164.50	16.67	0.1980	46630	549.4	2000
150/25	26/2.70	7/2.10	148.86	24.25	173.11	17.10	0.1939	54110	601.0	2000
150/35	30/2.50	7/2.50	147.26	34.36	181.62	17.50	0.1962	65020	676.2	2000
185/10	18/3.60	1/3.60	183.22	10.18	193.40	18.00	0.1572	40880	584.0	2000
185/25	24/3.15	7/2.10	187.04	24.25	211.29	18.90	0.1542	59420	706.1	2000
185/30	26/2.98	7/2.32	181.34	29.59	210.93	18.88	0.1592	64320	732.6	2000
185/45	30/2.80	7/2.80	184.73	43.10	227.83	19.60	0.1564	80190	848.2	2000
210/10	18/3.80	1/3.80	204.14	11.34	215.48	19.00	0.1411	45140	650.7	2000
210/25	24/3.33	7/2.22	209.02	27.10	36.12	19.98	0.1380	65990	789.1	2000
210/35	26/3.22	7/2.50	211.73	34.36	246.09	20.38	0.1363	74250	853.9	2000
210/50	30/2.98	7/2.98	209.24	48.82	258.06	20.86	0.1381	90830	960.8	2000
240/30	24/3.60	7/2.40	244.29	31.67	275.96	21.60	0.1181	75620	922.2	2000
240/40	26/3.42	7/2.66	238.85	38.90	277.75	21.66	0.1209	83370	964.3	2000
240/55	30/3.20	7/3.20	241.27	56.30	297.57	22.40	1.1198	102100	1108	2000
300/15	42/3.00	7/1.67	296.88	15.33	312.21	23.01	0.09724	68060	939.8	2000
300/20	45/2.93	7/1.95	303.42	20.91	324.33	23.43	0.09520	75680	1002	2000
300/25	48/2.85	7/2.22	306.21	27.10	333.31	23.76	0.09433	83410	1058	2000
300/40	24/3.99	7/2.66	300.09	38.90	338.99	23.94	0.09614	92220	1133	2000
350/50	26/2.83	7/2.98	299.54	48.82	348.36	24.26	0.09636	103400	1210	2000
300/70	30/3060	7/3.60	305.36	71.25	376.61	25.20	0.09463	128000	1402	2000
400/20	42/3.15	7/1.95	406.40	20.91	427.31	26.91	0.07104	88850	1286	1500
400/25	45/3.33	7/2.22	391.91	27.10	419.01	26.64	0.7370	95940	1295	1500
400/35	48/3.22	7/2.50	390.88	34.36	425.24	26.82	0.07232	123400	1511	1500
400/65	26/4.42	7/3.44	398.94	65.06	464.00	28.00	0.07236	135200	1611	1500
400/95	30/4.16	19/2.50	407.75	93.27	501.02	29.14	0.07087	171300	1860	1500
500/35	45/3.75	7/2.50	497.01	34.36	531.37	30.00	0.05812	119500	1642	1500
500/45	48/3.60	7/2.80	488.58	43.10	531.68	30.00	0.05912	128100	1688	1500
500/65	54/3.44	7/3.44	501.88	65.06	566.94	30.96	0.05760	154000	1897	1500
630/45	45/4.20	7/2.80	623.45	43.10	666.55	33.60	0.04633	14700	2060	1200
630/55	48/4.12	7/3.20	639.92	56.30	696.22	34.32	0.04514	164400	2209	1200
630/80	54/3.87	19/2.32	635.19	80.32	715.51	34.82	0.04551	192900	2338	1200
800/55	45/4.80	7/3.20	814.30	56.30	870.60	38.40	0.03547	191500	2690	1000
800/70	48/4.63	7/3.60	808.15	71.25	879.40	38.58	0.03574	207000	2791	1000
800/100	54/4.33	19/2.60	795.17	100.88	896.05	38.98	0.03635	241100	2991	1000

注LGJF型的计算重量，应在表3规定值中增加防腐涂料的重量，其增值为：
钢芯涂防腐涂料者增加2%，内部铝钢各层间涂防腐涂料者增加5%。

产品检验测试标准

序　　号	项　　目	试验方法
1	结构尺寸	--
2	节径比	划印法
3	铝线机械性能	GB3955
4	铝线电阻率	GB3048.2
5	钢丝性能	GB3428
6	长度	用计米器测量

交货要求

铝绞线及钢芯铝绞线的交货长度应分别符合表2和表3的规定；

任何一根绞线交货长度的允许偏差为±5%，每一合同的总交货量中，允许有5%不小于三分之一制造长度的短线交货；

根据双方协议，允许以任何长度的绞线交货。

本产品适用于各种河海船舶及海上石油平台等水上建筑物传输电能。

使用条件

1.额定电压为0.6/1kV;
2.电缆长期允许工作温度为60℃。敷设时电缆的最小弯曲半径不小于电缆外径的6倍。

型号、名称

型号	名　　称	敷设要求
CVV/DA	聚氯乙烯绝缘及护套船用电力电缆，DA型	固定敷设
CVV80/DA	聚氯乙烯绝缘聚氯乙烯内套裸铜丝编织铠装船用电力电缆，DA型	
CVV/SA	聚氯乙烯绝缘及护套阻燃船用电力电缆，SA型	
CVV80/SA	聚氯乙烯绝缘聚氯乙烯内套裸铜丝编织铠装阻燃船用电力电缆，SA型	

注：还可根据用户需要生产钢丝铠装船用电力电缆，如CVV90/DA、CVV92/DA、CVV90/SA、CVV92/SA。

规格范围

型　　号	芯　　数	截面（mm^2）
CVV/DA、CVV80/DA CVV/SA、CVV80/SA	1 2 3 4～37	1～300 1～120 1～185 1～2.5

技术要求及规格尺寸

电缆应能经受交流电压3.5KV或直流电压8.4kV，5min耐电压试验；
电缆规格尺寸符合GB9331.3-88中相应数据规定。

交货长度

允许按双方协议长度交货。

本产品用于交流额定电压0.6/1kV及以下的高温范围和恶劣环境内，作电气设备电能传输线。

生产执行标准
采用企业标准

使用条件

电缆长期工作温度不超过180℃，电缆敷设温度应不低于0℃；
允许弯曲半径不小于电缆外径的10倍。

型号、名称

型号	名称
HGG	硅橡胶绝缘和护套电力电缆
HG22	硅橡胶绝缘和护套镀锌钢带铠装电力电缆
HGP_2	硅橡胶绝缘和护套铜带屏蔽电力电缆

规格及技术参数

绝缘厚度、火花试验电压，

标称截面 (mm2)	2.5、4、6、	10	16	25	35	50	70	95	120	150	185
绝缘厚度 (mm)	1.0	1.2		1.4		1.6		1.8		2.0	2.2
火花击穿电压 (V)	6000	7000		8000		9000					

成品电缆导电线芯直流电阻：成品电缆导电线芯的直流电阻，换算到电缆长度为1m，标称截面为1mm^{2}和温度为20℃时，铜芯线应不大于0.0184Ω。

成品电缆线芯的绝缘电阻：成品电缆绝缘线芯的绝缘电阻，换算到电缆长度为1km和温度为20℃时，导电线芯截面在 50mm^{2}及以下的应不小于50MΩ，70～185mm^{2}的应不小于35MΩ。

多芯电缆的成品电压试验应经受交流50Hz，试验电压3000V、5min的试验

电缆外径尺寸

参照VV，VV_{22}，$KVVP_2$型电缆尺寸，外径增加5%～10%。

交货长度

1、交货长度一般100m以上，计量误差不大于±0.5%；
2、根据双方协议，可以定尺长度供货。

该类产品中B系列产品适用于交流额定电压450/750V及以下的动力装置固定敷设用；R系列产品适用于交流额定电压300/500V及以下的家用电器，小型电动工具、仪器、仪表及动力照明用铜芯聚氯乙烯绝缘连接软电缆（电线）。

生产执行标准

GB5023.1～7-1997
JB8734.1～5-1998等同采用IEC227.

型号名称及相应执行标准

型 号	名 称	芯 数	生产范围（mm^2）	额定电压（V）	执行标准
227IEC01（BV）	一般用途单芯硬导体无护套电缆	1	1.5～400	450/750	GB5023.3
227IEC02（RV）	一般用途单芯软导体无护套电缆	1	1.5～240	450/750	
227IEC05（BV）	内部布线用导体温度为70℃的单芯实心导体无护套电缆	1	0.5～1.0	300/500	
227IEC06（RV）	内部布线用导体温度为70℃的单芯软导体无护套电缆	1	0.5～1.0	300/500	
227IEC07（BV-90）	内部布线用导体温度为90℃的单芯实心导体无护套电缆	1	0.5～2.5	300/500	
227IEC08（RV-90）	内部布线用导体温度为90℃的单芯软导体无护套电缆	1	0.5～2.5	300/500	
227IEC10（BVV）	轻型聚氯乙烯护套电缆	2～5	1.5～35	300/500	GB5023.4
227IEC52（RVV）	轻型聚氯乙烯护套软线	2、3	0.5、0.75	300/500	GB5023.5
227IEC53（RVV）	普通聚氯乙烯护套软线	2～5	0.75～2.5	300/500	
BV	铜芯聚氯乙烯绝缘电线	1	0.75、1.0	300/500	JB8734.2
BLV	铝芯聚氯乙烯绝缘电缆	1	2.5～400	450/750	

型 号	名 称	芯 数	生产范围（mm^2）	额定电压（V）	执行标准
BVR	铜芯聚氯乙烯绝缘软电缆	1	2.5～70	450/750	JB8734.2
BVV	铜芯聚氯乙烯绝缘护套圆型电缆	1	0.75～10	300/500	
BLVV	铝芯聚氯乙烯绝缘护套圆型电缆	1	2.5～10	300/500	
BVVB	铜芯聚氯乙烯绝缘护套扁形电缆	2、3	0.75～10	300/500	
BLVVB	铝芯聚氯乙烯绝缘护套扁形电缆	2、3	2.5～10	300/500	
RVVP	铜芯聚氯乙烯绝缘屏蔽聚氯乙烯护套软电缆	1～24	0.3～2.5	300/300	JB8734.5

使用条件

正常使用温度时：BV-90、RV-90型导体最高温度为90℃，其它型号为70℃。

规格结构及技术参数

符合GB5023-1997和JB8734-1998规格数据表

交货长度

根据双方协议允许任何长度交货，长度计量误差为±0.5%。

本产品适用于交流额定电压450/750V及以下家用电器，电动工具和各种移动电气设备。

生产执行标准
JB8735.2-1998

使用特性

1.额定电压300/500V（YZ型），450/750V（YC）型；
2.线芯的长期允许工作温度应不超过65℃；
3.“W”型电缆具有耐气候和一定的耐油性能，适宜于在户外或接触油污的场合使用；
4.ZR-型电缆具有阻燃性能。

型号、名称及主要用途

型 号	名 称	主 要 用 途
YQ，YQW	轻型橡套软电缆	用于轻型移动电气设备和工具
YZ，YZW	中型橡套软电缆	用于各种移动电气设备和工具
YC，YCW	重型橡套软电缆	用于各种移动电气设备，能承受较大的机械外力的作用

规格范围

型 号	额 定 电 压 （V）	芯 数	标 称 截 面（mm^2）
YQ，YQW	300/300	2，3	0.3～0.5
YZ，YZW	300/500	2,3,4,5 3+1	1.5～6
YC	450/750	1 2 3，4 5	1.5～240 1.5～95 1.5～150 1.5～25
YCW	450/750	2 3 3+1	35～95 120～150 2.5～150

规格尺寸及技术参数

YQ，YQW型300/300V

标称截面(mm^2)	导体结构	20℃时导体电阻≤(Ω/km)	电缆外径参考(mm)	
	根/单线直径(mm)		2芯	3芯
0.3	16/0.15	69.2	6.6	7.0
0.5	28/0.15	39.0	7.2	7.6

YZ,YZW型300/500V

标称截面(mm²)	导体结构	20℃时导体电阻≤(Ω/km)	电缆外径参考(mm)				
	根/单线直径(mm)		2芯	3芯	4芯	5芯	(3+1)芯
1.5	30/0.25	13.3	--	--	--	--	11.2
2.5	49/0.25	7.98	--	--	--	--	13.3
4	56/0.30	4.95	13.7	14.5	16.2	18.0	15.7
6	84/0.30	3.30	15.1	16.1	17.9	20.0	17.5

YC,YCW型450/750V

标称截面(mm²)	导体结构	20℃时导体电阻≤(Ω/km)	电缆外径参考(mm)					
	根/单线直径(mm)		1芯	2芯	3芯	4芯	5芯	(3+1)芯
1.5	30/0.25	13.3	7.1	11.0	11.9	13.1	14.4	--
2.5	49/0.25	7.98	8.0	13.1	14.0	15.5	17.0	15.2
4	56/0.30	4.95	9.0	15.1	16.2	18.0	19.9	17.5
6	84/0.30	3.30	9.8	16.8	18.0	20.0	22.2	19.4
10	84/0.40	1.91	11.9	22.6	24.2	26.5	29.1	24.6
16	126/0.40	1.21	13.4	25.7	27.6	30.1	33.3	28.3
25	196/0.40	0.780	15.8	30.7	33.0	36.6	40.4	34.4
35	276/0.40	0.554	17.9	34.6	37.1	41.1	--	37.3
50	396/0.40	0.386	20.6	40.1	42.9	47.5	--	44.7
70	360/0.50	0.272	23.3	45.1	48.3	54.0	--	49.8
95	475/0.50	0.206	26.0	51.0	54.0	61.0	--	55.0
120	608/0.50	0.161	28.5	--	60.0	66.0	--	59.0
150	756/0.50	0.129	31.4	--	66.0	73.0	--	64.5
185	925/0.50	0.106	34.5	--	--	--	--	--
240	1221/0.50	0.0801	38.3	--	--	--	--	--

交货要求

1.成圈100m，成盘应大于100m；

2.短段电缆不小于10m，短段电缆的交货数量应不超过交货总长度10%，且每个包装件应不超过五段；

3.根据双方协议允许任何长度的电缆交货，长度误差为±0.5%；

4.用户对产品有阻燃特性要求，在合同中需另补充协议。

本产品适用于交流额定电压450/750V及以下控制，监控回路及保护线路等场合使用。

生产执行标准
GB9330-88

电缆型号组合结构及表示的电缆名称和主要使用范围

型 号	名 称	主 要 使 用 范 围
KVV	铜芯聚氯乙烯绝缘聚氯乙烯护套控制电缆	敷设在室内、电缆沟、管道固定场合
KVVP	铜芯聚氯乙烯绝缘聚氯乙烯护套编织屏蔽控制电缆	敷设在室内、电缆沟、管道等要求屏蔽的固定场合
KVVP2	铜芯聚氯乙烯绝缘聚氯乙烯护套铜带屏蔽控制电缆	敷设在室内、电缆沟、管道等要求屏蔽的固定场合
KVV22	铜芯聚氯乙烯绝缘聚氯乙烯护套钢带铠装控制电缆	敷设在室内、电缆沟、管道、直埋等能承受较大机械外力等固定场合
KVV32	铜芯聚氯乙烯绝缘聚氯乙烯护套细钢丝铠装控制电缆	敷设在室内、电缆沟、管道、竖井等能承受较大机械拉力等固定场合
KVVR	铜芯聚氯乙烯绝缘聚氯乙烯护套控制软电缆	敷设在室内移动要求柔软等场合
KVVRP	铜芯聚氯乙烯绝缘聚氯乙烯护套编织屏蔽控制软电缆	敷设在室内移动要求柔软、屏蔽等场合

注：用户需要阻燃型产品，上述型号均可生产供货，只要在订货合同或协议中说明即可，型号前加写“ZR”，即ZR-KVV型……等。

各电缆型号规格范围

<table>
<tr><th rowspan="2">型 号</th><th rowspan="2">额定电压(V)</th><th colspan="8">导体标称截面mm²</th></tr>
<tr><th>0.5</th><th>0.75</th><th>1.0</th><th>1.5</th><th>2.5</th><th>4</th><th>6</th><th>10</th></tr>
<tr><td></td><td></td><td colspan="8">芯 数</td></tr>
<tr><td>KVV
KVVP</td><td rowspan="7">450/750</td><td>--</td><td colspan="4">2～61</td><td colspan="2">2～14</td><td>2～10</td></tr>
<tr><td>KVVP2</td><td>--</td><td colspan="4">4～61</td><td colspan="2">4～14</td><td>4～10</td></tr>
<tr><td>KVV22</td><td>--</td><td colspan="3">7～61</td><td>4～61</td><td colspan="2">4～14</td><td>4～10</td></tr>
<tr><td>KVV32</td><td>--</td><td colspan="2">19～61</td><td colspan="3">7～61</td><td colspan="2">4～14</td><td>4～10</td></tr>
<tr><td>KVVR</td><td colspan="7">4～61</td><td colspan="2"></td><td></td></tr>
<tr><td>KVVRP</td><td colspan="4">4～61</td><td colspan="3">4～48</td><td colspan="2">--</td><td>--</td></tr>
</table>

注：推荐的芯数系列为：2、3、4、5、7、8、10、12、14、16、19、24、27、30、37、44、48、52和61芯。

使用条件

1.额定电压U_0/U为450/750V；

2.电缆导体的长期允许工作温度为70℃；

3.电缆的敷设温度应不低于0℃，推荐的允许弯曲半径；无铠装层的电缆，应不小于电缆外径的6倍；有铠装或铜带屏蔽结构的电缆，应不小于电缆外径的12倍；有屏蔽层结构的软电缆，应不小于电缆外径的6倍。

电缆结构及外形尺寸

KVV型450/750V铜芯聚氯乙烯绝缘和护套控制电缆

芯数×标称截面（mm^2）	导体种类	外径(mm) 上限	70℃最小绝缘电阻(MΩ·km)	芯数×标称截面（mm^2）	导体种类	外径(mm) 上限	70℃最小绝缘电阻(MΩ·km)
2×0.75	1	8.0	0.012	4×1.5	2	11.5	0.010
2×0.75	2	8.4	0.014	4×2.5	1	12.0	0.010
2×1.0	1	8.4	0.011	4×2.5	2	13.0	0.009
2×1.0	2	8.8	0.013	4×4	1	14.0	0.0085
2×1.5	1	9.4	0.011	4×4	3	15.0	0.0077
2×1.5	2	10.0	0.010	4×6	1	15.0	0.0070
2×2.5	1	10.5	0.010	4×6	2	16.5	0.0065
2×2.5	2	11.5	0.009	4×10	2	20.0	0.0065
2×4	1	11.5	0.0085	5×0.75	1	9.6	0.013
2×4	2	12.5	0.0070	5×0.75	2	10.5	0.014
2×6	1	12.5	0.0070	5×1.0	1	10.0	0.011
2×6	2	14.0	0.0065	5×1.0	2	11.0	0.013
2×10	2	17.5	0.0065	5×1.5	1	11.5	0.011
3×0.75	1	8.4	0.012	5×1.5	2	12.5	0.010
3×0.75	2	8.8	0.014	5×2.5	1	14.0	0.010
3×1.0	1	8.8	0.011	5×2.5	2	14.5	0.009
3×1.0	2	9.2	0.013	5×4	1	15.0	0.0085
3×1.5	1	9.8	0.011	5×4	2	16.5	0.0077
3×1.5	2	10.5	0.010	5×6	1	16.5	0.0070
3×3.5	1	11.0	0.010	5×6	2	18.0	0.0065
3×2.5	2	12.0	0.009	5×10	2	22.5	0.0065
3×4	1	12.5	0.0085	7×0.75	1	10.5	0.012
3×4	2	13.5	0.0077	7×0.75	2	11.0	0.014
3×6	1	14.0	0.0070	7×1.0	1	11.0	0.011
3×6	2	15.0	0.0065	7×1.0	2	11.5	0.013
3×10	2	18.5	0.0065	7×1.5	1	12.5	0.011

续表

芯数×标称截面（mm²）	导体种类	外径(mm) 上限	70℃最小绝缘电阻(MΩ·km)	芯数×标称截面（mm²）	导体种类	外径(mm) 上限	70℃最小绝缘电阻(MΩ·km)
4×0.75	1	9.0	0.012	7×1.5	2	13.5	0.010
4×0.75	2	9.6	0.014	7×2.5	1	15.0	0.010
4×1.0	1	9.4	0.011	7×2.5	2	16.0	0.009
4×1.0	2	10.0	0.013	7×4	1	16.5	0.0085
4×1.5	1	10.5	0.011	7×4	2	17.5	0.0077
7×6	1	18.0	0.0070	12×1.0	2	15.5	0.013
7×6	2	19.5	0.0065	12×1.5	1	16.5	0.011
7×10	2	24.0	0.0065	12×1.5	2	17.5	0.010
8×0.75	1	11.5	0.012	12×2.5	1	19.0	0.010
8×0.75	2	12.0	0.014	12×2.5	2	20.5	0.009
8×1.0	1	13.0	0.011	12×4	1	21.5	0.0085
8×1.0	2	13.0	0.013	12×4	2	23.0	0.0077
8×1.5	1	14.5	0.011	12×6	1	23.5	0.0070
8×1.5	2	15.5	0.010	12×6	2	26.0	0.0065
8×2.5	1	16.5	0.010	14×0.75	1	14.5	0.012
8×2.5	2	17.5	0.009	14×0.75	2	15.0	0.014
8×4	1	18.0	0.0085	14×1.0	1	15.0	0.011
8×4	2	19.5	0.0077	14×1.0	2	16.0	0.013
8×6	1	20.0	0.0070	14×1.5	1	17.0	0.011
8×6	2	22.0	0.0065	14×1.5	2	18.5	0.010
8×10	2	27.0	0.0065	14×2.5	1	19.5	0.010
10×0.75	1	13.5	0.012	14×2.5	2	21.5	0.009
10×0.75	2	13.5	0.014	14×4	1	23.5	0.0085
10×1.0	1	14.0	0.011	14×4	2	24.5	0.0077
10×1.0	2	15.0	0.013	14×6	1	24.5	0.0070
10×1.5	1	16.0	0.011	14×6	2	27.0	0.0065
10×1.5	2	17.0	0.010	16×0.75	1	15.0	0.012
10×2.5	1	18.5	0.010	16×0.75	2	16.0	0.014
10×2.5	2	19.5	0.009	16×1.0	1	15.5	0.011
10×4	1	20.5	0.0085	16×1.0	2	17.0	0.013
10×4	2	22.0	0.0077	16×1.5	1	18.0	0.011
10×6	1	22.5	0.0070	16×1.5	2	19.5	0.010
10×6	2	25.0	0.0065	16×2.5	1	21.0	0.010
10×10	2	30.5	0.0065	16×2.5	2	23.0	0.009
12×0.75	1	13.5	0.012	19×0.75	1	15.5	0.012
12×0.75	2	14.5	0.014	19×0.75	2	16.5	0.014
12×1.0	1	14.5	0.011	19×1.0	1	16.5	0.011
19×1.0	2	17.5	0.013	37×1.0	2	23.5	0.013
19×1.5	1	19.0	0.011	37×1.5	1	25.0	0.011
19×1.5	2	20.5	0.010	37×1.5	2	27.0	0.010
19×2.5	1	22.0	0.010	37×2.5	1	29.0	0.010
19×2.5	2	24.0	0.009	37×2.5	2	31.5	0.009
24×0.75	1	18.0	0.012	44×0.75	1	23.0	0.012
24×0.75	2	19.0	0.014	44×0.75	2	24.5	0.014
24×1.0	1	19.0	0.011	44×1.0	1	24.0	0.011
24×1.0	2	20.5	0.013	44×1.0	2	26.0	0.013
24×1.5	1	22.0	0.011	44×1.5	1	28.0	0.011
24×1.5	2	24.0	0.010	44×1.5	2	30.5	0.010

续表

芯数×标称截面（mm²）	导体种类	外径(mm) 上限	70℃最小绝缘电阻(MΩ·km)	芯数×标称截面（mm²）	导体种类	外径(mm) 上限	70℃最小绝缘电阻(MΩ·km)
24×2.5	1	25.5	0.010	44×2.5	1	33.5	0.010
24×2.5	2	28.0	0.009	44×2.5	2	36.0	0.009
27×0.75	1	18.0	0.012	48×0.75	1	23.0	0.012
27×0.75	2	19.5	0.014	48×0.75	2	25.0	0.014
27×1.0	1	19.0	0.011	48×1.0	1	24.5	0.011
27×1.0	2	20.5	0.013	48×1.0	2	26.5	0.013
27×1.5	1	22.5	0.011	48×1.5	1	28.5	0.011
27×1.5	2	24.5	0.010	48×1.5	2	31.0	0.010
27×2.5	1	26.0	0.010	48×2.5	1	34.0	0.010
27×2.5	2	28.5	0.009	48×2.5	2	37.0	0.009
30×0.75	1	19.0	0.012	52×0.75	1	23.5	0.012
30×0.75	2	20.0	0.014	52×0.75	2	25.0	0.014
30×1.0	1	20.5	0.011	52×1.0	1	25.0	0.011
30×1.0	2	22.0	0.013	52×1.0	2	27.0	0.013
30×1.5	1	23.0	0.011	52×1.5	1	29.0	0.011
30×1.5	2	25.0	0.010	52×1.5	2	31.5	0.010
30×2.5	1	27.0	0.010	52×2.5	1	35.0	0.010
30×2.5	2	29.5	0.009	52×2.5	2	38.0	0.009
37×0.75	1	20.5	0.012	61×0.75	1	25.0	0.013
37×0.75	2	22.0	0.014	61×0.75	2	27.0	0.014
37×1.0	1	21.5	0.011	61×1.0	1	26.5	0.011
61×1.0	2	28.5	0.013	61×2.5	1	37.5	0.010
61×1.5	1	31.5	0.011	61×2.5	2	40.5	0.009
61×1.5	2	347.0	0.010				

KVVP型450/750V铜芯聚氯乙烯绝缘聚氯乙烯护套编织屏蔽控制电缆

芯数×标称截面（mm²）	导体种类	外径(mm) 上限	70℃最小绝缘电阻(MΩ·km)	芯数×标称截面（mm²）	导体种类	外径(mm) 上限	70℃最小绝缘电阻(MΩ·km)
2×0.75	2	9.8	0.014	5×2.5	2	16.5	0.009
2×1.0	2	10.5	0.013	5×4	2	18.0	0.0077
2×1.5	2	11.5	0.010	5×6	2	19.5	0.0065
2×2.5	2	12.5	0.009	5×10	2	24.0	0.0065
2×4	2	14.5	0.0077	7×0.75	2	12.5	0.014
2×6	2	16.0	0.0065	7×1.0	2	13.0	0.013
2×10	2	19.0	0.0065	7×1.5	2	15.0	0.010
3×0.75	2	10.5	0.014	7×2.5	2	17.5	0.009
3×1.0	2	10.5	0.013	7×4	2	19.0	0.0077
3×1.5	2	12.0	0.010	7×6	2	21.0	0.0065
3×2.5	2	13.5	0.009	7×10	2	26.9	0.0065
3×4	2	15.5	0.0077	8×0.75	2	13.5	0.014
3×6	2	17.0	0.0065	8×1.0	2	15.0	0.013
3×10	2	20.0	0.0065	8×1.5	2	17.0	0.010
4×0.75	2	11.0	0.014	8×2.5	2	19.0	0.009
4×1.0	2	11.5	0.013	8×4	2	21.5	0.0077
4×1.5	2	12.5	0.010	8×6	2	24.0	0.0065
4×2.5	2	15.0	0.009	8×10	2	29.0	0.0065
4×4	2	16.5	0.0077	10×0.75	2	16.0	0.014
4×6	2	18.0	0.0065	10×1.0	2	16.5	0.013
4×10	2	22.0	0.0065	10×1.5	2	18.5	0.010
5×0.75	2	11.5	0.014	10×2.5	2	21.5	0.009
5×1.0	2	12.0	0.013	10×4	2	24.0	0.0077
5×1.5	2	13.5	0.010	10×6	2	27.0	0.0065
10×10	2	32.5	0.0065	27×1.5	2	20.0	0.010
12×0.75	2	16.0	0.014	27×2.5	2	30.5	0.009
12×1.0	2	17.0	0.013	30×0.75	2	22.0	0.014
12×1.5	2	19.0	0.010	30×1.0	2	23.5	0.013
12×2.5	2	22.5	0.009	30×1.5	2	27.0	0.010
12×4	2	25.0	0.0077	30×2.5	2	31.5	0.009
12×6	2	27.5	0.0065	37×0.75	2	23.5	0.014
14×0.75	2	17.0	0.014	37×1.0	2	25.0	0.013
14×1.0	2	17.5	0.013	37×1.5	2	23.0	0.010
14×1.5	2	20.0	0.010	37×2.5	2	34.0	0.009
14×2.5	2	23.5	0.009	44×0.75	2	26.5	0.014
14×4	2	26.0	0.0077	44×1.0	2	28.0	0.013
14×6	2	29.0	0.0065	44×1.5	2	22.9	0.010
16×0.75	2	17.5	0.014	44×2.5	2	38.5	0.009
16×1.0	2	18.5	0.013	48×0.75	2	26.5	0.014
16×1.5	2	21.0	0.010	48×1.0	2	28.0	0.013
16×2.5	2	24.0	0.009	48×1.5	2	32.5	0.010
19×0.75	2	18.0	0.014	48×2.5	2	39.0	0.009
19×1.0	2	19.0	0.013	52×0.75	2	27.5	0.014
19×1.5	2	22.5	0.010	52×1.0	2	29.0	0.013
19×2.5	2	25.5	0.009	52×1.5	2	34.0	0.010
24×0.75	2	20.50	0.014	52×2.5	2	40.5	0.009
24×1.0	2	22.0	0.013	61×0.75	2	29.0	0.014
24×1.5	2	25.5	0.010	61×1.0	2	30.5	0.013
24×2.5	2	29.5	0.009	61×1.5	2	36.0	0.010
27×0.75	2	21.0	0.014	61×2.5	2	42.5	0.009
27×1.0	2	22.5	0.013				

KVVP$_2$型450/750V铜芯聚氯乙烯绝缘聚氯乙烯护套铜带屏蔽控制电缆

芯数×标称截面（mm²）	导体种类	外径(mm) 上限	70℃最小绝缘电阻(MΩ·km)	芯数×标称截面（mm²）	导体种类	外径(mm) 上限	70℃最小绝缘电阻(MΩ·km)
4×0.75	1	10.0	0.012	4×6	1	16.0	0.0070
4×1.0	1	10.5	0.011	4×10	2	21.5	0.0065
4×1.5	1	11.5	0.011	5×0.75	1	11.0	0.012
4×2.5	1	14.0	0.010	5×1.0	1	11.0	0.011
4×4	1	15.0	0.0085	5×1.5	1	12.8	0.011
5×2.5	1	15.0	0.10	16×1.5	1	19.0	0.011
5×4	1	16.0	0.0085	16×2.5	1	22.0	0.010
5×6	1	17.5	0.0070	19×0.75	1	16.5	0.012
5×10	2	23.5	0.0065	19×1.0	1	17.5	0.011
7×0.75	1	11.5	0.012	19×1.5	1	20.0	0.011
7×1.0	1	12.0	0.011	19×2.5	1	23.0	0.010
7×1.5	1	14.0	0.011	24×0.75	1	19.0	0.012
7×2.5	1	16.0	0.010	24×1.0	1	20.5	0.011
7×4	1	17.5	0.0085	24×1.5	1	23.0	0.011
7×6	1	19.0	0.0070	24×2.5	1	20.5	0.010
7×10	2	25.0	0.0065	27×0.75	1	19.0	0.012
8×0.75	1	12.5	0.012	27×1.0	1	20.5	0.011
8×1.0	1	13.5	0.011	27×1.5	1	23.5	0.011
8×1.5	1	15.5	0.011	27×2.5	1	27.0	0.010
8×2.5	1	17.5	0.010	30×0.75	1	20.0	0.012
8×4	1	19.0	0.0085	30×1.0	1	21.5	0.011
8×6	1	21.0	0.0070	30×1.5	1	24.0	0.011
8×10	2	23.0	0.0065	30×2.5	1	23.0	0.010
10×0.75	1	14.5	0.012	37×0.75	1	21.5	0.012
10×1.0	1	15.0	0.011	37×1.0	1	22.5	0.011
10×1.5	1	17.0	0.011	37×1.5	1	26.0	0.011
10×1.5	1	19.5	0.010	37×2.5	1	30.0	0.010
10×4	1	21.5	0.0085	44×0.75	1	24.0	0.012
10×6	1	23.5	0.0070	44×1.0	1	25.0	0.011
10×10	2	31.5	0.0065	44×1.5	1	29.0	0.011
12×0.75	1	14.5	0.012	44×2.5	1	34.5	0.010
12×1.0	1	15.5	0.011	48×0.75	1	24.0	0.012
12×1.5	1	17.5	0.011	48×1.0	1	25.5	0.011
12×2.5	1	20.5	0.010	48×1.5	1	29.5	0.011
12×4	1	22.5	0.008	48×2.5	1	35.0	0.010
12×6	1	24.5	0.007	52×0.75	1	24.5	0.012
14×0.75	1	15.5	0.012	52×1.0	1	26.0	0.011
14×1.0	1	16.0	0.011	52×1.5	1	30.0	0.011
14×1.5	1	18.0	0.011	52×2.5	1	36.0	0.010
14×2.5	1	21.0	0.010	61×0.75	1	24.5	0.012
14×4	1	23.5	0.008	61×1.0	1	27.5	0.011
14×6	1	25.5	0.007	61×1.5	1	32.5	0.011
6×0.75	1	16.0	0.012	61×2.5	1	33.5	0.010
16×1.0	1	16.5	0.011				

KVV22型450/750V铜芯聚氯乙烯绝缘聚氯乙烯护套钢带铠装控制电缆

芯数×标称截面（mm²）	导体种类	外径(mm) 上限	70℃最小绝缘电阻(MΩ·km)	芯数×标称截面（mm²）	导体种类	外径(mm) 上限	70℃最小绝缘电阻(MΩ·km)
4×2.5	1	17.0	0.010	16×0.75	1	19.5	0.012
4×4	1	18.5	0.0085	16×1.0	1	20.0	0.011
4×6	1	19.0	0.0070	16×1.5	1	22.5	0.011
4×10	2	25.0	0.0065	16×2.5	1	25.5	0.010
5×2.5	1	18.0	0.010	19×0.75	1	20.0	0.012
5×4	1	19.5	0.0085	19×1.0	1	21.5	0.011
5×6	1	21.5	0.0070	19×1.5	1	23.5	0.011
5×10	2	26.5	0.0065	19×2.5	1	26.5	0.010
7×0.75	1	15.5	0.012	24×0.75	1	22.5	0.012
7×1.0	1	16.0	0.011	24×1.0	1	23.5	0.011
7×1.5	1	17.5	0.011	24×1.5	1	26.5	0.011
7×2.5	1	19.0	0.010	24×2.5	1	30.0	0.010
7×4	1	20.5	0.0085	27×0.75	1	23.0	0.012
7×6	1	22.5	0.0070	27×1.0	1	24.0	0.011
7×10	2	23.5	0.0065	27×1.5	1	37.0	0.011
8×0.75	1	16.5	0.012	27×2.5	1	30.5	0.010
8×1.0	1	17.0	0.011	30×0.75	1	23.0	0.012
8×1.5	1	13.5	0.011	30×1.0	1	24.5	0.011
8×2.5	1	21.0	0.010	30×1.5	1	27.5	0.011
8×4	1	23.0	0.0085	30×2.5	1	31.5	0.010
8×6	1	24.5	0.0070	37×0.75	1	25.0	0.012
8×10	2	31.5	0.0065	37×1.0	1	27.5	0.011
10×0.75	1	18.0	0.012	37×1.5	1	29.7	0.011
10×1.0	1	18.5	0.011	37×2.5	1	32.0	0.010
10×1.5	1	20.5	0.011	44×0.75	1	27.0	0.012
10×2.5	1	23.0	0.010	44×1.0	1	28.5	0.011
10×4	1	25.0	0.0085	44×1.5	1	33.0	0.011
10×6	1	27.0	0.0070	44×2.5	1	33.0	0.010
10×10	2	35.0	0.0065	48×0.75	1	27.5	0.012
12×0.75	1	18.0	0.012	48×1.0	1	23.0	0.011
12×1.0	1	19.0	0.011	48×1.5	1	34.0	0.011
12×1.5	1	20.5	0.011	48×2.5	1	33.5	0.010
12×2.5	1	23.5	0.010	52×0.75	1	26.8	0.012
12×4	1	25.5	0.0085	52×1.0	1	28.9	0.011
12×6	1	28.0	0.0070	52×1.5	1	33.5	0.011
14×0.75	1	18.5	0.012	52×2.5	1	39.3	0.010
14×1.0	1	19.5	0.011	61×0.75	1	29.5	0.012
14×1.5	1	22.0	0.011	61×1.0	1	31.0	0.011
14×2.5	1	24.5	0.010	61×1.5	1	36.5	0.011
14×4	1	26.5	0.0085	61×2.5	1	42.5	0.010
14×6	1	29.0	0.0070				

KVV32型450/750V铜芯聚氯乙烯绝缘聚氯乙烯护套细钢丝铠装控制电缆

芯数×标称截面（mm²）	导体种类	外径(mm) 上限	70℃最小绝缘电阻(MΩ·km)	芯数×标称截面（mm²）	导体种类	外径(mm) 上限	70℃最小绝缘电阻(MΩ·km)
4×4	1	20.5	0.0085	27×1.0	1	27.0	0.011
4×6	1	21.5	0.007	27×1.5	1	30.0	0.0114
×10	2	28.0	0.0065	27×2.5	1	34.0	0.010
5×4	1	21.5	0.0085	30×0.75	1	26.5	0.012
5×6	1	23.5	0.007	30×1.0	1	27.5	0.0115
×10	2	29.5	0.0065	30×1.5	1	30.5	0.0117
×1.5	1	19.5	0.011	30×2.5	1	34.5	0.010
7×2.5	1	21.5	0.10	37×0.75	1	28.0	0.012
7×4	1	23.0	0.0085	37×1.0	1	29.0	0.0117
×6	1	24.5	0.007	37×1.5	1	33.0	0.0117
×10	2	31.5	0.0065	37×2.6	1	38.5	0.010
8×1.5	1	31.0	0.011	44×0.75	1	30.0	0.012
8×2.5	1	23.5	0.010	44×1.0	1	31.5	0.0118
×4	1	26.0	0.0085	44×1.5	1	36.0	0.0118
×6	1	27.5	0.007	44×2.5	1	42.0	0.010
8×10	2	34.5	0.0065	48×0.75	1	30.5	0.012
10×1.5	1	23.0	0.011	48×1.0	1	32.5	0.01110
×2.5	1	26.0	0.10	48×1.5	1	37.5	0.01110
×4	1	28.0	0.0085	48×2.5	1	42.5	0.010
10×6	1	30.0	0.0070	52×0.75	1	31.0	0.012
10×10	2	33.5	0.0065	52×1.0	1	33.0	0.01112
×1.5	1	23.5	0.011	52×1.5	1	33.0	0.01112
×2.5	1	26.5	0.010	52×2.5	1	43.5	0.010
12×4	1	28.5	0.0085	61×0.75	1	33.0	0.012
12×6	1	31.0	0.0070	61×1.0	1	34.5	0.01114
×1.5	1	24.0	0.011	61×1.5	1	40.0	0.01114
×2.5	1	27.5	0.010	61×2.5	1	46.5	0.010
14×4	1	29.5	0.0085				
14×6	1	32.0	0.007				
16×1.5	1	25.5	0.011				
16×2.5	1	28.5	0.010				
19×0.75	1	22.0	0.012				
19×1.0	1	23.5	0.011				
19×1.5	1	26.5	0.011				
19×2.5	1	29.5	0.010				
24×0.75	1	25.5	0.012				
24×1.0	1	26.5	0.011				
24×1.5	1	29.5	0.011				
24×2.5	1	33.5	0.010				
27×0.75	1	26.0	0.012				

KVVR型450/750V铜芯聚氯乙烯绝缘聚氯乙烯护套控制软电缆

芯数×标称截面（mm²）	导体种类	外径(mm) 上限	70℃最小绝缘电阻(MΩ·km)	芯数×标称截面（mm²）	导体种类	外径(mm) 上限	70℃最小绝缘电阻(MΩ·km)
4×0.5	3	9.0	0.013	19×0.5	3	15.5	0.013
4×0.75	3	9.4	0.011	19×0.75	3	16.5	0.011
4×1.0	3	10.0	0.010	19×1.0	3	17.5	0.010
4×1.5	3	11.5	0.010	19×1.5	3	20.0	0.010
4×2.5	3	13.0	0.009	19×2.5	3	24.0	0.009
5×0.5	3	9.6	0.013	24×0.5	3	18.0	0.013
5×0.75	3	10.5	0.011	24×0.75	3	19.0	0.011
5×1.0	3	11.0	0.010	24×1.0	3	20.0	0.010
5×1.5	3	12.0	0.010	24×1.5	3	23.5	0.010
5×2.5	3	14.5	0.009	24×2.5	3	27.5	0.009
7×0.5	3	10.5	0.013	27×0.5	3	18.0	0.013
7×0.75	3	11.0	0.011	27×0.75	3	19.5	0.011
7×1.0	3	11.5	0.010	27×1.0	3	20.5	0.010
7×1.5	3	13.0	0.010	27×1.5	3	24.0	0.010
7×2.5	3	16.0	0.009	27×2.5	3	28.5	0.009
8×0.5	3	11.5	0.013	30×0.5	3	18.5	0.013
8×0.75	3	12.0	0.011	30×0.75	3	20.0	0.011
8×1.0	3	13.0	0.010	30×1.0	3	21.5	0.010
8×1.5	3	15.0	0.010	30×1.5	3	25.0	0.010
8×2.5	3	17.5	0.009	30×2.5	3	29.5	0.009
10×0.5	3	12.5	0.013	37×0.5	3	20.0	0.013
10×0.75	3	13.5	0.011	37×0.75	3	21.5	0.011
10×1.0	3	15.0	0.010	37×1.0	3	23.5	0.010
10×1.5	3	17.0	0.010	37×1.5	3	27.0	0.010
10×2.5	3	19.5	0.009	37×2.5	3	31.5	0.009
12×0.5	3	13.0	0.013	44×0.5	3	22.5	0.013
12×0.75	3	14.5	0.011	44×0.75	3	24.5	0.011
12×1.0	3	15.5	0.010	44×1.0	3	26.0	0.010
12×1.5	3	17.5	0.010	44×1.5	3	30.0	0.010
12×2.5	3	20.5	0.009	44×2.5	3	36.0	0.009
14×0.5	3	13.5	0.013	48×0.5	3	23.0	0.013
14×0.75	3	15.0	0.011	48×0.75	3	25.0	0.011
14×1.0	3	16.0	0.010	48×1.0	3	26.5	0.010
14×1.5	3	18.0	0.010	48×1.5	3	30.5	0.010
14×2.5	3	21.0	0.009	48×2.5	3	36.5	0.009
16×0.5	3	15.0	0.013	52×0.5	3	23.5	0.013
16×0.75	3	16.0	0.011	52×0.75	3	25.5	0.011
16×1.0	3	17.0	0.010	52×1.0	3	27.0	0.010
16×1.5	3	19.0	0.010	52×1.5	3	31.0	0.010
16×2.5	3	23.0	0.009	52×2.5	3	37.5	0.009

KVVRP型450/750V铜芯聚氯乙烯绝缘聚氯乙烯护套编织屏蔽控制软电缆

芯数×标称截面（mm²）	导体种类	外径(mm) 上限	70℃最小绝缘电阻(MΩ·km)	芯数×标称截面（mm²）	导体种类	外径(mm) 上限	70℃最小绝缘电阻(MΩ·km)
4×0.5	3	10.5	0.013	14×1.0	3	17.5	0.010
4×0.75	3	11.0	0.011	14×1.5	3	20.0	0.010
4×1.0	3	11.5	0.010	14×2.5	3	23.0	0.009
4×1.5	3	12.5	0.010	16×0.5	3	16.5	0.013
4×2.5	3	15.0	0.009	16×0.75	3	17.5	0.011
5×0.5	3	11.0	0.013	16×1.0	3	18.5	0.010
5×0.75	3	11.5	0.011	16×1.5	3	20.5	0.010
5×1.0	3	12.0	0.010	16×2.5	3	24.5	0.009
5×1.5	3	13.5	0.010	19×0.5	3	17.0	0.013
5×2.5	3	16.0	0.009	19×0.75	3	18.0	0.011
7×0.5	3	11.5	0.013	19×1.0	3	19.0	0.010
7×0.75	3	12.5	0.011	19×1.5	3	22.0	0.010
7×1.0	3	13.0	0.010	19×2.5	3	25.5	0.009
7×1.5	3	15.0	0.010	24×0.5	3	19.5	0.013
7×2.5	3	17.5	0.009	24×0.75	3	20.5	0.011
8×0.5	3	13.0	0.013	24×1.0	3	22.0	0.010
8×0.75	3	13.5	0.011	24×1.5	3	25.0	0.010
8×1.0	3	15.0	0.010	24×2.5	3	29.5	0.009
8×1.5	3	17.0	0.010	27×0.5	3	19.5	0.013
8×2.5	3	19.0	0.009	27×1.0	3	22.5	0.010
10×0.5	3	14.5	0.013	27×1.5	3	25.5	0.010
10×0.75	3	15.5	0.011	30×1.0	3	23.5	0.010
10×1.0	3	16.5	0.010	30×1.5	3	37.0	0.010
10×1.5	3	18.5	0.010	37×1.0	3	25.0	0.010
10×2.5	3	21.0	0.009	37×1.5	3	28.5	0.010
12×0.5	3	15.0	0.013	44×1.0	3	27.5	0.010
12×0.75	3	16.0	0.011	44×1.5	3	32.0	0.010
12×1.0	3	17.0	0.010	48×1.0	3	28.0	0.010
12×1.5	3	19.0	0.010	48×1.5	3	32.0	0.010
12×2.5	3	22.5	0.009	52×1.0	3	29.0	0.010
14×0.5	3	16.0	0.013	61×1.0	3	30.5	0.010
14×0.75	3	16.5	0.011				

交货长度

1.电缆制造长度应不小于100m，允许长度不小于20m的短段电缆交货，其数量不超过交货总长度的10%，计量误差为±0.5%；

2.根据双方协议，允许任何长度的电缆交货。

本产品适用于交流额定电压250V及以下的各种船舶及海上石油平台等水上建筑物，用于对干扰不敏感的电路。

生产执行标准
JB/T8141.2-1995

使用条件

1.电缆的长期允许工作温度为60℃；
2.敷设时电缆的最小弯曲半径：金属屏蔽铠装型（电缆外径D任何值）为6D；非铠装型（电缆外径D≤25）为4D；（电缆外径D＞25）为6D。

型号、名称及敷设要求

型 号	名 称	敷 设 要 求
CKVV/DA	聚氯乙烯绝缘聚氯乙烯护套船用控制电缆	固定敷设特性代号： D-符合单根垂直燃烧试验
CKVV80/DA	聚氯乙烯绝缘和护套裸铜丝编织铠装船用控制电缆	
CKVV82/DA	聚氯乙烯绝缘铜丝编织铠装聚氯乙烯护套船用控制电缆	

注：可生产钢丝铠装船用控制电缆。

规格范围

型 号	芯 数	截 面（mm^2）
所 有 型 号	2,4,7,10,14,19,24,30,37	0.75，1.0

规格尺寸

符合JB/T8141.2-1995规格数据表。

技术要求

1.电缆应经受交流电压1500V或直流3600V，5min的电压试验；
2.电缆具有符合GB2951.19耐燃烧性能。

交货要求

按双方协议规定，长度计量误差为±0.5%。

本产品适用于交流额定电压0.6/1kV的电力系统中，作输配电能用。产品除具有聚氯乙烯绝缘电缆已有的优良性能外，还具有柔软、易弯曲等特点。

生产执行标准
YD/T1173-2001

型号及名称

型 号	名 称
RVV	铜芯聚氯乙烯绝缘聚氯乙烯护套电力软电缆
RVVZ	铜芯聚氯乙烯绝缘聚氯乙烯护套阻燃型电力软电缆
RVV22	铜芯聚氯乙烯绝缘钢带铠装聚氯乙烯护套电力软电缆
RVVZ22	铜芯聚氯乙烯绝缘钢带铠装聚氯乙烯护套阻燃型电力软电缆

产品规格

型 号	芯 数	标称截面（mm^2）
RVV RVVZ	1	1.5～400
RVV RVVZ RVV22 RVVZ22	2	1.5～185
RVV RVVZ RVV22 RVVZ22	3	1.5～300 4～300
RVV RVVZ RVV22 RVVZ22	4	4～185
RVV RVVZ RVV22 RVVZ22	3+1	4～300 4～240
RVV RVVZ RVV22 RVVZ22	3+2	4～240 10-240

使用条件

1.电缆的导体长期允许最高工作温度为70℃；
2.电缆敷设时最低环境温度为0℃；
3.电缆允许弯曲半径：单芯电缆不小于电缆外径的15倍；多芯电缆不小于电缆外径的10倍；
4.短路时（最长持续时间不超过5S），电缆导体的最高工作温度为160℃。

主要技术性能

导体直流电阻（20℃时）

标称截面(mm^2)	1.5	2.5	4	6	10	16	25	35	50	70	95	120	150	185	240	300	400
20℃时导体直流电阻≤Ω/km	13.3	7.98	4.91	3.30	1.91	1.21	0.780	0.554	0.389	0.272	0.206	0.161	0.129	0.106	0.0801	0.0641	0.0495

绝缘电阻

序　号	性　能	聚 氯 乙 烯 绝 缘
1	体积电阻率ρ Ω.cm20℃时 电缆工作温度时	10^{13} 10^{10}
2	绝缘电阻常数Ki MΩ.km20℃时 电缆工作温度时	36.7 0.037

交流电压试验

成品电缆应经受交流50HZ、5min、3.5KV的电压试验不击穿。

选用须知

1.与同规格的普通聚氯乙烯绝缘聚氯乙烯护套电力电缆相比，电缆的外径一般增加：导体截面为95mm^2及以下，外径增加2～10mm；导体截面为120mm^2及以上，外径增加12～20mm；电缆的重量一般增加4%～10%。

2.电缆单根交货长度应不小于100m，也可按双方协议长度交货。

本产品适用于额定电压0.6/1kV及以下的电力线路中作输送电能用 。 产品具有较强的电磁干扰、抗雷击及均衡电位，改善供电品质的特性，特别适宜计算机中心，航空航天监控中心，智能大楼等精密电子装置场所。

生产执行标准
企业标准

型号名称

型号		名称
铜	铝	
VVP VV22P	VLVP VLV22P	铜、铝芯聚氯乙烯绝缘金属屏蔽（钢带铠装）聚氯乙烯护套电力电缆
YJVP YJV22P	YJLVP YJLV22P	铜、铝芯交联聚乙烯绝缘金属屏蔽（钢带铠装）聚氯乙烯护套电力电缆

注：①该产品可按用户的使用要求，设计成具有阻燃性能或耐火性能的产品。订货时只需在原型号前加“ZR-”表示阻燃型，加“NH-”表示耐火型；
②电缆的金属屏蔽可按用户要求有两种形式：金属丝编织或金属带材绕包。

规格

型号		芯数	标称截面(mm²)
铜	铝		
VVP YJVP	VLVP YJLVP	1	4～300
VVP VV22P YJVP YJV22P	VLVP VLV22P YJLVP YJLV22P	2	4～185
		3	4～300
		3+1	
		4	4～185

使用条件

1.导体最高长期允许工作温度：聚氯乙烯绝缘为70℃；交联聚乙烯绝缘为90℃。

2.电缆短路时（最长持续时间不超过5S），导体的最高温度不超过：聚氯乙烯绝缘为160℃；交联聚乙烯绝缘为250℃。

3.敷设时环境温度应不低于0℃。

4.电缆允许弯曲半径为：单芯电缆不小于电缆外径的20倍；多芯电缆不小于电缆外径的15倍。

电缆近似外径

规　　格	电缆近似外径mm		电缆近似重量 kg/km			
芯数×标称截面(mm^2)	VVP VLVP	VV22P VLV22P	VVP	VLVP	VV22P	VLV22P
1×4	9.9	--	167	142	--	--
1×6	10.4	--	195	158	--	--
1×10	11.7	--	262	200	--	--
1×16	12.8	--	338	238	--	--
1×25	14.3	--	454	298	--	--
1×35	15.0	--	555	337	--	--
1×50	16.8	--	730	424	--	--
1×70	19.5	--	960	529	--	--
1×95	21.3	--	1268	673	--	--
1×120	22.8	--	1525	775	--	--
1×150	24.6	--	1827	906	--	--
1×185	26.7	--	2216	1075	--	--
1×240	29.7	--	2831	1338	--	--
1×300	32.6	--	3486	1605	--	--
2×4	14.0	17.7	292	242	476	426
2×6	15.2	18.4	349	274	549	475
2×10	17.7	21.0	485	359	717	590
2×16	19.9	23.1	645	445	903	703
2×25	23.1	26.3	879	543	1166	850
2×35	26.5	29.5	1017	578	1298	859
2×50	22.3	24.5	1337	720	1618	1001
2×70	24.7	28.1	1754	888	2085	1219
2×95	28.8	33.4	2375	1183	3102	1910
2×120	30.7	35.5	2872	1374	3659	2162
2×150	33.0	38.0	3465	1621	4324	2481
2×185	36.3	41.3	4243	1910	5182	2849
3×4	14.8	18.0	356	282	646	535
3×6	15.9	19.1	438	326	656	582
3×10	18.7	21.9	621	432	865	676
3×16	21.0	24.2	842	542	1114	815
3×25	24.4	27.6	1179	705	1500	1026
3×35	27.9	31.0	1463	806	1718	1061
3×50	26.5	31.3	1909	984	2597	1672
3×70	29.8	34.1	2544	1237	3311	2004

续表

规　　格	电缆近似外径mm		电缆近似重量 kg/km			
芯数×标称截面(mm^2)	VVP VLVP	VV22P VLV22P	VVP	VLVP	VV22P	VLV22P
3×95	34.9	39.5	3461	1689	4328	2556
3×120	37.4	42.4	4219	1972	5170	2923
3×150	40.5	45.3	5117	2350	6134	3368
3×185	44.6	49.8	6271	2846	7433	4008
3×240	50.1	55.5	8088	3589	9408	4909
3×300	55.2	60.3	10014	4362	11490	5838
3×4+1×2.5	15.5	18.7	390	300	598	460
3×6+1×4	16.9	20.1	492	356	714	516
3×10+1×6	20.1	23.3	703	476	964	738
3×16+1×10	22.2	25.4	963	600	1251	888
3×25+1×10	25.8	29.2	1602	878	1698	1124
3×35+1×16	25.5	28.8	1636	1028	1977	1219
3×50+1×25	29.2	33.8	2233	1150	2970	1888
3×70+1×35	33.7	38.5	3012	1494	3870	2352
3×95+1×50	38.6	43.6	4044	1948	5037	2940
3×120+1×70	41.7	56.7	5000	2321	6174	3495
3×150+1×70	44.9	50.1	5908	2710	7077	3878
3×185+1×95	49.7	54.9	7353	3333	8639	4618
3×240+1×120	55.3	60.9	9392	4144	10871	5623
3×300+1×150	60.7	66.7	11628	5055	13281	6708
4×4	16.0	19.2	416	317	625	526
4×6	17.2	20.4	517	368	742	593
4×10	20.3	23.6	734	487	998	752
4×16	22.9	26.1	1003	612	1299	908
4×25	26.7	31.5	1450	823	2144	1516
4×35	30.6	37.0	1840	939	2531	1630
4×50	29.5	34.3	2506	1205	3263	1962
4×70	33.4	38.2	3284	1529	4132	2377
4×95	38.8	43.8	4419	2065	5416	3362
4×120	42.1	47.3	5423	2449	6521	3547
4×150	46.6	51.2	6713	2963	7898	4147
4×185	51.0	56.3	8184	3584	9520	4930

注：交联聚乙烯绝缘电缆，外径在此基础上下降5%

主要技术参数

1、导体直流电阻参见0.6/1kV聚氯乙烯绝缘及护套电力电缆
2、绝缘电阻

序 号	性　　能	聚氯乙烯绝缘	交联聚乙烯绝缘
1	体积电阻率ρ Ω.cm　20℃时 电缆工作温度时	10^{13} 10^{10}	-- 10^{10}
2	绝缘电阻常数Ki　MΩ.km　20℃时 电缆工作温度时	36.7 0.037	-- 3.67

3、交流电压试验成品电缆经受交流50Hz、5min、3.5kV的电压试验不击穿。
4、耐火型电缆的耐火特性应符合IEC60331或GB12666.6中的A类或B类耐火试验要求。
5、阻燃型电缆的阻燃性能应符合IEC60332或GB12666.5标准中规定的A、B或C三类中任一类阻燃性能要求。

交货长度

1、交货电缆单根长度不小于100m，允许长度不小于20m的短段电缆交货，其数量不超过交货长度的±10%。
2、根据双方协议，允许任何长度的电缆交货。
3、长度计量误差不超过±0.5%。

该类电缆适用于核电站核反应堆（压水堆或沸水堆）安全壳外用IE级K3类电缆回路。

生产执行标准

企业标准（参照法国《RCC-E压水堆核电站核岛电气设备设计和建造规则》及核工业第二研究设计院编写的《0.6/1kV控制电缆技术规格书》的规定要求）

产品主要特点

1.该产品是用于核反应堆安全壳外，在正常情况及地震荷载下能执行其功能的电缆。质量鉴定程序为“K3”类。
2.产品具有无卤低烟阻燃特性，当火灾发生时蔓延速度慢，烟浓度低，有害气体释放量小，故对仪器设备的腐蚀性伤害小，能够适应核电 站特殊环境要求。
3.该类产品共开发了以下几个品种：额定电压6/10kV及以下电力电缆、控制电缆、仪器仪表电缆、补偿电缆、通信用光缆等五个系列，以适应不同场合的使用要求。

产品型号规格

1、额定电压6/10kV及以下电力电缆

型号名称

核电站用力电缆 型号及名称

型号		名称
铜	铝	
HDYJE-6	HDYJLE-6	额定电压6/10kV交联聚乙烯绝缘热塑性(热固性)护套无卤低烟阻燃核电站用电力电缆
HDYJE23-6	HDYJLE23-6	额定电压6/10kV交联聚乙烯绝缘钢带铠装热塑性(热固性)护套无卤低烟阻燃核电站用电力电缆
HDYJE-1	HDYJLE-1	额定电压0.6/1kV交联聚乙烯绝缘热塑性(热固性)护套无卤低烟阻燃核电站用电力电缆
HDYJE23-1	HDYJLE23-1	额定电压0.6/1kV交联聚乙烯绝缘钢带铠装热塑性(热固性)护套无卤低烟阻燃核电站用电力电缆

规格　　核电站用电力电缆规格

型　　号		芯　数	额 定 电 压　kV	
			0.6/1	6/10
			标称截面（mm^2）	
HDYJE-6 HDYJE23-6 HDYJE-1 HDYJE23-1	HDYJLE-6 HDYJLE23-6 HDYJLE-1 HDYJLE23-1	1	1.5～400	50～400
		2	1.5～150	--
		3	1.5～300	25～400
		4	1.5～300	--
		3+2、4+1	1.5～300	--
		5	1.5～35	--

注：钢带铠装结构电缆，导体截面应选择2.5mm^2以上规格。

2.控制电缆

型号名称　　核电站用控制电缆型号及名称

型　　号	名　　称
HKYJE	铜芯交联聚乙烯绝缘热塑性（热固性）无卤低烟阻燃聚烯烃护套核电站用控制电缆
HKYJEP	铜芯交联聚乙烯绝缘镀锡铜线编织屏蔽热塑性（热固性）无卤低烟阻燃聚烯烃护套核电站用控制电缆
HKYJE23	铜芯交联聚乙烯绝缘钢带铠装热塑性（热固性）无卤低烟阻燃聚烯烃护套核电站用控制电缆

注：电缆屏蔽形式可以是编织屏蔽型，也可以是铜塑复合带（P_2）或铝塑复合带（P_L）绕包屏蔽型。

规格　　核电站用控制电缆规格

型　号	额定电压(KV)	标称截面（mm^2）		
		1.0	1.5	2.5
		芯　数		
HKYJE HKYJEP	0.6/1	2～61		
HKYJE23		4～61		

3、仪器、仪表电缆

型号及名称　　核电站用仪器仪表电缆型号及名称

型　　号	名　　称
HYYJEP	铜芯交联聚乙烯绝缘镀锡铜丝编织总屏蔽热塑性（热固性）无卤低烟阻燃聚烯烃护套核电站用仪器仪表电缆
$HYYJP_2EP_2$	铜芯交联聚乙烯绝缘铜塑复合带绕包分屏蔽及总屏蔽热塑性（热固性）无卤低烟阻燃聚烯烃护套核电站用仪器仪表电缆
$HYYJP_LEP$	铜芯交联聚乙烯绝缘铝塑复合带绕包分屏蔽镀锡铜丝编织总屏蔽热塑性（热固性）无卤低烟阻燃聚烯烃护套核电站用仪器仪表电缆
$HYYJEP_2$	铜芯交联聚乙烯绝缘铜带绕包总屏蔽热塑性（热固性）无卤低烟阻燃聚烯烃护套核电站用仪器仪表电缆
$HYYJEP_L$	铜芯交联聚乙烯绝缘铝塑复合带绕包总屏蔽热塑性（热固性）无卤低烟阻燃烯烃护套核电站用仪器仪表电缆

规格　　核电站用仪器仪表电缆规格

型　　号	额定电压V	导体直径mm	线芯对数（二线组或三线组）
HYYJEP $HYYJEP_2$ $HYYJEP_L$ $HYYJP_2EP_2$ $HYYJP_LEP$	300/500	1.0或0.8	1～37

4、补偿电缆

型号及名称　　核电站用补偿电缆型号及名称

型　　号	名　　称
HB-（KCB）YJEP	铜-铜镍40型合金丝导体交联聚乙烯绝缘镀锡铜丝编织屏蔽热塑性（热固性）护套无卤低烟阻燃聚烯烃护套核电站用补偿电缆

注：①补偿电缆的屏蔽型式有总屏蔽、分屏蔽、分屏蔽加总屏蔽三种可供选择，屏蔽材料有：镀锡铜丝（P）、铜带（P_2）、铝带（P_L）；
②其它型号补偿电缆EX、TX、NC、JX等只需改写型号中括号内的部分，如：HB-EXYJEP2、HB-KXYJPEP。

规格　　核电站用补偿电缆规格

型　号	额定电压V	线芯对数（S）	标称截面（mm^2）
HB-（KCB）YJEP	300/500	1～19	1.0、1.5、2.5

主要技术参数

1、导体直流电阻（20℃）

1.1额定电压6/10kV及以下核电站用电力电缆，其导体直流电阻值可参照普通塑力缆。

1.2控制电缆导体直流电阻

标称截面（mm^2）	根数/单丝直径mm		20℃时导体直流电阻≤Ω/km	
	1 类	2 类	不 镀 金 属	镀 金 属
1.0	1/1.13	7/0.43	18.1	18.2
1.5	1/1.38	7/0.52	12.1	12.2
2.5	1/1.78	7/0.68	7.41	7.56

1.3仪表电缆导体直流电阻

导体直径(mm)	20℃时导体直流电阻≤Ω/km	
	不 镀 金 属	镀 金 属
0.8	36.0	36.7
1.0	23.5	23.8

1.4补偿电缆导体结构

标称截面(mm^2)	20℃时导体直流电阻≤Ω/km	
	单　　股	多　　股
1.0	1/1.13	7/0.43
1.5	1/1.37	7/0.52
2.5	1/1.76	19/0.41

2、绝缘电阻常数（Ki）

90℃时　3.67M W · km

3、成品工频耐压试验

1.电力电缆、控制电缆：3.5kV/5min

2.仪表电缆、补偿电缆：绝缘线芯间：2.5kV/5min；绝缘线芯与屏蔽间:1.5kV/5min

4、长期热循环试验

1.试验时间5000h

2.试验电压2kV

5、阻燃性能

5.1单根绝缘线芯垂直燃烧试验供火时间：供火15S，停火15S，反复5次指示旗烧伤面积应小于25%

5.2成束电缆燃烧试验（B类）　电缆损烧长度≤2.5m

5.3电缆烟浓度试验（透光率）≥60%

5.4被覆材料燃烧气体的腐蚀性PH值≥4.3；电导率≤100ms/mm

使用条件

1.电缆导体的最高额定温度为90℃，短路时（持续时间不超过5S）导体最高温度不超过250℃；

2.电缆敷设时环境温度不低于0℃；

3.敷设时电缆的允许弯曲半径：非铠装电缆不小于电缆外径的8倍；铠装电缆不小于电缆外径的16倍，电力电缆还需加大一些；

4.反应堆厂房正常工况r射线辐照累剂量为250KGY；LOCA工况r射线辐照累剂量为600KGY；

交货长度

1.交货长度不低于200m；

2.根据协议可以任何长度交货；

3.长度计量误差不超过±0.5%。

适用于额定电压450/750V及以下动力装置、建筑工程作固定布线用。

型号及名称

型　　号	名　　称	适　用　范　围
BVN	铜芯PVC绝缘尼龙护套电线	建筑、电器内部、开关等固定布线用
ZR-BVN	铜芯PVC绝缘尼龙护套阻燃电线	建筑、电器内部、开关等固定布线用，且有阻燃要求的场合

规格

型　　号	额定电压 V	标称截面（mm^2）	芯　　数
BVN	300/500	0.5、0.75、1.0	1
ZR-BVN	450/750	1.5～35	

生产执行标准
企业标准（参照行业报批标准稿内容编制）

产品特点

采用素有“柔软铠装”之称的尼龙6材料作电线的护层 ，在性能上完全符合GB5023和UL83标准要求，具有以下几个特点：

1.耐热变形小，具有优良的热稳定性；

2.较高的机械强度和优异的耐磨性；

3.与同规格的BV线相比，外径减小，给安装敷设带来了便利和经济性；

4.因尼龙自身具有润滑性，摩擦系数小，使电线穿管敷设方便、提高工作效率及使用安全性。

产品近似外径（供参考）

标称截面 (mm^2)	导体种类	导体结构 根数/单丝直径（mm）	参考外径（mm）	20℃时导体直流电阻(≤Ω/km) 铜 芯	20℃时导体直流电阻(≤Ω/km) 镀锡铜芯	70℃时最小绝缘电阻(MΩ·km)
0.5	1	1/0.80	2.0	36.0	36.7	0.015
0.75	1	1/0.97	2.2	24.5	24.8	0.012
0.75	2	7/0.37	2.4	24.5	24.8	0.014
1.0	1	1/1.13	2.4	18.1	18.2	0.011
1.0	2	7/0.43	2.6	18.1	18.2	0.013
1.5	1	1/1.38	2.7	12.1	12.2	0.011
1.5	2	7/0.52	2.9	12.1	12.2	0.010
2.5	1	1/1.78	3.1	7.41	7.56	0.010
2.5	2	7/0.68	3.4	7.41	7.56	0.009
4	1	1/2.25	3.6	4.61	4.70	0.0085
4	2	7/0.85	4.0	4.61	4.70	0.0077
6	1	1/2.76	4.5	3.08	3.11	0.0070
6	2	7/1.04	4.9	3.08	3.11	0.0065
10	2	7/1.35	6.5	1.83	1.48	0.0065
16	2	7/1.70	7.7	1.15	1.16	0.0050
25	2	7/2.14	9.8	0.727	0.734	0.0050
35	2	7/2.52	10.9	0.524	0.529	0.0040

补偿导线与补偿电缆是在一定温度范围内（包括常温）具有与所匹配的热电偶的热电动势值相同的一对或多对带有绝缘层的导线或电缆，用它们连接热电偶与测量装置，以补偿它们与热电偶连接处的温度变化所产生的误差，补偿导线与补偿电缆分为延长型和补偿型两种。

生产执行标准
GB/T4989-94及JB/T7495-94

使用条件

1.工作温度:
耐热用：最高200℃和260℃两种
一般用：最高70℃和105℃两种
2.最低环境温度:
氟塑料绝缘和护套线缆：固定敷设-60℃，非固定敷设-20℃
聚氯乙烯绝缘和护套线缆：固定敷设-40℃，非固定敷设-15℃
3.允许弯曲半径:
聚氯乙烯绝缘和护套非铠装线缆不小于电缆外径的6倍;
氟塑料绝缘和护套非铠装线缆不小于电缆外径的10倍;
铠装电缆不小于电缆外径的12倍。

型号、名称

补偿导线型号及名称

型　　号	名　　称
KX-G-VV	聚氯乙烯绝缘和护套一般用普通级K分度热电偶用补偿导线
KX-G-VPV	聚氯乙烯绝缘和护套铜丝编织屏蔽一般用普通级K分度热电偶用屏蔽补偿导线
KX-H-FF	氟塑料绝缘和护套普通级K分度热电偶用高温补偿导线

型　　号	名　　称
KX-H-F48	聚四氟绝缘、玻璃丝编织护套普通级K分度热电偶用高温补偿导线
KX-H-FPV$_{105}$	氟塑料绝缘铜丝编织屏蔽耐热105℃聚氯乙烯护套普通级K分度热电偶用高温补偿导线

补偿电缆型号及名称

型　　号	名　　称
KX-G-VV	聚氯乙烯绝缘对绞聚氯乙烯护套一般用普通级K分度热电偶用补偿电缆
KX-G-VPV	聚氯乙烯绝缘对绞铜丝编织分屏蔽聚氯乙烯护套一般用普通级K分度热电偶用补偿电缆
KX-G-VPVP	聚氯乙烯绝缘对绞铜丝编织分屏蔽和总屏蔽聚氯乙烯护套一般用普通级K分度热电偶用补偿电缆
KX-G-VVP	聚氯乙烯绝缘对绞铜丝编织总屏蔽聚氯乙烯护套一般用普通级K分度热电偶用补偿电缆
IA-KX-G-VP$_3$V	聚氯乙烯绝缘对绞铝塑复合膜双层分屏蔽和单层总屏蔽聚氯乙烯护套一般用普通级K分度热电偶用本安补偿电缆
KX-GS-VV	聚氯乙烯绝缘对绞聚氯乙烯护套一般用精密级K分度热电偶用补偿电缆
KX-GS-VPV	聚氯乙烯绝缘对绞铜丝编织分屏蔽聚氯乙烯护套一般用精密级K分度热电偶用补偿电缆
KX-GS-VPVP	聚氯乙烯绝缘对绞铜丝编织分屏蔽和总屏蔽聚氯乙烯护套一般用精密级K分度热电偶用补偿电缆
KX-GS-VVP	聚氯乙烯绝缘对绞铜丝编织总屏蔽聚氯乙烯护套一般用精密级K分度热电偶用补偿电缆
IA-KX-S-VP$_3$V	聚氯乙烯绝缘对绞铝塑复合膜双层分屏蔽和单层总屏蔽聚氯乙烯护套一般用精密级K分度热电偶用本安补偿电缆
KX-H-FF	氟塑料绝缘对绞氟塑料护套普通级K分度热电偶用高温补偿电缆

续表

型　　号	名　　称
KX-H-FP$_1$F	氟塑料绝缘对绞镀锡铜丝编织分屏蔽氟塑料护套普通级K分度热电偶用高温补偿电缆
KX-H-FP$_1$FP$_1$	氟塑料绝缘对绞镀锡铜丝编织分屏蔽和总屏蔽氟塑料护套普通级K分度热电偶用高温补偿电缆
KX-H-FFP$_1$	氟塑料绝缘对绞镀锡铜丝编织总屏蔽氟塑料护套普通级K分度热电偶用高温补偿电缆
KX-HS-FF	氟塑料绝缘对绞氟塑料护套精密级K分度热电偶用高温补偿电缆
KX-HS-FP$_1$F	氟塑料绝缘对绞镀锡铜丝编织分屏蔽氟塑料护套精密级K分度热电偶用高温补偿电缆
KX-HS-FP1FP$_1$	氟塑料绝缘对绞镀锡铜丝编织分屏蔽和总屏蔽氟塑料护套精密级K分度热电偶用高温补偿电缆
KX-HS-FFP$_1$	氟塑料绝缘对绞镀锡铜丝编织总屏蔽氟塑料护套精密级K分度热电偶用高温补偿电缆
KX-H-FV$_{105}$	氟塑料绝缘对绞耐热105℃聚氯乙烯护套普通级K分度热电偶用高温补偿电缆
KX-H-FP1V$_{105}$	氟塑料绝缘对绞镀锡铜丝编织分屏蔽耐热105℃聚氯乙烯护套普通级K分度热电偶用高温补偿电缆
KX-H-FP$_1$V$_{105}$P$_1$	氟塑料绝缘对绞镀锡铜丝编织分屏蔽和总屏蔽耐热105℃聚氯乙烯护套普通级K分度热电偶用高温补偿电缆
KX-H-FV$_{105}$P$_1$	氟塑料绝缘对绞镀锡铜丝编织总屏蔽耐热105℃聚氯乙烯护套普通级K分度热电偶用高温补偿电缆
KX-HS-FV$_{105}$	氟塑料绝缘对绞耐热105℃聚氯乙烯护套精密级K分度热电偶用高温补偿电缆
KX-HS-FP1V$_{105}$	氟塑料绝缘对绞镀锡铜丝编织分屏蔽耐热105℃聚氯乙烯护套精密级K分度热电偶用高温补偿电缆

续表

型　　号	名　　称
KX-HS-FP$_1$V$_{105}$P$_1$	氟塑料绝缘对绞镀锡铜丝编织分屏蔽和总屏蔽耐热105℃聚氯乙烯护套精密级K分度热电偶用高温补偿电缆
KX-HS-FV$_{105}$P$_1$	氟塑料绝缘对绞镀锡铜丝编织总屏蔽耐热105℃聚氯乙烯护套精密级K分度热电偶用高温补偿电缆

说明

①其它型号补偿导线KC、JX、SC、EX、NC、TX等，只需改写型号的第一项，如EX-G-VV，TX-H-FVP等；
②精密级用“S”表示，在型号的第二项后加上即可，普通级不标。如KX-HS-VPV等；
③需导体为多股软芯时，应在原型号后加“R”表示，如：TX-G-VVPR；
④补偿导线屏蔽层也可采用复合铝（或铜）带绕包：复合铝带（P3）、复合铜带（P2）；
⑤ 需阻燃型补偿电缆，应在原型号前加“ZR-”；

规格

补偿导线、补偿电缆规格

名　　称	线芯对数（S）	标称截面（mm^2）	线芯结构	
			A	R
补偿导线	1	0.5	1/0.80	7/0.30
		1.0	1/1.13	7/0.43
补偿电缆	1～19	1.5	1/1.37	7/0.52
		2.5	1/1.76	19/0.41

主要技术要求

补偿导线及补偿电缆合金导体和绝缘层颜色

产品型号	补偿导线及电缆线芯		补偿导线绝缘层着色		配用热电偶分度号
	正极	负极	正极	负极	
SC或RC	铜	铜镍	红	绿	S(铂铑10－铂) R(铂铑13－铂)
KCA KCA	铁	铜镍	红	蓝	K(镍铬－镍硅)
KCB KCB	铜	铜镍	红	蓝	
KX KX	镍铬	镍硅	红	黑	

续表

产品型号	补偿导线及电缆线芯		补偿导线绝缘层着色		配用热电偶分度号
	正极	负极	正极	负极	
EX EX	镍铬10	铜镍	红	棕	E(镍铬－铜镍)
JX JX	铁	铜镍	红	紫	J(铁－铜镍)
TX TX	铜	铜镍	红	白	T(铜－铜镍)
NC NC	铁	铜镍	红	灰	N(镍铬硅－镍硅)
NX NX	镍铬14硅	镍硅	红	灰	

补偿导线与补偿电缆使用分类、等级标志及护套着色

使用分类	标志代号	允差等级及标志		备　　注	护 套 着 色		
		普通级	精密级		普通级	精密级	本安型
一般用	G	省略	S	在旧标准GB4989-85中 普通级用B表示 精密级用A表示	黑色	灰色	蓝色
耐热用	H				黑色	黄色	蓝色

补偿导线及补偿电缆热电特性及允差表

型　号	使用分类	导线电缆温度范围℃	热电动势允差μV		热电偶测量端温度℃	往复电阻20℃长度为1m不大于Ω			
			普 通 级	精 密 级		0.5mm²	1.0mm²	1.5mm²	2.5mm²
SC&RC	G	0～100	±60(±5.0℃)	±30(±2.5℃)	1000	0.10	0.05	0.03	0.02
	H	0～200							
KCA	G	0～100	±100(±2.5℃)	±60(±1.5℃)	1000	1.40	0.70	0.47	0.28
	H	0～200			900				
KCB	G	0～100			900	1.04	0.52	0.35	0.21
KX	G	-20～100			900	2.20	1.10	0.73	0.44
	H	-25～200			900				
EX	G	-20～100	±200(±2.5℃)	±120(±1.5℃)	500	2.50	1.25	0.83	0.50
	H	-25～200			500				
JX	G	-20～100	±140(±2.5℃)	±85(±1.5℃)	500	1.30	0.65	0.43	0.26
	H	-25～200			500				
TX	G	-20～100	±60(±1.0℃)	±30(±0.5℃)	300	1.04	0.52	0.35	0.21
	H	25～200	±90(±1.5℃)	±48(±0.8℃)	300				
NC	G	0～100	±100(±2.5℃)	±60(±1.5℃)	900	1.50	0.75	0.50	0.30
	H	0～200			900				
NX	G	-20～100			900	2.86	1.43	0.95	0.57
	H	-25～200			900				

其它参数指标

项　　目	单　　位	参　数　指　标	
		PVC绝缘	F46或F绝缘
绝缘电阻（20℃）≥	MΩ・Km	25	500
电压试验	V/1min	1000	
阻燃性能	由供需双方根据补偿电缆的使用条件按GB/T18380-2001标准商定		

规格尺寸

补偿导线

芯数×标称截面(mm^2)	导体种类	最大外径（mm）				计算重量（kg/km）			
		VV (ZR-VV)	VPV (ZR-VPV)	FF	FP_1F	VV (ZR-VV)	VPV (ZR-VPV)	FF	FP_1F
2×0.5	A	3.7×6.4	4.3×7.0	2.6×4.6	3.2×5.2	30	50	27	45
	R	3.9×6.6	4.5×6.6	2.8×4.8	3.4×5.4	35	55	30	50
2×1.0	A	5.0×7.7	5.6×8.3	3.0×5.3	3.6×5.9	56	82	39	64
	R	5.1×8.0	5.7×8.5	3.1×5.6	3.7×6.2	60	87	45	69
2×1.5	A	5.2×8.3	5.8×8.9	3.2×5.8	3.8×6.4	68	93	54	77
	R	5.5×8.7	6.1×9.1	3.4×6.2	4.0×6.8	75	102	60	87
2×2.5	A	5.7×9.3	6.3×9.5	3.6×6.7	4.2×7.3	94	121	77	103
	R	5.9×9.8	6.5×10.1	4.0×7.3	4.6×7.9	101	133	84	114

补偿电缆

芯数×标称截面(mm^2)	导体种类	最大外径（mm）						计算重量（kg/km）					
		VV	VPV	FV	FP_1V	FF	FP_1F	VV	VPV	FV	FP_1V	FF	FP_1F
1×2×0.5	A	6.9	7.4	6.7	7.2	5.0	5.6	58	70	49	68	36	53
	R	7.3	7.7	7.0	7.4	5.2	5.8	59	73	52	73	38	56
1×2×1.0	A	8.7	9.1	7.4	7.8	5.8	6.3	87	107	64	86	50	70
	R	8.9	9.4	7.6	8.3	6.1	6.8	94	113	70	95	54	80
1×2×1.5	A	9.1	9.8	7.9	8.4	6.4	6.9	104	125	78	103	62	89
	R	9.6	10.5	8.1	8.8	6.6	7.4	109	131	83	110	72	95
1×2×2.5	A	10.0	10.7	8.8	9.2	7.4	7.8	129	153	106	133	92	117
	R	10.7	11.3	9.2	10.1	7.8	8.7	143	179	113	144	99	126
2×2×0.5	A	10.3	11.4	9.4	11.1	7.9	9.7	107	177	93	175	79	156
	R	10.6	12.0	9.5	11.4	8.1	10.0	115	186	98	183	84	164
2×2×1.0	A	13.0	15.0	10.5	12.2	9.0	11.0	175	282	128	220	112	207
	R	13.3	15.4	10.9	12.9	9.5	11.7	177	293	135	236	120	221
2×2×1.5	A	13.6	16.1	11.3	13.1	9.9	11.9	197	314	153	257	137	240
	R	15.1	16.8	11.9	14.4	10.7	13.0	226	338	174	294	158	277
2×2×2.5	A	15.8	17.5	12.8	15.2	11.6	13.6	277	388	211	346	198	325
	R	16.8	18.6	13.6	16.6	12.4	15.1	302	449	239	383	238	360
3×2×0.5	A	10.6	12.1	9.8	11.7	8.4	10.5	122	212	105	206	91	193
	R	11.2	12.7	10.0	12.1	8.6	10.9	134	220	110	210	96	204

续表

芯数×标称截面(mm^2)	导体种类	最大外径（mm）						计算重量（kg/km）					
		VV	VPV	FV	FP_1V	FF	FP_1F	VV	VPV	FV	FP_1V	FF	FP_1F
3×2×1.0	A	14.4	15.8	11.0	13.0	9.6	11.8	217	336	156	272	139	254
	R	14.7	16.3	11.6	13.6	10.3	12.4	232	356	170	291	155	273
3×2×1.5	A	15.2	17.1	12.0	14.5	10.8	13.0	264	387	195	337	181	317
	R	16.0	17.8	12.5	15.3	11.3	13.8	278	411	214	362	198	344
3×2×2.5	A	16.7	18.6	13.5	16.1	12.3	14.5	338	485	273	434	256	412
	R	17.9	19.8	15.2	17.6	13.6	16.1	369	553	314	466	295	446
4×2×0.5	A	11.3	12.9	10.5	13.5	9.0	12.3	151	252	133	254	113	236
	R	12.0	14.5	10.7	14.7	9.2	13.2	160	283	139	265	119	248
4×2×1.0	A	15.4	16.9	11.8	15.6	10.6	14.1	262	410	187	342	172	322
	R	16.2	17.4	12.4	16.6	11.2	15.1	271	418	201	368	185	346
4×2×1.5	A	16.3	18.3	12.9	16.8	11.7	15.3	309	462	235	405	218	383
	R	18.3	19.1	13.5	17.8	12.3	16.3	330	487	270	431	250	408
4×2×2.5	A	18.0	20.6	14.5	18.8	13.6	17.3	404	612	348	521	327	497
	R	19.3	21.9	16.3	21.5	14.7	19.7	440	691	377	566	355	540
5×2×0.5	A	12.7	15.0	11.7	14.4	10.5	12.5	183	321	158	322	146	302
	R	13.4	15.78	11.9	14.9	10.7	13.6	196	343	172	337	156	319
5×2×1.0	A	17.3	18.9	13.1	16.1	11.9	14.5	318	485	230	410	214	392
	R	18.0	19.4	14.5	16.9	13.0	15.4	334	504	269	448	251	423
5×2×1.5	A	18.3	21.0	15.1	17.2	13.5	15.6	383	591	300	492	288	468
	R	19.3	22.0	15.8	18.2	14.3	16.6	405	624	332	524	311	499
5×2×2.5	A	20.9	23.0	17.1	19.1	15.5	17.6	531	750	434	640	411	612
	R	22.3	24.5	18.3	21.8	16.7	20.0	574	848	473	726	453	696
6×2×0.5	A	15.0	16.8	13.2	16.3	12.0	14.7	234	384	195	385	178	361
	R	15.8	17.7	13.5	16.8	12.3	15.3	250	410	209	406	192	383
6×2×1.0	A	19.7	22.1	15.5	18.0	14.0	16.5	382	609	304	503	283	473
	R	20.9	22.8	16.5	19.1	15.0	17.6	433	643	326	539	303	507
6×2×1.5	A	21.5	23.9	17.1	19.5	15.5	17.9	492	703	363	592	352	562
	R	22.7	25.1	18.0	21.2	16.5	19.5	521	756	405	659	381	634
6×2×2.5	A	23.9	26.6	19.4	22.4	17.8	20.7	641	870	527	798	502	767
	R	25.5	28.4	21.6	24.8	19.8	23.0	697	1048	603	870	573	836
7×2×0.5	A	15.2	17.1	13.4	16.5	12.2	15.0	248	413	207	411	187	388
	R	16.1	17.9	14.4	17.0	12.9	15.5	260	435	235	436	215	408
7×2×1.0	A	20.7	22.4	15.8	18.2	14.3	16.7	429	650	318	531	296	505
	R	21.2	23.1	16.8	19.4	15.3	17.9	445	675	341	572	318	545
7×2×1.5	A	21.9	24.3	17.3	19.7	15.7	18.2	514	750	398	631	375	606
	R	23.0	25.4	18.3	21.5	16.7	19.8	537	796	426	704	402	672
7×2×2.5	A	24.2	27.1	19.7	22.7	18.2	21.0	676	971	562	857	535	825
	R	26.0	28.8	21.9	25.2	20.1	23.4	727	1113	637	932	607	897
8×2×0.5	A	16.5	18.5	15.2	17.8	13.6	16.3	279	464	245	400	228	435
	R	17.5	19.5	15.6	18.5	14.1	16.9	294	485	263	483	242	457
8×2×1.0	A	22.4	24.4	17.2	19.8	15.6	18.3	480	730	357	595	333	568
	R	23.1	15.1	18.3	21.8	16.7	20.0	490	759	380	671	360	640
8×2×1.5	A	23.8	26.8	18.8	22.1	17.3	20.4	574	840	450	741	426	710
	R	25.1	28.2	20.6	23.4	18.8	21.7	604	922	508	792	480	760
8×2×2.5	A	26.8	29.5	22.1	24.8	20.4	23.0	786	1089	663	968	634	934
	R	28.8	31.5	23.9	27.8	22.4	25.4	844	1250	718	1074	686	1046
9×2×0.5	A	17.3	19.5	16.0	18.7	14.4	17.2	300	509	273	503	252	478
	R	18.4	21.1	16.4	19.5	14.9	17.9	321	559	288	530	266	505
9×2×1.0	A	23.7	25.7	18.0	21.5	16.5	19.7	527	802	391	680	369	651
	R	24.3	26.8	19.3	22.9	17.7	21.1	542	859	423	735	398	703
9×2×1.5	A	25.1	28.3	19.8	23.2	18.2	21.5	633	955	497	816	472	783
	R	27.0	29.7	21.7	24.6	19.9	22.9	686	1010	560	866	530	837
9×2×2.5	A	28.3	31.1	23.3	26.5	21.6	24.3	866	1201	734	1091	703	1064
	R	30.5	33.2	25.2	29.4	23.4	26.8	932	1423	795	1186	761	1157

续表

芯数×标称截面(mm^2)	导体种类	最大外径（mm）						计算重量（kg/km）					
		VV	VPV	FV	FP_1V	FF	FP_1F	VV	VPV	FV	FP_1V	FF	FP_1F
10×2×0.5	A	17.5	19.5	16.1	18.8	14.5	17.3	324	541	293	540	271	514
	R	18.5	21.2	16.5	19.6	15.0	17.9	346	599	310	570	287	543
10×2×1.0	A	23.8	25.8	18.1	21.6	16.6	19.8	566	862	423	735	400	701
	R	24.5	26.9	19.4	23.0	17.8	21.1	584	922	458	791	433	758
10×2×1.5	A	25.2	28.4	19.8	23.3	18.2	21.6	684	1027	538	878	514	844
	R	27.1	29.8	21.8	24.7	20.0	22.9	742	1085	606	934	575	903
10×2×2.5	A	28.5	31.2	23.4	26.6	21.7	24.4	941	1296	797	1180	767	1152
	R	30.6	33.3	25.3	29.5	23.5	26.8	1009	1536	863	1279	827	1250
12×2×0.5	A	18.5	21.5	17.1	20.7	15.5	18.9	372	641	336	636	313	617
	R	19.7	22.6	17.6	21.5	16.1	19.7	396	680	354	681	332	650
12×2×1.0	A	25.2	27.5	19.4	23.0	17.8	21.2	647	1014	490	843	465	811
	R	26.5	28.7	21.3	24.4	19.6	22.7	697	1054	557	908	526	874
12×2×1.5	A	27.3	30.1	21.9	24.9	20.1	23.1	812	1191	655	1014	625980	
	R	28.8	31.8	23.2	26.8	21.5	25.1	856	1254	700	1119	668	1091
12×2×2.5	A	30.4	33.3	25.0	28.4	23.2	26.2	1086	1541	929	1367	896	1339
	R	32.7	35.6	26.5	31.5	25.9	28.9	1167	1767	1030	1404	1011	1455
14×2×0.5	A	20.6	22.9	18.3	22.1	--	--	420	736	380	732	--	--
	R	21.9	24.2	18.9	22.9	--	--	473	770	401	769	--	--
14×2×1.0	A	27.7	30.1	21.5	24.6	--	--	763	1161	588	960	--	--
	R	28.6	30.9	22.9	26.7	--	--	792	1199	634	1061	--	--
14×2×1.5	A	29.4	32.6	23.5	27.2	--	--	925	1379	749	1183	--	--
	R	31.0	34.2	25.0	28.8	--	--	975	1459	801	1266	--	--
14×2×2.5	A	32.8	35.9	27.2	30.5	--	--	1241	1762	1090	1564	--	--
	R	35.2	38.8	28.7	33.8	--	--	1335	2063	1180	1734	--	--
16×2×0.5	A	21.5	23.9	19.0	23.0	--	--	501	820	427	815	--	--
	R	22.8	25.2	19.7	23.9	--	--	528	860	453	861	--	--
16×2×1.0	A	28.9	31.4	22.3	25.6	--	--	855	1300	663	1075	--	--
	R	29.8	32.2	23.9	27.8	--	--	893	1380	715	1186	--	--
16×2×1.5	A	30.7	34.0	24.5	28.3	--	--	1050	1546	845	1328	--	--
	R	32.5	35.8	26.5	30.0	--	--	1100	1648	927	1418	--	--
16×2×2.5	A	34.2	38.0	28.5	31.8	--	--	1408	1982	1237	1796	--	--
	R	36.7	40.6	30.9	35.3	--	--	1516	2326	1341	1956	--	--
19×2×0.5	A	23.2	25.7	21.2	24.9	--	--	571	936	517	934	--	--
	R	24.6	27.6	22.0	25.7	--	--	598	1005	546	985	--	--
19×2×1.0	A	31.4	34.0	24.2	28.0	--	--	978	1528	758	1263	--	--
	R	32.9	34.9	25.9	30.0	--	--	1008	1577	818	1361	--	--
19×2×1.5	A	33.3	36.9	27.0	30.6	--	--	1193	1773	998	1528	--	--
	R	35.8	39.3	28.7	32.5	--	--	1254	1920	1065	1665	--	--
19×2×2.5	A	37.2	41.2	30.9	34.4	--	--	1615	2317	1420	2072	--	--
	R	40.5	44.1	33.6	38.7	--	--	1763	2677	1543	2284	--	--

订货须知

1、订货时务必注明产品名称、型号、对数、耐温等级、数量等；
2、成品电缆成圈长度为100m，成盘长度应不小于100m，长度计量误差不超过0.5%；
3、根据双方协议允许任何长度交货。

本产品适用于交流额定电压450/750V及以下，作电器仪表及自动化控制系统的信号传输线。

生产执行标准
企业标准

使用条件

1、工作温度：导体长期工作温度不超过200℃，环境温度不超过105℃；
2、额定电压U_0/U：450/750V；
3、最低环境温度：固定敷设-40℃；非固定敷设-15℃；
4、最小弯曲半径：非铠装电缆不小于电缆外径的6倍；铠装电缆不小于电缆外径的12倍。

型号、名称、用途

型 号	名 称	用 途
KFV	铜芯氟塑料绝缘105℃阻燃聚氯乙烯护套控制电缆	敷设在环境温度为-40～105℃场合中
KFP1V	铜芯氟塑料绝缘105℃阻燃聚氯乙烯护套屏蔽控制电缆	
KFV22	铜芯氟塑料绝缘105℃阻燃聚氯乙烯护套钢带铠装控制电缆	
XKFV	镀锡铜芯氟塑料绝缘105℃阻燃聚氯乙烯护套控制电缆	
XKFP1V	镀锡铜芯氟塑料绝缘105℃阻燃聚氯乙烯护套屏蔽控制电缆	
XKFV22	镀锡铜芯氟塑料绝缘105℃阻燃聚氯乙烯护套钢带铠装控制电缆	

注：K--控制电缆系列代号；F--F46绝缘；P1--镀锡铜丝屏蔽；X--镀锡铜导体；105--105℃阻燃型PVC塑料。

技术指标应符合

项 目		技 术 指 标									
导体直流电阻		0.5mm²		0.75mm²		1.0mm²		1.5mm²		2.5mm²	
20℃ (Ω/km)	镀 层	不镀锡	镀锡	不镀锡	镀锡	不镀锡	镀锡	不镀锡	镀锡	不镀锡	镀锡
	A、B类	36.0	36.7	24.5	24.8	18.1	18.2	12.1	12.2	7.41	7.56
	R类	39.0	40.1	26.0	26.7	19.5	20.0	13.3	13.7	7.98	8.21

试验电压(V/1min)	2500
绝缘电阻(MΩ・Km)	20℃时≥500
阻燃性能	高于C级

产品规格

导体结构 / 导体种类	导体标称截面（mm^2）					芯　　数
	0.5	0.75	1.0	1.5	2.5	
A	1/0.8	1/0.97	1/1.13	1/1.38	1/1.78	推存芯数为：2、3、4、5、6、7、8、9、10、12、14、16、18、19、20、24、27、30、37、44、48、52、61、等
B	7/0.3	7/0.37	7/0.43	7/0.52	7/0.68	
R	16/0.2	24/0.2	32/0.2	30/0.25	49/0.25	

电缆规格尺寸

芯数×标称截面 (mm^2)	导体结构	电缆近似外径（mm）		近似重量（kg/km）	
		KFV XKFV	KFP_1V $XKFP_1V$	KFV XKFV	KFP_1V $XKFP_1V$
2×0.5	A	6.2	7.0	43	62
	B	6.4	7.2	45	65
	R	6.5	7.4	46	66
2×0.75	A	6.6	7.5	50	70
	B	6.8	7.7	54	76
	R	6.9	7.8	55	78
2×1.0	A	6.8	7.7	56	80
	B	7.3	8.1	60	86
	R	7.4	8.2	62	87
2×1.5	A	7.6	8.5	73	99
	B	8.5	9.4	78	105
	R	8.6	9.6	79	108
2×2.5	A	8.8	9.7	105	136
	B	9.6	10.5	113	147
	R	9.7	10.6	115	150
3×0.5	A	6.4	7.2	53	72
	B	6.7	7.5	56	78
	R	6.8	7.7	58	80
3×0.75	A	6.8	7.7	62	84
	B	7.2	8.0	67	90
	R	7.3	8.2	68	92
3×1.0	A	7.3	8.2	72	96
	B	7.6	8.5	77	104
	R	7.7	8.7	80	106
3×1.5	A	7.9	8.8	95	121
	B	8.9	9.8	101	130
	R	9.0	10.0	103	132
3×2.5	A	9.4	10.2	138	173
	B	10.1	11.1	149	197
	R	10.2	11.3	151	200

续表

芯数×标称截面 (mm^2)	导体结构	电缆近似外径（mm）		近似重量（kg/km）	
		KFV XKFV	KFP_1V $XKFP_1V$	KFV XKFV	KFP_1V $XKFP_1V$
4×0.5	A	6.8	7.7	63	86
	B	7.2	8.0	66	90
	R	7.3	8.2	67	91
4×0.75	A	7.6	8.3	77	99
	B	7.7	8.6	81	108
	R	7.8	8.7	82	109
4×1.0	A	7.8	8.7	88	116
	B	8.2	9.0	95	123
	R	8.2	9.2	97	126
4×1.5	A	8.6	9.5	118	148
	B	9.7	10.6	125	157
	R	9.8	11.0	127	159
4×2.5	A	10.2	11.1	174	222
	B	11.0	11.9	187	239
	R	11.2	12.1	190	241
5×0.5	A	7.3	8.3	76	100
	B	7.7	8.6	80	107
	R	7.8	8.7	81	108
5×0.75	A	7.9	8.6	91	118
	B	8.3	9.2	98	127
	R	8.4	9.2	99	128
5×1.0	A	8.4	9.2	107	136
	B	8.8	9.7	114	145
	R	8.9	9.9	117	148
5×1.5	A	9.2	10.2	145	179
	B	10.5	11.3	154	189
	R	10.7	11.5	156	202
5×2.5	A	11.2	12.0	217	270
	B	12.0	12.9	232	290
	R	12.2	13.1	235	293
6×0.5	A	7.9	8.9	89	115
	B	8.3	9.1	93	122
	R	8.4	9.2	95	124
6×0.75	A	8.5	9.4	106	135
	B	8.9	9.8	114	145
	R	9.0	9.9	116	147
6×1.0	A	9.0	9.9	125	157
	B	9.6	10.5	133	168
	R	9.7	10.7	138	172
6×1.5	A	10.0	10.9	170	218
	B	11.3	12.2	180	233
	R	11.5	12.4	183	235
6×2.5	A	12.0	12.9	257	317
	B	13.0	14.5	277	340
	R	13.1	14.7	280	342
7×0.5	A	7.9	8.9	92	119
	B	8.3	9.2	96	126
	R	8.4	9.2	99	132
7×0.75	A	8.5	9.4	113	141
	B	8.9	9.8	121	152
	R	9.0	9.9	123	154
7×1.0	A	9.0	9.9	134	166
	B	9.6	10.5	143	178
	R	9.7	10.7	148	183

续表

芯数×标称截面 (mm^2)	导体结构	电缆近似外径（mm）		近似重量（kg/km）	
		KFV XKFV	KFP_1V $XKFP_1V$	KFV XKFV	KFP_1V $XKFP_1V$
7×1.5	A	10.0	10.9	183	230
	B	11.3	12.2	194	246
	R	11.5	12.4	197	249
7×2.5	A	12.0	12.9	279	339
	B	13.0	14.5	301	364
	R	13.1	14.7	296	369
8×0.5	A	8.4	9.2	103	131
	B	8.7	9.6	108	139
	R	8.9	9.8	109	141
8×0.75	A	9.0	9.9	125	157
	B	9.5	10.3	135	170
	R	9.7	10.6	138	172
8×1.0	A	9.7	10.6	150	185
	B	10.2	11.1	161	209
	R	10.3	11.3	166	213
8×1.5	A	10.8	11.7	206	258
	B	12.2	13.2	218	273
	R	12.4	13.4	222	278
8×2.5	A	12.9	14.4	314	398
	B	14.6	15.5	359	428
	R	14.7	15.7	353	422
9×0.5	A	9.0	9.9	115	145
	B	9.5	10.3	120	154
	R	9.7	10.6	122	157
9×0.75	A	9.9	10.8	140	175
	B	10.2	11.1	151	199
	R	10.5	11.3	154	203
9×1.0	A	10.5	11.3	169	216
	B	11.1	12.0	180	234
	R	11.3	12.3	185	240
9×1.5	A	11.7	12.5	232	290
	B	12.3	14.9	245	308
	R	12.5	15.2	249	312
9×2.5	A	14.9	15.7	376	443
	B	16.2	16.9	400	475
	R	16.3	17.2	394	468
10×0.5	A	9.6	10.5	126	159
	B	10.0	10.9	130	178
	R	10.2	11.2	133	181
10×0.75	A	10.9	11.2	153	201
	B	11.1	11.8	166	218
	R	11.3	12.1	169	223
10×1.0	A	11.2	12.0	185	237
	B	11.3	12.7	198	255
	R	11.5	13.0	204	263
10×1.5	A	12.4	13.3	254	316
	B	12.9	15.7	270	355
	R	15.0	16.0	272	360
10×2.5	A	15.6	16.5	411	487
	B	17.1	17.9	443	521
	R	17.3	18.3	436	514
12×0.5	A	9.8	10.7	144	178
	B	10.3	11.2	150	198
	R	10.6	11.4	153	203

续表

芯数×标称截面 (mm^2)	导体结构	电缆近似外径（mm）		近似重量（kg/km）	
		KFV XKFV	KFP_1V $XKFP_1V$	KFV XKFV	KFP_1V $XKFP_1V$
12×0.75	A	10.6	11.5	177	227
	B	11.2	12.3	187	241
	R	11.4	12.3	194	249
12×1.0	A	11.4	13.0	213	268
	B	12.2	13.3	238	288
	R	12.4	13.6	235	296
12×1.5	A	12.8	16.2	294	376
	B	15.3	16.5	330	401
	R	15.7	17.2	340	408
12×2.5	A	16.2	18.5	477	556
	B	17.6	18.8	516	595
	R	17.8	11.2	525	605
14×0.5	A	10.2	11.7	162	208
	B	10.8	12.0	168	221
	R	11.0	12.0	173	227
14×0.75	A	11.1	12.7	201	253
	B	11.8	13.0	216	273
	R	12.0	12.9	221	280
14×1.0	A	12.0	13.5	242	299
	B	12.7	13.8	259	324
	R	12.9	15.0	268	350
14×1.5	A	13.4	16.3	335	423
	B	16.2	17.2	378	449
	R	16.3	17.9	382	458
14×2.5	A	17.2	19.4	549	628
	B	18.5	19.7	586	652
	R	18.7	11.7	594	661
16×0.5	A	10.8	12.2	182	234
	B	11.2	12.5	191	245
	R	11.6	12.5	200	255
16×0.75	A	11.7	13.2	226	281
	B	12.3	13.5	246	307
	R	12.5	13.4	254	311
16×1.0	A	12.5	14.9	275	337
	B	13.3	15.2	294	378
	R	13.5	15.6	303	392
16×1.5	A	14.7	17.7	407	474
	B	16.8	18.0	428	503
	R	17.1	18.3	437	511
16×2.5	A	17.9	20.9	621	707
	B	19.6	21.2	668	779
	R	19.9	12.2	677	785
18×0.5	A	11.3	12.8	203	256
	B	11.9	13.1	213	270
	R	12.1	13.2	220	278
18×0.75	A	12.3	14.5	252	312
	B	13.0	14.8	273	355
	R	13.2	14.7	278	363
18×1.0	A	13.2	15.6	307	380
	B	14.7	15.9	346	415
	R	14.9	16.7	358	427
18×1.5	A	15.5	18.6	449	523
	B	17.7	19.0	476	556
	R	18.0	19.7	487	564

续表

芯数×标称截面 (mm^2)	导体结构	电缆近似外径（mm）		近似重量（kg/km）	
		KFV XKFV	KFP_1V $XKFP_1V$	KFV XKFV	KFP_1V $XKFP_1V$
18×2.5	A	18.8	19.7	693	804
	B	21.8	21.8	766	868
	R	22.0	22.2	753	854
19×0.5	A	11.3	12.2	207	260
	B	11.9	12.8	217	274
	R	12.1	13.0	220	280
19×0.75	A	12.3	13.2	259	319
	B	13.0	14.5	280	362
	R	13.2	14.7	285	370
19×1.0	A	13.2	14.7	315	398
	B	14.7	15.6	357	427
	R	15.0	15.9	369	439
19×1.5	A	15.5	16.7	461	535
	B	17.7	18.6	489	570
	R	18.0	19.0	501	578
19×2.5	A	18.8	19.7	716	826
	B	20.9	21.8	790	891
	R	21.2	22.1	801	878
20×0.5	A	11.6	12.4	216	272
	B	12.1	13.0	226	286
	R	12.4	13.3	231	292
20×0.75	A	12.5	13.4	270	332
	B	13.2	14.7	292	370
	R	13.5	15.1	297	385
20×1.0	A	13.5	15.1	330	416
	B	15.1	16.0	376	443
	R	15.3	16.3	385	461
20×1.5	A	15.8	16.7	486	560
	B	18.2	19.0	517	596
	R	18.5	19.3	524	602
20×2.5	A	19.3	20.6	750	867
	B	21.5	22.3	828	931
	R	21.7	22.6	833	946
24×0.5	A	13.0	14.5	256	337
	B	13.6	15.2	269	358
	R	14.6	15.5	293	362
24×0.75	A	14.9	15.7	340	409
	B	15.6	16.5	369	443
	R	16.0	17.0	375	451
24×1.0	A	15.8	16.7	414	488
	B	16.9	17.8	444	523
	R	17.2	18.3	459	539
24×1.5	A	17.9	18.8	575	660
	B	21.0	21.9	610	721
	R	21.4	22.4	618	734
24×2.5	A	22.3	23.2	919	1026
	B	24.2	25.1	985	1102
	R	24.4	25.5	967	1088
27×0.5	A	13.2	14.7	282	365
	B	14.6	15.5	315	386
	R	15.0	15.8	322	391
27×0.75	A	15.2	16.1	375	445
	B	16.0	16.8	405	481
	R	16.3	17.2	416	490

续表

芯数×标称截面 (mm^2)	导体结构	电缆近似外径（mm）		近似重量（kg/km）	
		KFV XKFV	KFP_1V $XKFP_1V$	KFV XKFV	KFP_1V $XKFP_1V$
27×1.0	A	16.3	17.2	456	532
	B	17.3	18.1	491	570
	R	17.6	18.4	503	587
27×1.5	A	18.5	19.2	633	723
	B	21.5	22.3	672	792
	R	21.8	22.7	700	804
27×2.5	A	22.8	23.7	1015	1126
	B	24.9	25.7	1090	1210
	R	25.2	26.0	1110	1190
30×0.5	A	14.4	15.3	329	396
	B	15.2	16.0	343	414
	R	15.4	16.3	349	426
30×0.75	A	15.6	16.5	408	485
	B	16.5	17.4	443	521
	R	16.8	17.7	453	532
30×1.0	A	16.8	17.7	500	578
	B	17.8	18.7	532	620
	R	18.0	19.0	552	637
30×1.5	A	18.9	19.8	697	807
	B	22.2	23.2	758	862
	R	22.5	23.5	772	875
30×2.5	A	23.7	24.5	1115	1232
	B	25.7	27.3	1199	1368
	R	26.0	27.6	1220	1380
37×0.5	A	15.4	16.3	392	467
	B	16.2	17.2	413	485
	R	16.5	17.4	415	494
37×0.75	A	16.6	17.5	488	567
	B	17.7	18.6	530	616
	R	18.0	18.9	541	626
37×1.0	A	18.0	18.9	600	686
	B	19.3	20.6	641	752
	R	19.6	20.9	661	778
37×1.5	A	20.8	21.7	861	964
	B	23.9	24.8	917	1023
	R	24.3	253	932	1040
37×2.5	A	25.4	27.0	1347	1509
	B	28.4	29.3	1490	1622
	R	28.6	29.6	1510	1645

注：1、以上外形尺寸为推荐的芯数，如用户需要其它芯数（规格）尺寸另提供；
2、本公司还制造聚四氟薄膜绕包，玻璃丝编织烧结，阻燃105°聚氯乙烯护套控制电缆。

交货要求

1.14芯及以下为1000m，14芯以上为500m，允许30m以上的短线段交货，数量不超过交货总长度的10%，长度计量误差为±0.5%。

2.有特殊要求供需双方可另行协商。

本产品适用于石油、化工、发电、冶金等工矿企业，在高温、低温和酸、碱、油、水及腐蚀气体的恶劣环境中作电器仪表和自动化控制系统的信号传输线。

生产执行标准
采用企业标准。

使用条件

1.工作温度：KFF-200、KFP_1F-200、KFP_1F22-200、KFF22-200型不超过200℃；
KFF-260、KFP_1F-260、KFF22-260、KFP_1F22-260型不超过260℃；
2.额定电压U0/U：450/750V及以下；
3.最低环境温度：固定敷设60℃，非固定敷设-20℃；
4.最小弯曲半径：KFF型应不小于电缆外径的10倍；
KFF22、KFP_1F、KFP_1F22型应不小于电缆外径的12倍。

型号、名称

型　号	名　称	备　注
KFF-200	F_{46}绝缘和护套耐高温电缆	长期工作温度200℃
KFP_1F-200	F_{46}绝缘和护套屏蔽耐高温电缆	
KFF22-200	F_{46}绝缘和护套钢带铠装耐 高温电缆	
KFP_1F22-200	F_{46}绝缘和护套钢带铠装屏蔽耐高温电缆	
KFF-260	PFA绝缘和护套耐高温电缆	长期工作温度260℃
KFP_1F-260	PFA绝缘和护套屏蔽耐高温电缆	
KFF22-260	PFA绝缘和护套钢带铠装耐 高温电缆	
KFP_1F22-260	PFA绝缘和护套钢带铠装屏蔽耐高温电缆	

1、型号结构组合型式:

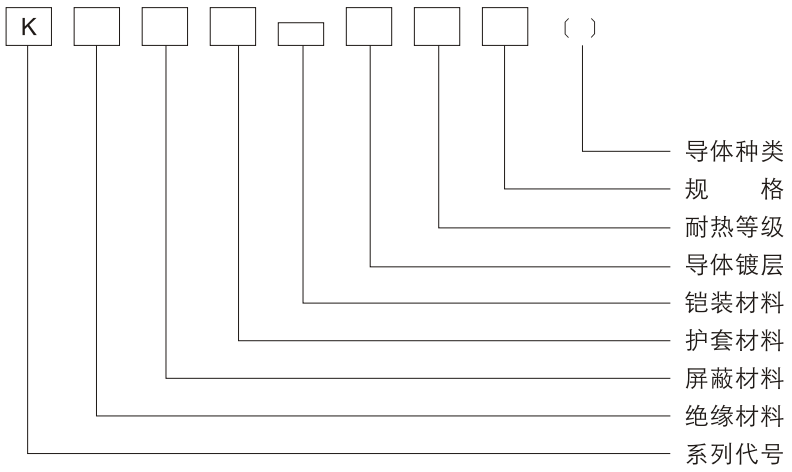

2、型号用字母、数字代号的含义

项　　目	代号	含　　义
系列代号	K	控制电缆
绝缘材料	F	聚全氟乙丙烯(F_{46})最高工作温度200℃
		可熔性聚四氟乙烯(PFA)最高工作温度260℃
屏蔽材料	P_1	镀锡铜丝编织屏蔽(无屏蔽可省略)
护套材料	F	聚全氟乙丙烯(F_{46})最高工作温度200℃
		可熔性聚四氟乙烯(PFA)最高工作温度260℃
铠装材料	22	钢带铠装
导体镀层	X Y	镀锡导体 镀银导体
耐热等级	200 260	最高工作温度200℃ 最高工作温度260℃
规格		填写芯数×导体截面(N×S) N：2、3、4、5、7、8、10、12、14、16、19、24、27、30、37、44、48、52、 S：0.2、0.35、0.5、0.75、1.0、1.5、2.5、4、6(mm^2)
导体种类 (在括号内填写)	A B R	单根导体 七根绞合导体 多股绞合软导体

例1: 10芯1.5mm^2镀锡铜线A类导体F46绝缘和护套钢带铠装镀锡铜线屏蔽高温电缆表示为：KFP1F22X-200 10×1.5（A）

例2: 10芯1.5mm^2镀银B类导体，PFA绝缘和护套耐高温电缆表示为：KFFY-260 10×1.5（B）

技术指标

项目	技术指标															
导体直流电阻(20℃)	截面(mm²) / 电阻(Ω/km) / 导体		0.5		0.75		1.0		1.5		2.5		4		6	
			不镀锡	镀锡	不镀锡	镀锡	不镀锡	镀锡	不镀锡	镀锡	不镀锡	镀锡	不镀锡	镀锡	不镀锡	镀锡
	导体种类	AB类	36.0	36.7	24.5	24.8	18.1	18.2	12.1	12.2	7.41	7.56	4.61	4.70	3.08	3.11
		R类	39.0	40.1	26.0	26.7	19.5	20.0	13.3	13.7	7.98	8.21	4.95	5.09	3.30	3.39
试验电压	额定电压450/750V，试验电压2500V，1min； 额定电压300/500V及以下，试验电压2000V，1min															
绝缘电阻	20℃时≥500MΩ·km															

电缆的规格、结构尺寸

KFF-200(260)、KFP_1F-200(260)型

芯数×标称截面(mm²)	导体种类	电缆最大外径(mm) KFF-200 KFF-260	电缆最大外径(mm) KFP_1F-200 KFP_1F-260	芯数×标称截面(mm²)	导体种类	电缆最大外径(mm) KFF-200 KFF-260	电缆最大外径(mm) KFP_1F-200 KFP_1F-260
2×0.5	A	4.8	5.6	4×2.5	A	9.2	10.3
	B	5.0	5.8		B	10.2	11.1
	R	5.2	6.0		R	10.5	11.4
2×0.75	A	5.2	6.0	4×4	A	117	12.8
	B	5.8	6.0		B		
	R	6.1	7.2		R	11.9	13.0
2×1.0	A	5.8	6.6	4×6			
	B	6.2	7.2		B	13.5	14.4
	R	6.4	7.4		R	13.9	14.8
2×1.5	A	6.9	7.6	5×0.5	A	6.0	7.0
	B	7.3	8.0		B	6.3	7.3
	R	7.4	8.3		R	6.9	7.6
2×2.5	A	7.9	8.9	5×0.75	A	6.9	7.6
	B	8.5	9.5		B	7.5	8.4
	R	8.8	9.8		R	8.0	8.9

续表

芯数×标称截面（mm^2）	导体种类	电缆最大外径(mm) KFF-200 KFF-260	电缆最大外径(mm) KFP_1F-200 KFP_1F-260	芯数×标称截面（mm^2）	导体种类	电缆最大外径(mm) KFF-200 KFF-260	电缆最大外径(mm) KFP_1F-200 KFP_1F-260
2×4	B	9.9	11.0	5×1.0	A	7.5	8.4
	R	10.3	11.2		B	8.0	9.0
					R	8.4	9.4
2×6	B	11.4	12.5	5×1.5	A	8.6	9.6
	R	11.7	12.8		B	9.2	10.3
					R	9.4	10.5
3×0.5	A	5.1	5.9	5×2.5	A	10.2	11.1
	B	5.3	6.1		B	11.1	12.0
	R	5.5	6.3		R	11.4	12.5
3×0.75	A	5.5	6.2	5×2.5	A	10.2	11.1
	B	6.1	7.1		B	11.1	12.0
	R	6.5	7.5		R	11.4	12.5
3×1.0	A	6.1	7.1	5×4	B	13.0	13.9
	B	6.5	7.5		R	13.3	14.2
	R	7.1	7.8				
3×1.5	A	7.2	7.8	5×6	B	14.8	15.7
	B	7.7	8.6		R	15.2	16.1
	R	7.8	8.7				
3×2.5	A	8.3	9.3	7×0.5	A	6.5	7.5
	B	9.1	10.2		B	7.1	7.8
	R	9.4	10.5		R	7.4	8.3
3×4	B	10.7	11.6	7×0.75	A	7.4	8.3
	R	10.9	11.8		B	8.1	9.1
					R	8.6	9.6
3×6	B	12.1	13.2	7×1.0	A	8.1	9.1
	R	12.7	13.6		B	8.7	9.7
					R	9.2	10.3
4×0.5	A	5.5	6.3	7×1.5	A	9.4	10.4
	B	5.8	6.8		B	10.2	11.1
	R	6.0	7.0		R	10.5	11.3
4×0.75	A	6.0	7.0	7×2.5	A	11.1	12.0
	B	6.9	7.6		B	12.1	13.2
	R	7.3	8.0		R	12.7	13.6
4×1.0	A	6.9	7.6	7×4	B	14.1	15.0
	B	7.4	8.4		R	14.5	15.4
	R	7.7	8.6				
4×1.5	A	7.9	8.8	7×6	B	16.2	17.1
	B	8.4	9.4		R	16.7	17.8
	R	8.6	9.6				
8×0.5	A	7.3	8.0	8×4	B	15.3	16.2
	B	7.5	8.5		R	15.7	16.2
	R	7.9	8.9				
8×0.75	A	7.9	8.9	8×6	B	17.1	18.6
	B	8.7	9.7		R	18.3	19.3
	R	9.4	10.5				
8×1.0	A	8.7	9.7	10×0.5	A	8.4	9.4
	B	9.7	10.6		B	8.9	9.8
	R	9.9	11.0		R	9.3	10.4
8×1.5	A	11.3	11.2	10×0.75	A	9.3	10.4
	B	11	11.9		B	10.5	11.4
	R	11.3	12.3		R	11.1	12.0
8×2.5	A	12.0	13.1	10×1.0	A	10.5	11.4
	B	13.3	14.2		B	11.3	12.4
	R	13.7	14.6		R	11.7	12.8

续表

芯数×标称截面（mm^2）	导体种类	电缆最大外径(mm) KFF-200 KFF-260	电缆最大外径(mm) KFP_1F-200 KFP_1F-260	芯数×标称截面（mm^2）	导体种类	电缆最大外径(mm) KFF-200 KFF-260	电缆最大外径(mm) KFP_1F-200 KFP_1F-260
10×1.5	A	12.1	13.2	12×4	B	18.8	19.8
	B	13.1	14.0		R	19.4	20.3
	R	13.4	14.3				
10×2.5	A	14.3	15.2	12×6	B	20.8	22.9
	B	15.6	16.2		R	22.4	23.5
	R	16.1	17.0				
10×4	B	18.2	19.2	14×0.5	A	9.2	10.3
	R	18.7	19.7		B	9.6	10.7
					R	10.2	11.1
10×6	B	20.0	21.9	14×0.75	A	10.2	11.1
	R	21.7	22.6		B	11.3	12.4
					R	11.8	12.9
12×0.5	A	8.7	9.7	14×1.0	A	11.3	12.4
	B	9.2	10.3		B	12.4	13.3
	R	9.6	10.7		R	12.9	13.8
12×0.75	A	9.6	10.7	14×1.5	A	13.3	14.2
	B	10.8	11.7		B	14.2	15.1
	R	11.5	12.6		R	14.5	15.4
12×1.0	A	10.8	11.7	14×2.5	A	15.5	16.4
	B	11.7	12.8		B	16.9	18.0
	R	12.1	13.2		R	17.7	18.6
12×1.5	A	12.6	13.5	14×4	B	19.9	20.8
	B	13.5	14.4		R	20.4	21.3
	R	13.8	14.7				
12×2.5	A	14.7	15.6	14×6	B	23.0	23.9
	B	16.1	17.0		R	23.8	24.5
	R	16.6	17.7				

注：16～52芯的电缆规格，其外形尺寸根据用户需要另行提供。

KFF22-200(260)、KFP_1F22-200(260)型

芯数×标称截面（mm^2）	导体种类	电缆最大外径(mm) KFF22-200 KFF22-260	电缆最大外径(mm) KFP_1F22-200 KFP_1F22-260	芯数×标称截面（mm^2）	导体种类	电缆最大外径(mm) KFF22-200 KFF22-260	电缆最大外径(mm) KFP_1F22-200 KFP_1F22-260
2×4	B	13.4	14.5	10×0.75	A	12.8	13.9
	R	13.6	14.7		B	13.8	14.9
					R	14.4	15.7
2×6	B	14.7	15.8	10×1.0	A	13.8	14.9
	R	15.0	16.1		B	14.6	15.7
					R	15.0	16.1
3×4	B	14.0	15.1	10×1.5	A	15.4	16.5
	R	14.2	15.3		B	16.2	17.3
					R	16.5	17.6
3×6	B	15.5	16.5	10×2.5	A	17.1	19.0
	R	15.8	16.9		B	19.2	20.3
					R	19.7	20.8
4×4	A	15.0	16.1	10×4	B	21.6	22.7
	B	15.3	16.4		R	22.1	23.4
	R		18.1				

续表

芯数×标称截面（mm^2）	导体种类	电缆最大外径(mm) KFF22-200 KFF22-260	电缆最大外径(mm) KFP_1F22-200 KFP_1F22-260	芯数×标称截面（mm^2）	导体种类	电缆最大外径(mm) KFF22-200 KFF22-260	电缆最大外径(mm) KFP_1F22-200 KFP_1F22-260
4×6	B	16.6	18.1	12×0.75	A	13.1	14.2
	R	17.0	18.5		B	14.1	15.2
					R	14.8	15.9
5×2.5	A	13.5	14.6	12×1.0	A	14.1	15.2
	B	14.4	15.5		B	14.9	16.1
	R	14.8	15.9		R	15.4	16.5
5×4	B	16.1	17.2	12×1.5	A	15.7	16.8
	R	16.4	17.5		B	16.6	18.1
					R	16.9	18.0
5×6	B	18.3	19.5	12×2.5	A	18.2	19.4
	R	18.7	20.1		B	19.7	20.8
					R	20.2	21.3
7×0.25	A	14.1	15.5	12×4	B	22.2	23.5
	B	15.4	16.5		R	22.7	24.0
	R	15.8	17.0				
7×4	B	17.2	18.7	14×0.5	A	12.7	13.8
	R	17.6	19.5		B	13.2	14.3
					R	13.6	14.7
7×6	B	19.8	20.9	14×0.75	A	13.5	14.6
	R	20.3	21.4		B	14.6	15.7
					R	15.4	16.5
8×1.0	A	12.1	13.4	14×1.0	A	14.5	15.7
	B	12.8			B	15.6	16.6
	R	13.4	14.5		R	16.0	17.1
8×1.5	A	13.7	14.8	14×1.5	A	16.4	17.5
	B	14.3	15.4		B	17.3	18.8
	R	14.6	15.7		R	17.6	19.2
8×2.5	A	15.3	16.4	14×2.5	A	19.1	20.2
	B	16.4	17.5		B	20.5	21.6
	R	16.8	18.3		R	20.9	22.2
8×4	B	17.8	20.0	14×4	B	23.4	24.5
	R	19.3	20.4		R	24.0	25.1
8×6	B	21.1	22.2				
	R	21.9	22.8				

注：16～44芯的电缆规格，其外形尺寸根据需要另行提供。

交货长度

根据双方协议允许任何长度交货，长度计量误差为±0.5%。

本产品适用于石油、化工、电力、煤气工程、矿山等存在爆炸危险的场合以及其它防爆安全要求较高的场合，传输自动控制信号。该电缆具有低电容、低电感集散型仪表信号电缆，简称本安型DCS电缆，具有优异的屏蔽性能和抗干扰性能，因此防爆安全性能明显高于一般DCS电缆和计算机控制电缆。

生产执行标准
采用企业标准

使用条件

1.交流额定电压U_0/U：300/500V
2.导体线芯最高工作温度：聚乙烯绝缘70℃；交联聚乙烯绝缘90℃；无卤低烟阻燃聚烯烃70℃；
3.最低环境温度：固定敷设-40℃，非固定敷设-15℃；
4.安装敷设温度：不低于0℃；
5.电缆允许弯曲半径：非铠装、编织屏蔽电缆不小于电 缆外径的6倍；铜带屏蔽电缆不小于电缆外径的12倍。

型号及名称

型　　号	名　　称
IJYPVP	铜芯聚乙烯绝缘聚氯乙烯护套铜线或镀锡铜线编织分屏及总屏本安用DCS电缆
IJYPVRP	铜芯聚乙烯绝缘聚氯乙烯护套铜线或镀锡铜线编织分屏及总屏本安用DCS软电缆
$IJYP_LVP_L$	铜芯聚乙烯绝缘聚氯乙烯护套铝塑复合带绕包分屏及总屏本安用DCS电缆
$IJYP_LVRP_L$	铜芯聚乙烯绝缘聚氯乙烯护套铝塑复合带绕包分屏及总屏本安用DCS软电缆

续表

型　　号	名　　称
$IJYP_2VP_2$	铜芯聚乙烯绝缘聚氯乙烯护套铜塑复合带绕包分屏及总屏本安用DCS电缆
$IJYP_2VRP_2$	铜芯聚乙烯绝缘聚氯乙烯护套铜塑复合带绕包分屏及总屏本安用DCS软电缆
IJYJPVP	铜芯交联聚乙烯绝缘聚氯乙烯护套铜线或镀锡铜线编织分屏及总屏本安用DCS电缆
IJYJP VRP	铜芯交联聚乙烯绝缘聚氯乙烯护套铜线或镀锡铜线编织分屏及总屏本安用DCS软电缆
$IJYJP_LVP_L$	铜芯交联聚乙烯绝缘聚氯乙烯护套铝塑复合带绕包分屏及总屏本安用DCS电缆
$IJYJP_LVRP_L$	铜芯交联聚乙烯绝缘聚氯乙烯护套铝塑复合带绕包分屏及总屏本安用DCS软电缆
$IJYJP_2VP_2$	铜芯交联聚乙烯绝缘聚氯乙烯护套铜塑复合带绕包分屏及总屏本安用DCS电缆
$IJYJP_2VRP_2$	铜芯交联聚乙烯绝缘聚氯乙烯护套铜塑复合带绕包分屏及总屏本安用DCS软电缆
WDZIJYDPYDP	铜心无卤低烟阻燃聚烯烃绝缘和护套铜线或镀锡铜线编织分屏及总屏本安用DCS电缆
WDZIJYDPYDRP	铜心无卤低烟阻燃聚烯烃绝缘和护套铜线或镀锡铜线编织分屏及总屏本安用DCS软电缆
$WDZIJYDP_LYDP_L$	铜芯无卤低烟阻燃聚烯烃绝缘和护套铝塑复合带绕包分屏及总屏本安用DCS电缆
$WDZIJYDP_LYD\ RP_L$	铜芯无卤低烟阻燃聚烯烃绝缘和护套铝塑复合带绕包分屏及总屏本安用DCS软电缆
$WDZIJYDP_2YDP_2$	铜芯无卤低烟阻燃聚烯烃绝缘和护套铜塑复合带绕包分屏及总屏本安用DCS电缆
$WDZIJYDP_2YD\ RP_2$	铜芯无卤低烟阻燃聚烯烃绝缘和护套铜塑复合带绕包分屏及总屏本安用DCS软电缆

注：导体种类共有三种类型：A、B、R。订货时应在型号后注明。

产品结构及技术参数规定

性能项目	单位	指标
工作电容（芯-芯）（1KHz）	ρF/m	≤90
分布电感（1KHz）	μH/m	≤0.6
静电感应电压（静电电压20kV）	V	≤0.1
电压试验（1min）	V	2000
阻燃特性（按GB/T18380-2001）	A、B或C类	

导体标称截面（mm^2）	线 芯 结 构			20℃线芯直流电阻	
	A类	B类	R类	A、B类	R类
0.5	1/0.8	7/0.30	19/0.18	36.0	39.0
0.75	1/0.97	7/0.37	19/0.23	24.5	26.0
1.0	1/1.13	7/0.43	19/0.26	18.1	19.5
1.5	1/1.37	7/0.52	19/0.32	12.1	13.3
2.5	1/1.76	7/0.68	19/0.41	7.41	7.98

电缆规格、结构尺寸及外径参考

对数×2×标称截面（mm^2）	电缆最大外径（mm）			参考重量（kg/km）		
	IJYPV(R)P IJYJPV(R)P WDZIJY$_D$PY$_D$(R)P	IJYP$_L$V(R)P$_L$ IJYJP$_L$V(R)P$_L$ WDZIJY$_D$P$_L$Y$_D$(R)P$_L$	IJYP$_2$V(R)P$_2$ IJYJP$_2$V(R)P$_2$ WDZIJY$_D$P$_2$Y$_D$(R)P$_2$	IJYPV(R)P IJYJPV(R)P WDZIJY$_D$PY$_D$(R)P	IJYP$_L$V(R)P$_L$ IJYJP$_L$V(R)P$_L$ WDZIJY$_D$P$_L$Y$_D$(R)P$_L$	IJYP$_2$V(R)P$_2$ IJYJP$_2$V(R)P$_2$ WDZIJY$_D$P$_2$Y$_D$(R)P$_2$
1×2×0.5	9.0	8.4	9.4	86	58	63
1×2×0.75	9.6	8.8	9.9	99	69	74
1×2×1.0	10.0	9.4	10.4	113	81	87
1×2×1.5	11.0	10.0	11.2	137	101	108
1×2×2.5	11.8	11.2	12.4	174	134	142
2×2×0.5	17.3	16.4	19.0	179	122	235
2×2×0.75	18.3	17.4	20.0	211	150	277
2×2×1.0	19.3	18.4	21.0	241	172	311
2×2×1.5	21.8	20.5	23.0	295	219	378
2×2×2.5	24.2	22.5	25.9	398	301	489
3×2×0.5	18.8	16.5	19.9	218	153	281
3×2×0.75	19.8	17.6	21.0	264	191	328
3×2×1.0	20.9	18.6	22.1	301	223	385
3×2×1.5	23.1	21.0	24.3	373	284	486
3×2×2.5	26.2	23.8	27.4	518	434	637
4×2×0.5	20.5	17.9	21.5	268	191	283
4×2×0.75	21.6	19.1	22.8	326	241	382

续表

对数×2×标称截面（mm^2）	电缆最大外径（mm）			参考重量（kg/km）		
	IJYPV(R)P IJYJPV(R)P WDZIJY$_D$PY$_D$(R)P	IJYP$_L$V(R)P$_L$ IJYJP$_L$V(R)P$_L$ WDZIJY$_D$P$_L$Y$_D$(R)P$_L$	IJYP$_2$V(R)P$_2$ IJYJP$_2$V(R)P$_2$ WDZIJY$_D$P$_2$Y$_D$(R)P$_2$	IJYPV(R)P IJYJPV(R)P WDZIJY$_D$PY$_D$(R)P	IJYP$_L$V(R)P$_L$ IJYJP$_L$V(R)P$_L$ WDZIJY$_D$P$_L$Y$_D$(R)P$_L$	IJYP$_2$V(R)P$_2$ IJYJP$_2$V(R)P$_2$ WDZIJY$_D$P$_2$Y$_D$(R)P$_2$
4×2×1.0	22.9	20.8	24.0	373	281	441
4×2×1.5	25.8	23.2	26.9	504	372	557
4×2×2.5	28.7	26.6	29.8	671	519	729
5×2×0.5	22.3	19.6	23.3	320	232	381
5×2×0.75	23.7	21.4	25.1	401	291	476
5×2×1.0	25.5	22.8	26.5	486	352	531
5×2×1.5	28.2	25.9	29.2	605	453	661
5×2×2.5	31.4	29.2	32.4	818	635	902
7×2×0.5	24.0	218	25.6	414	298	465
7×2×0.75	26.0	23.3	27.1	536	387	572
7×2×1.0	27.6	24.8	28.6	616	455	667
7×2×1.5	30.5	28.3	31.6	782	590	828
7×2×2.5	34.1	31.9	35.2	1058	848	1129
8×2×0.5	26.3	23.5	27.3	502	354	538
8×2×0.75	28.0	25.1	29.0	617	449	659
8×2×1.0	29.6	27.3	30.6	719	531	764
8×2×1.5	32.8	30.5	33.8	901	699	962
8×2×2.5	37.3	34.5	38.3	1251	991	1298
10×2×0.5	30.9	27.9	31.7	643	453	675
10×2×0.75	32.9	30.2	33.7	789	582	833
10×2×1.0	34.9	32.2	35.7	907	687	967
10×2×1.5	39.4	36.2	40.2	1157	905	1250
10×2×2.5	44.2	41.5	45.0	1587	1274	1687
12×2×0.5	31.9	29.1	32.6	718	514	774
12×2×0.75	33.6	31.2	34.7	885	661	953
12×2×1.0	36.0	33.2	37.3	994	784	1085
12×2×1.5	40.7	38.0	41.5	1416	1034	1470
12×2×2.5	45.7	43.0	46.5	1912	1469	1987
14×2×0.5	33.6	30.7	34.2	808	592	854
14×2×0.75	35.8	32.9	36.5	1016	753	1044
14×2×1.0	38.5	35.1	39.2	1257	892	1284
14×2×1.5	42.9	40.0	43.6	1599	1180	1575
14×2×2.5	48.7	45.3	49.4	2159	1693	2124
16×2×0.5	35.4	32.4	36.0	903	665	932
16×2×0.75	38.3	34.7	38.8	1156	849	1168
16×2×1.0	40.6	37.1	41.2	1404	1023	1451
16×2×1.5	45.3	42.1	45.9	1781	1328	1760
16×2×2.5	51.4	47.9	52.0	2425	1917	2421
19×2×0.5	37.3	34.1	38.3	1045	765	1107
19×2×0.75	40.3	36.6	40.8	1386	997	1343
19×2×1.0	42.8	39.6	43.3	1622	1180	1596
19×2×1.5	47.8	44.6	48.3	2041	1557	2036
19×2×2.5	54.3	51.1	54.8	2785	2224	2777
24×2×0.5	44.2	40.5	44.4	1451	1011	1374
24×2×0.75	47.2	43.5	47.4	1787	1310	1764
24×2×1.0	50.7	46.5	50.9	2065	1545	2051
24×2×1.5	56.7	53.0	56.9	2614	2029	2594
24×2×2.5	64.4	60.2	64.6	3575	2891	3563
1×3×0.5	9.3	8.1	10.0	95	66	71
1×3×0.75	9.7	8.7	10.6	113	82	87
1×3×1.0	10.4	9.2	11.1	127	95	101
1×3×1.5	11.3	10.1	12.0	158	121	128
1×3×2.5	12.6	11.4	13.3	209	168	177

续表

对数×2×标称截面（mm^2）	电缆最大外径（mm）			参考重量（kg/km）		
	IJYPV(R)P IJYJPV(R)P WDZIJY$_D$PY$_D$(R)P	IJYP$_L$V(R)P$_L$ IJYJP$_L$V(R)P$_L$ WDZIJY$_D$P$_L$Y$_D$(R)P$_L$	IJYP$_2$V(R)P$_2$ IJYJP$_2$V(R)P$_2$ WDZIJY$_D$P$_2$Y$_D$(R)P$_2$	IJYPV(R)P IJYJPV(R)P WDZIJY$_D$PY$_D$(R)P	IJYP$_L$V(R)P$_L$ IJYJP$_L$V(R)P$_L$ WDZIJY$_D$P$_L$Y$_D$(R)P$_L$	IJYP$_2$V(R)P$_2$ IJYJP$_2$V(R)P$_2$ WDZIJY$_D$P$_2$Y$_D$(R)P$_2$
2×3×0.5	17.7	16.5	19.6	215	153	262
2×3×0.75	19.4	17.6	20.8	263	195	309
2×3×1.0	20.4	18.6	21.8	299	225	349
2×3×1.5	22.6	21.4	24.0	384	291	435
2×3×2.5	25.7	24.5	27.1	544	420	583
3×3×0.5	18.7	16.9	20.6	265	196	303
3×3×0.75	20.5	18.2	21.9	329	251	373
3×3×1.0	21.6	19.8	22.9	379	293	426
3×3×1.5	24.0	22.2	25.9	518	366	522
3×3×2.5	27.3	25.5	28.7	702	561	741
4×3×0.5	21.0	18.6	22.3	328	247	368s
4×3×0.75	22.4	20.5	23.7	420	317	454
4×3×1.0	23.6	21.7	25.4	511	384	540
4×3×1.5	26.8	24.4	28.1	644	500	675
4×3×2.5	30.0	28.1	31.3	891	720	920
5×3×0.5	22.9	20.9	24.1	405	300	433
5×3×0.75	24.5	22.5	26.2	536	398	575
5×3×1.0	26.4	23.8	27.6	615	469	642
5×3×1.5	29.2	27.3	30.5	789	603	806
5×3×2.5	32.8	30.8	34.0	1086	893	1114
7×3×0.5	24.9	22.7	26.5	541	393	551
7×3×0.75	27.2	24.5	28.3	678	518	690
7×3×1.0	28.7	26.5	29.8	795	614	805
7×3×1.5	32.0	29.8	33.1	1012	816	1030
7×3×2.5	36.4	33.7	37.5	1510	1186	1427
8×3×0.5	27.3	24.4	28.3	623	465	636
8×3×0.75	29.3	26.9	30.3	792	604	795
8×3×1.0	30.9	28.5	31.9	918	722	932
8×3×1.5	34.5	32.1	35.5	1192	955	1186
8×3×2.5	39.3	36.9	40.3	1746	1398	1666
10×3×0.5	32.1	29.4	32.9	796	601	815
10×3×0.75	34.5	31.8	35.3	1017	779	1018
10×3×1.0	37.0	33.8	37.8	1263	923	1182
10×3×1.5	41.4	38.7	42.2	1623	1233	1521
10×3×2.5	46.6	43.9	47.9	2224	1799	2120
12×3×0.5	33.1	30.3	33.9	894	684	908
12×3×0.75	35.6	32.8	36.6	1233	893	1143
12×3×1.0	38.2	34.9	38.9	1422	1071	1344
12×3×1.5	42.8	40.0	43.6	1829	1416	1716
12×3×2.5	48.7	45.4	49.5	2531	2077	2413
14×3×0.5	34.9	32.0	35.6	1106	781	1047
14×3×0.75	38.0	34.6	38.7	1386	1035	1301
14×3×1.0	40.2	36.8	40.9	1622	1227	1515
14×3×1.5	45.1	42.2	45.8	2071	1634	1956
14×3×2.5	51.4	48.5	52.0	2879	2384	2756

交货要求

产品交货长度等，按订货协议规定，长度计量误差为±0.5%。

本产品适用于额定电压450V/750V及以下的配电装置，作电器仪表的连接线。

生产执行标准
采用企业标准及参照GB9330-88

使用条件

1.敷设温度、最小弯曲半径：电缆的敷设温度在不低于0℃条件下敷设时，无需预先加温；电缆敷设不受落差限制，敷设时的最小弯曲半径规定如下：

①无铠装层的电缆，应不小于电缆外径的6倍；

②有铠装层或铜带屏蔽结构的电缆，应不小于电缆外径的12倍；

③有屏蔽结构的软电缆，应不小于电缆外径的10倍。工作温度：

2.电缆导体的长期允许工作温度为90℃，短路时，电缆导体的最高温度不超过250℃，持续时间不超过5s.

3.电缆绝缘电阻：最高额定温度时：体积电阻率r不低于10^{12}W · cm;绝缘电阻常数K i不小于36.7MW · km。

电缆的型号、名称

型　　号	名　　称
KYJV	铜芯交联聚乙烯绝缘聚氯乙烯护套控制电缆
KYJVP	铜芯交联聚乙烯绝缘聚氯乙烯护套铜丝编织屏蔽控制电缆
KYJV22	铜芯交联聚乙烯绝缘聚氯乙烯护套钢带铠装控制电缆
$KYJVP_2$	铜芯交联聚乙烯绝缘聚氯乙烯护套铜带屏蔽控制电缆

注：需要阻燃型产品，订货时应在原型号前加“ZR-”表示，如：ZR-KYJV。

规格

型 号	标称截面（mm²）					
	0.75	1.0	1.5	2.5	4	6
KYJV	2～61					
KYJVP	2～61					2～14
KYJV22	4～61					4～14
KYJVP2	4～61					4～14

技术参数

成品电缆导体20℃时直流电阻

标称截面（mm²）	0.75	1.0	1.5	2.5	4	6	10
20℃时直流电阻（Ω/km）	24.5	18.1	12.2	7.41	4.61	3.08	1.83

1.成品电缆经受3500V工频交流电压试验5min不击穿。
2.交联聚乙烯绝缘控制电缆的耐热性、耐寒性、耐化学性、绝缘电阻和使用寿命远优于聚氯乙烯绝缘控制电缆。

典型规格尺寸

芯数×标称截面（mm²）	KYJV		KYJVP		KYJV22		$KYJVP_2$	
	外径 mm	重量（kg/km）	外径 mm	重量（kg/km）	外径 mm	重量（kg/km）	外径 mm	重量（kg/km）
2×0.75	6.5	52.1	7.4	78.4	--	--	--	--
2×1.0	6.8	59.8	7.7	87.5	--	--	--	--
2×1.5	7.7	78.3	8.6	110.3	--	--	--	--
2×2.5	8.9	109.5	9.8	147.1	--	--	--	--
2×4	9.9	147.0	11.6	217.2	--	--	--	--
2×6	10.9	196.8	12.6	274.6	--	--	--	--
3×0.75	6.8	64.9	7.7	92.5	--	--	--	--
3×1.0	7.1	76.2	8.0	105.6	--	--	--	--
3×1.5	8.1	100.2	9.0	134.0	--	--	--	--
3×2.5	9.5	144.8	10.3	184.7	--	--	--	--
3×4	10.4	198.0	12.1	272.4	--	--	--	--
3×6	12.1	286.2	13.2	352.8	--	--	--	--
4×0.75	7.3	79.5	8.2	108.6	--	--	8.0	105.3
4×1.0	7.7	90.0	8.6	124.9	--	--	8.4	121.5
4×1.5	8.9	115.0	9.7	160.8	--	--	9.6	157.2
4×2.5	10.2	181.4	11.9	254.5	13.8	343.2	11.5	236.9
4×4	12.0	267.4	13.1	332.6	15.0	429.0	12.7	313.3
4×6	13.2	374.8	14.3	436.4	16.2	541.1	13.9	415.1
5×0.75	7.9	86.9	8.8	119.9	--	--	8.6	116.6
5×1.0	8.3	106.1	9.2	140.5	--	--	9.0	137.3
5×1.5	9.5	143.3	10.4	183.8	--	--	10.8	194.7
5×2.5	11.7	227.2	12.8	291.1	14.7	386.0	12.4	272.1

续表

芯数×标称截面（mm²）	KYJV		KYJVP		KYJV22		KYJVP₂	
	外径 mm	重量（kg/km）	外径 mm	重量（kg/km）	外径 mm	重量（kg/km）	外径 mm	重量（kg/km）
5×4	13.0	315.6	14.1	387.1	16.0	490.6	13.7	366.1
5×6	14.4	431.4	15.5	511.2	17.8	640.4	15.1	488.0
7×0.75	8.3	110.0	19.4	145.5	12.1	246.7	9.2	142.0
7×1.0	8.7	132.9	9.4	170.7	12.5	276.4	9.6	167.0
7×1.5	10.3	183.3	9.8	243.4	13.9	346.0	11.6	239.2
7×2.5	12.7	291.6	11.8	361.9	15.7	463.2	13.4	341.4
7×4	14.1	412.8	13.8	490.9	17.1	601.8	14.8	468.1
7×6	15.6	570.7	16.7	658.0	19.0	796.9	16.3	632.7
8×0.75	9.1	123.2	10.0	161.5	12.7	268.2	10.4	171.8
8×1.0	11.7	149.2	11.1	205.0	13.2	301.8	10.9	201.0
8×1.5	13.5	221.9	12.8	285.7	14.7	380.1	12.4	266.9
8×2.5	15.9	329.4	14.7	407.8	16.6	512.5	14.4	382.7
8×4	18.2	466.7	16.7	632.9	18.6	687.4	16.3	542.0
8×6	20.2	662.7	18.4	758.6	20.3	890.1	18.0	731.0
10×0.75	10.5	152.5	12.1	227.1	14.1	317.2	11.7	209.4
10×1.0	11.7	181.2	12.8	264.2	14.7	358.7	12.4	245.2
10×1.5	13.5	275.7	14.6	349.9	16.5	456.6	14.3	328.7
10×2.5	15.9	409.8	17.0	498.8	19.3	639.3	17.0	488.6
10×4	18.2	598.0	19.3	696.3	21.2	836.6	18.9	670.2
10×6	20.2	825.9	21.5	965.4	23.2	1090.7	20.9	907.2
12×0.75	11.3	189.9	12.4	257.8	14.3	344.0	12.0	233.5
12×1.0	12.0	230.4	13.1	295.8	15.0	392.5	12.7	276.4
12×1.5	13.9	316.9	15.0	393.6	16.9	602.9	14.8	371.2
12×2.5	16.4	476.0	17.9	584.5	19.8	712.5	17.5	577.7
12×4	18.7	696.7	19.8	801.3	21.7	942.6	19.4	771.4
12×6	20.9	978.5	22.1	1122.7	23.9	1251.5	21.5	1062.5
14×0.75	11.9	214.1	13.8	278.6	14.9	374.3	12.6	259.4
14×1.0	12.6	260.5	14.7	329.2	15.6	429.6	13.3	308.9
14×1.5	14.5	369.9	15.6	440.7	17.9	571.1	15.2	417.2
14×2.5	17.2	544.1	18.7	658.2	20.6	791.8	19.3	630.0
14×4	19.7	798.2	20.8	908.2	22.7	1055.8	20.4	876.7
14×6	21.9	1113.3	23.2	1265.5	24.9	1400.0	22.6	1202.2
16×0.75	12.4	234.7	13.5	302.6	15.4	402.0	13.1	282.5
16×1.0	13.2	443.0	14.3	358.9	16.2	463.5	13.9	337.6
16×1.5	15.3	399.1	16.4	484.3	18.7	620.5	16.0	459.6
16×2.5	18.5	622.4	19.6	725.7	21.5	865.5	19.2	696.1
19×0.75	13.0	266.9	14.1	338.3	16.0	441.8	13.7	317.3
19×1.0	13.8	327.0	14.9	403.4	17.2	528.1	14.5	381.1
19×1.5	16.1	458.7	17.6	564.8	19.5	690.7	17.2	538.5
19×2.5	19.5	718.4	20.6	827.5	22.5	973.7	20.2	796.4
24×0.75	15.0	331.4	16.1	414.8	18.4	548.6	15.7	390.6
24×1.0	15.9	407.1	17.4	512.3	19.3	637.4	17.0	486.2
24×1.5	19.0	591.0	20.1	697.5	22.0	841.4	19.7	667.1
24×2.5	22.6	899.1	23.9	1056.5	25.5	1195.2	23.3	991.2
27×0.75	15.3	363.9	16.4	449.1	18.7	585.2	16.4	439.5
27×1.0	16.3	449.1	17.8	556.6	19.7	684.0	17.4	530.0
27×1.5	19.4	651.1	20.5	729.9	22.4	906.8	20.1	728.8
27×2.5	23.1	995.9	24.4	1157.1	26.1	1298.3	23.8	1090.2
30×0.75	15.8	398.2	17.3	501.8	19.2	625.9	16.9	475.9
30×1.0	17.2	509.7	18.3	603.0	20.2	734.1	17.9	575.5
30×1.5	20.1	713.2	21.4	951.9	23.1	976.8	20.8	794.0
30×2.5	24.0	1094.6	25.3	1261.9	27.0	1407.6	24.7	1192.6
37×0.75	17.3	485.2	18.4	581.5	20.3	713.4	18.0	553.8
37×1.0	18.5	600.2	19.6	703.3	21.5	842.8	19.2	673.8
37×1.5	21.6	850.4	2.9	1000.3	24.6	1133.4	22.3	937.9

续表

芯数×标称截面（mm^2）	KYJV		KYJVP		KYJV22		$KYJVP_2$	
	外径 mm	重量（kg/km）	外径 mm	重量（kg/km）	外径 mm	重量（kg/km）	外径 mm	重量（kg/km）
37×2.5	25.8	202.8	27.7	1532.2	30.6	2001.9	27.1	1456.5
44×0.75	19.3	570.8	20.6	704.0	22.3	824.3	20.0	648.6
44×1.0	20.6	707.2	21.9	849.6	23.6	977.1	21.3	790.3
44×1.5	24.2	1004.4	25.4	1173.5	27.8	1359.0	24.9	1103.3
44×2.5	29.6	1594.4	31.3	1839.3	34.2	2356.2	30.3	1715.7
48×0.75	19.6	613.2	20.9	748.3	22.6	807.5	20.3	691.9
48×1.0	20.9	772.9	22.2	906.7	23.9	1047.0	21.6	846.4
48×1.5	24.6	899.4	25.9	1245.5	29.4	1740.1	25.9	1183.2
48×2.5	30.1	1721.9	31.6	1971.1	34.5	2496.1	30.8	1845.2
52×0.75	20.1	656.8	21.4	795.8	23.3	920.8	20.8	737.3
52×1.0	21.5	817.4	22.8	966.3	24.8	1097.9	22.2	908.8
52×1.5	25.3	1163.6	27.2	1378.2	30.1	1838.5	26.6	1309.4
52×2.5	30.9	1851.8	32.8	2138.7	35.5	2647.0	32.0	2075.0
61×0.75	21.3	758.1	22.6	905.6	24.3	1036.9	22.0	876.5
61×1.0	22.7	935.0	24.0	1093.2	25.7	1232.2	23.4	1017.9
61×1.5	27.3	1375.7	28.7	1565.7	31.6	2051.6	28.7	1497.5
61×2.5	33.2	2163.3	34.7	2437.5	37.4	2974.8	33.9	2387.3

交货要求

按双方协议规定，长度计量误差为±0.5%。

本产品适用于额定电压450/750及以下，有低烟低卤阻燃要求的控制电缆线路中。

生产执行标准
采用企业标准及参照GB9330-88

使用条件

1.电缆导体的长期允许工作温度为70℃；
2.电缆敷设温度应不低于0℃，推荐的允许弯曲半径，无铠装层的电缆，应不小于电缆外径的6倍，有铠装层或铜带屏蔽结构的电缆，应不小于电缆外径的12倍。

型号、名称如表

型　　号	名　　称
KZRYCVV	低烟、低卤阻燃型聚氯乙烯绝缘聚氯乙烯护套控制电缆
KZRYCVVP	低烟、低卤阻燃型聚氯乙烯绝缘聚氯乙烯护套编织屏蔽控制电缆
KZRYCVVP$_2$	低烟、低卤阻燃型聚氯乙烯绝缘聚氯乙烯护套铜网屏蔽控制电缆
KZRYCVVP22	低烟、低卤阻燃型聚氯乙烯绝缘聚氯乙烯护套钢带铠装控制电缆

注：①型号中的ZR－代表阻燃，YC－代表低烟低卤；

②低烟－在规定试验条件下，试样受热分解或燃烧释放出的烟比较少，符合规定的指标特性；

③低卤－在规定的试验条件下，试验燃烧时放出的烟中卤化氢（HCl）的含 量比较少，符合规定指标的特性

④阻燃－在规定的试验条件下，试样被燃烧，在撤去火源后，火焰的蔓延仅在规定的范围内，残焰或残灼在规定的时间内能自行熄灭的特性。

规格范围

产品型号	额定电压（V）	导体标称截面（mm^2）						
		0.75	1.0	1.5	2.5	4	6	10
		芯数						
KZRYCVV KZRYCVVP KZRYCVVP$_2$ KZRYCVVP22	450/750	2～37				2～10		

注：①推荐的芯数系列为：2,3,4,5,6,7,8,9,10,12,14,16,19,24,30,37芯：

②电缆的绝缘层外护套材料，必须使用低烟、低卤阻燃聚氯乙烯塑料制造，电缆的结构尺寸参照GB9330-88 相应型号规格表。

技术性能

1.最大烟密度不大于300；
2.电气性能、机械性能参照GB9330-88标准要求；
3.Hcl释放量（mg/g）不大于100。

交货要求

1.成圈长度为100m，成盘长度应不小于100m；
2.24芯及以下，允许长度应不小于20m的短段电缆交货，其数量应不超过总长度的5%；
3.24芯以上，允许长度不小于20m的短段电缆交货，其数量不超过总长度10%；
4.根据双方协议允许任何长度交货，长度计量误差为±0.5%。

本产品适用于交流50～60Hz，额定电压750V及以下，有低烟、无卤无毒、无腐蚀（无公害电缆）阻燃要求作为控制监控回路等场合使用。

生产执行标准
采用企业标准及参照GB9330-88

技术性能

1.该产品参照IEC227、IEC1034、IEC332国际标准设计；
2.性能要求
①成束燃烧A级或B级、（炭化部分高度）：≤2.5m;
②不延燃（未烧损距离）：≥50mm;
③烟浓度（最小透光率）：≥60%;
④HCL含量度≤0.5mg/g。

电缆的型号、名称

型　　号	名　　称
DWZKYJE	铜芯交联聚乙烯绝缘低烟无卤阻燃型聚烯烃护套控制电缆
DWZKYJEP	铜芯交联聚乙烯绝缘铜丝编织屏蔽低烟无卤阻燃型聚烯烃护套控制电缆
$DWZKYJEP_2$	铜芯交联聚乙烯绝缘铜带屏蔽低烟无卤阻燃型聚烯烃护套控制电缆
$DWZKYJEP_3$	铜芯交联聚乙烯绝缘铝塑复合带屏蔽低烟无卤阻燃型聚烯烃护套控制电缆
$DWZKYJE_{23}$	铜芯交联聚乙烯绝缘钢带铠装低烟无卤阻燃型聚烯烃护套控制电缆
DWZKYJER	铜芯交联聚乙烯绝缘低烟无卤阻燃型聚烯烃护套控制软电缆
DWZKYJERP	铜芯交联聚乙烯绝缘铜丝编织屏蔽低烟无卤阻燃型聚烯烃护套控制软电缆

“DWZ”：表示低烟无卤阻燃。

电缆规格

型　　号	芯数 / 额定电压 V	标称截面（mm^2）					
		0.75	1.0	1.5	2.5	4	6
DWZKYJE DWZKYJEP	450/750	2～61				2～14	
$DWZKYJEP_2$		2～61				4～14	
$DWZKYJEP_3$ DWZKYJE23		6～61			4～37	4～14	
DWZKYJER DWZKYJERP		4～37					

电缆的外形尺寸

参照交联聚乙烯绝缘控制电缆

交货要求

1.成圈长度为100m，成盘长度应不小于100m;
2.根据双方协议允许任何长度交货，长度计量误差为±0.5%。

本产品适用于高层建筑、油田、电站、电厂、矿山、化工、矿井、地铁等要求防火条件高的场合，也是应急电源、消防泵、电梯通讯信号系统的应备电缆；该产品具有较高的耐火能力，在经受火焰直接燃烧情况下，在一定时间内（不小于3h）不发生短路和断路故障，确保继续供电以维持照明和传输信号，保护人员有足够的时间安全撤离，且利于灭火及减少损失。

生产执行标准
采用企业标准

使用条件

1.交流额定电压：U_0/U（V系列：600/1000V，K系列：450/750V，B系列450/750V）。

2.电缆长期最高工作温度

①阻燃聚氯乙烯绝缘及护套：70℃和105℃两种交联聚乙烯绝缘：90℃；

②氟塑料绝缘和护套：200℃和260℃两种　氟塑料绝缘105℃阻燃聚氯乙烯护套：90℃和125℃两种。

③低卤低烟阻燃PVC绝缘和护套：70℃，无卤低烟阻燃聚烯烃绝缘和护套：90℃和125℃两种。

3..最低环境温度：

①阻燃聚氯乙烯绝缘和护套：固定敷设-40℃；非固定敷设-15℃；

②氟塑料绝缘和护套：固定敷设-60℃；非固定敷设-20℃。

4.电缆安装敷设环境温度应不低于0℃。

5.耐火特性

符合IEC331规定　　符合GB12666.6规定

火焰温度	750℃ 750℃
燃烧时间	3h 3h
冷却时间	21h 21h
附加电压	额定电压
附加电流	3A 3A

火焰温度	950℃～1000℃ 950℃～1000℃	火焰温度	750℃～800℃ 750℃～800℃
燃烧时间	90min 90min	燃烧时间	90min 90min
附加电压	额定电压	附加电压	额定电压
附加电流	3A 3A	附加电流	3A 3A
A　类		B　类	

6.敷设推荐的允许弯曲半径：

非铠装、编织屏蔽电缆应不小于电缆外径的6倍；钢带铠装电缆应不小于电缆外径的12倍；氟塑料绝缘和护套材料电缆应不小于电缆外径的8倍；

型号、名称

型　　号	名　　称	备　　注
NH－VV	铜芯聚氯乙烯绝缘聚氯乙烯护套耐火电力电缆	还生产NH-YJV、NH-YJV22、NH-KYJV NH-KYJV22等耐火电缆。
NH－VV22	铜芯聚氯乙烯绝缘聚氯乙烯护套钢带铠装耐火电力电缆	
NH－KVV	铜芯聚氯乙烯绝缘聚氯乙烯护套耐火控制电缆	
NH－KVV22	铜芯聚氯乙烯绝缘聚氯乙烯护套钢带铠装耐火控制电缆	
NH－BV	铜芯聚氯乙烯绝缘耐火电缆（电线）	
NH－BVV	铜芯聚氯乙烯绝缘聚氯乙烯护套圆形耐火电缆（电线）	

规格范围

型　　号	电压等级（V）	规格，截面
NH-VV、NH-VV22 NH-YJV、NH-YJV22、	600/1000	芯数：1～4芯，3+2芯 截面：2.5～240 (mm^2)
NH-KVV、NH-KYJV、 NH-KVV22、NH-KYJV22	450/750	芯数：2～61芯 截面：2.5～10 (mm^2)
NH-BV NH-BVV	450/750	芯数：1～5芯 截面：1.5～240 (mm^2)

技术特性

1.耐火电缆外径，截面25mm^2及以下比普通同类型号产品规格大15%，截面25mm^2以上者比普通同类型号产品的规格大25%；
2.产品的电气性能和物理机械性能与普通同类产品相同；
3.耐火电缆的载流量和类似型号的电缆相同；
4.耐火试验标准采用IEC331或GB12666.6。

使用注意事项

1、电缆接头时，导体和绝缘之间应用4层云母带重迭绕包作为耐火层，其它施工方法与类似电缆相同。
2、电缆应严格避免锐器损坏，否则将会降低电缆的耐火性能。
3、电缆的允许弯曲半径为：电缆外径（D）小于25mm者应不小于4D；电缆外径（D）大于25mm者应不小于6D。

交货要求

1.交货长度不小于100m，允许长度不小于20m的短段电缆交货，其数量不超过交货总长度的10％，长度计量误差允许不超过±0.5%。
2.根据协议允许任何长度交货。

本产品适用于电子计算机网络及控制系统，抗干扰性能要求较高的检测装置和仪器仪表的连接。

生产执行标准
采用企业标准及参照英国标准BS5308

使用特性

1.额定电压：U_0/U为300/500V；电缆导体的长期工作温度：聚氯乙烯有70℃ 、105℃两种；聚乙烯绝缘为70℃；交联聚乙烯绝缘为90℃（绝缘交联类型可分为硅烷交联和辐照交联）。

2.电缆可在环境温度-40℃～50℃的条件下作固定敷设使用 ，敷设时环境温度应不低于0℃。

3.铜带屏蔽结构的电缆，敷设时的弯曲半径应不小于电缆外径的10倍；有铠装的电缆敷设时弯曲半径应不小于电缆外径的12倍；其它电缆敷设时弯曲半径应不小于电缆外径的6倍。

型号、结构特征

型号			结构特征
铜芯聚氯乙烯绝缘聚氯乙烯护套	铜芯聚乙烯绝缘聚氯乙烯护套	铜芯交联聚乙烯绝缘聚氯乙烯护套	
DJVPV	DJYPV	DJYJPV	编织分对屏蔽（铜丝或镀锡铜丝）
DJVP$_2$V	DJYP$_2$V	DJYJP$_2$V	铜带分对屏蔽
DJVP$_3$V	DJYP$_3$V	DJYJP$_3$V	铝塑复合带分对屏蔽
DJVVP	DJYVP	DJYJVP	编织总屏蔽（铜丝或镀锡铜丝）
DJVVP$_2$	DJYVP$_2$	DJYJVP$_2$	铜带总屏蔽
DJVVP$_3$	DJYVP$_3$	DJYJVP$_3$	铝塑复合带总屏蔽
DJVPVP	DJYPVP	DJYJPVP	编织分、总屏蔽（铜丝或镀锡铜丝）
DJVP$_2$VP$_2$	DJYP$_2$VP$_2$	DJYJP$_2$VP$_2$	铜带分、总屏蔽
DJVP$_3$VP$_3$	DJYP$_3$VP$_3$	DJYJP$_3$VP$_3$	铝塑复合带分、总屏蔽
DJVP$_2$V22	DJYP$_2$V22	DJYJP$_2$V22	铜带分屏蔽，铠装
DJVP$_3$V22	DJYP$_3$V22	DJYJP$_3$V22	铝塑复合带分屏蔽，铠装
DJVVP$_{2-22}$	DJYVP$_{2-22}$	DJYJVP$_{2-22}$	铜带总屏蔽，铠装
DJVVP$_{3-22}$	DJYVP$_{3-22}$	DJYJVP$_{3-22}$	铝塑复合带总屏蔽，铠装
DJVP$_2$VP$_{2-22}$	DJYP$_2$VP$_{2-22}$	DJYJP$_2$VP$_{2-22}$	铜带分、总屏蔽，铠装
DJVP$_3$VP$_{3-22}$	DJYP$_3$VP$_{3-22}$	DJYJP$_3$VP$_{3-22}$	铝塑复合带分、总屏蔽，铠装
DJVPVR	DJYPVR	DJYJPVR	编织分对屏蔽软结构
DJVP$_2$VR	DJYP$_2$VR	DJYJP$_2$VR	铜带分对屏蔽软结构
DJVPVPR	DJYPVPR	DJYJPVPR	编织分、总屏蔽软结构
DJVP$_2$VP$_2$R	DJYP$_2$VP$_2$R	DJYJP$_2$VP$_2$R	铜带分、总屏蔽软结构

规格范围

型号				对数 (s)	标称截面（mm^2）
DJVPV	DJYPV	DJYJPV	$DJVP_2V$	1～24	0.5,0.75,1.0,1.5,2.5
$DJVP_2V$	$DJYJP_2V$	$DJVP_3V$	$DJYP_3V$		
$DJVJP_3V$	DJVVP	DJYVP	DJYJVP		
$DJVVP_2$	$DJYVP_2$	$DJYJVP_2$	$DJVVP_3$		
$DJYVP_3$	$DJYJVP_3$	DJVPVP	DJYPVP		
DJYJPVP	$DJVP_2VP_2$	$DJYP_2VP_2$	$DJYJP_2VP_2$		
$DJVP_3VP_3$	$DJYP_3VP_3$	$DJYJP_3VP_3$	$DJVP_2VR$		
DJVPVR	DJYPVR	DJYJPVR	DJYPVPR		
$DJYP_2VR$	$DJYJP_2VR$	DJVPVPR	$DJYJP_2VP_2R$		
DJYJPVPR	$DJVP_2VP_2R$	$DJYP_2VP_2R$			
$DJVP_2V22$	$DJYP_2V22$	$DJYJP_2V22$		2～24	
$DJVP_3V22$	$DJYP_3V22$	$DJYJP_3V22$			
$DJVVP_{2-22}$	$DJYVP_{2-22}$	$DJYJVP_{2-22}$			
$DJVVP_{3-22}$	$DJYVP_{3-22}$	$DJYJVP_{3-22}$			
$DJVP_2VP_{2-22}$	$DJYP_2VP_{2-22}$	$DJYJP_2VP_{2-22}$			
$DJVP_3VP_{3-22}$	$DJYP_3VP_{3-22}$	$DJYJP_3VP_{3-22}$			

注：根据需要还可生产阻燃计算机用电缆，只需在型号加“ZR”即可。如：ZR-DJYPVP。

技术参数

1、导体直流电阻及导体结构

标称截面（mm^2）	导体结构（根数/单丝直径mm）			20℃直流电阻（Ω/km）	
	A类	B类	R类	A、B类	R类
0.5	1/0.8	7/0.3	16/0.2	36.0	39.0
0.75	1/0.97	7/0.37	24/0.2	24.5	26.0
1.0	1/1.13	7/0.43	32/0.2	18.1	19.5
1.5	1/1.38	7/0.52	30/0.25	12.1	13.3
2.5	1/1.78	7/0.68	49/0.25	7.41	7.98

说明：计算机电缆的导体结构一般采用A类或R类制造，如有用户需要B类导体结构的产品，订货时请在合同中注明。

2、绝缘电阻：聚氯乙烯绝缘电阻

70℃、90℃最小绝缘电阻（MΩ·km）	导体标称截面（mm^2）				
	0.5	0.75	1.0	1.5	2.5
	0.013	0.014	0.013	0.010	0.010

注：聚乙烯、交联聚乙烯绝缘的电缆的芯间及线芯对屏蔽间的绝缘电阻，在温度为20℃时，应不小于500MΩ·km。

3、电缆应经受工频交流电压试验；试验电压：2000V，试验时间为5min，试验温度为环境温度。

电缆的外形尺寸

DJYPV系列外径参考（二线组）

对数×标称截面（mm²）	导体种类	外径参考（mm）			对数×标称截面（mm²）	导体种类	外径参考（mm）		
		DJYPV DJVPV DJYJPV	DJYVP DJVVP DJYJVP	DJYPVP DJVPVP DJYJPVP			DJYPV DJVPV DJYJPV	DJYVP DJVVP DJYJVP	DJYPVP DJVPVP DJYJPVP
1×2×0.5	A	8.2	8.2	--	8×2×1.5	A	26.1	25.0	26.7
1×2×0.75		8.5	8.6	--	8×2×2.5		30.3	28.8	31.0
1×2×1.0		9.3	9.3	--	10×2×0.5		23.4	22.0	24.0
1×2×1.5		9.8	9.8	--	10×2×0.75		24.7	23.4	25.3
1×2×2.5		11.2	11.0	--	10×2×1.0		27.6	26.0	28.2
2×2×0.5		13.2	12.6	13.8	10×2×1.5		29.6	28.0	30.2
2×2×0.75		14.0	13.3	14.5	10×2×2.5		34.4	32.8	36.0
2×2×1.0		15.3	14.7	15.9	12×2×0.5		24.1	22.4	24.7
2×2×1.5		16.3	15.7	16.9	12×2×0.75		25.5	24.0	26.1
2×2×2.5		18.7	18.1	19.3	12×2×1.0		28.5	27.0	29.1
3×2×0.5		14.0	13.2	14.6	12×2×1.5		30.6	29.0	31.2
3×2×0.75		14.7	14.0	15.3	12×2×2.5		36.4	34.0	37.0
3×2×1.0		16.2	15.6	16.8	14×2×0.5		25.4	23.5	26.0
3×2×1.5		17.3	16.7	18.0	14×2×0.75		27.0	25.0	27.6
3×2×2.5		20.5	19.8	21.0	14×2×1.0		30.0	27.4	30.4
4×2×0.5		15.2	14.5	15.7	14×2×1.5		32.2	30.4	32.8
4×2×0.75		16.0	15.4	17.6	14×2×2.5		38.5	36.7	39.0
4×2×1.0		17.7	17.1	18.3	16×2×0.5		25.8	25.6	26.4
4×2×1.5		19.5	19.0	20.2	16×2×0.75		28.4	26.3	29.0
4×2×2.5		22.4	21.8	23.0	16×2×1.0		31.7	29.7	32.3
5×2×0.5		16.6	15.7	17.1	16×2×1.5		34.1	32.1	34.7
5×2×0.75		17.5	16.7	18.1	16×2×2.5		40.7	38.8	41.3
5×2×1.0		20.0	19.0	20.6	19×2×0.5		28.2	26.0	28.8
5×2×1.5		21.4	20.8	22.0	19×2×0.75		30.0	27.7	30.6
5×2×2.5		24.6	24.0	25.2	19×2×1.0		33.5	31.0	34.1
7×2×0.5		18.0	16.8	18.6	19×2×1.5		37.0	33.8	37.6
7×2×0.75		19.0	17.8	19.6	19×2×2.5		43.0	40.8	43.6
7×2×1.0		21.8	20.6	22.4	24×2×0.5		33.0	30.2	33.6
7×2×1.5		23.3	22.1	24.0	24×2×0.75		36.0	32.2	36.6
7×2×2.5		27.0	25.8	27.6	24×2×1.0		40.4	37.6	41.0
8×2×0.5		20.7	19.5	21.3	24×2×1.5		43.4	40.6	44.0
8×2×0.75		22.0	20.6	22.6	24×2×2.5		51.6	48.7	52.2
8×2×1.0		24.4	23.1	25.0					

DJYP$_2$V系列外径参考（二线组）

对数×标称截面（mm^2）	导体种类	外径参考（mm）			对数×标称截面（mm^2）	导体种类	外径参考（mm）		
		DJYP$_2$V DJVP$_2$V DJYJP$_2$V	DJYP$_2$VP$_2$ DJVP$_2$VP$_2$ DJYJP$_2$VP$_2$	DJYP$_2$VP22 DJVP$_2$V22 DJYJP$_2$V22			DJYP$_2$V DJVP$_2$V DJYJP$_2$V	DJYP$_2$VP$_2$ DJVP$_2$VP$_2$ DJYJP$_2$VP$_2$	DJYP$_2$VP22 DJVP$_2$V22 DJYJP$_2$V22
1×2×0.5	A	7.8	8.2	10.6	8×2×1.5	A	24.3	24.9	27.6
1×2×0.75		8.1	8.5	11.0	8×2×2.5		28.4	29.0	31.7
1×2×1.0		9.0	9.2	11.8	10×2×0.5		21.0	22.0	24.6
1×2×1.5		9.3	9.7	12.3	10×2×0.75		22.6	23.4	26.0
1×2×2.5		10.5	10.7	13.6	10×2×1.0		25.4	26.3	28.8
2×2×0.5		12.2	12.6	15.2	10×2×1.5		27.4	28.3	30.8
2×2×0.75		12.8	13.3	15.8	10×2×2.5		32.3	33.0	36.6
2×2×1.0		14.3	14.7	17.3	12×2×0.5		21.8	22.7	25.3
2×2×1.5		15.3	15.7	18.3	12×2×0.75		23.3	24.0	26.7
2×2×2.5		17.7	18.0	20.7	12×2×1.0		26.3	27.0	29.7
3×2×0.5		12.8	13.2	15.8	12×2×1.5		28.3	29.2	31.7
3×2×0.75		13.6	14.0	16.6	12×2×2.5		33.3	34.2	37.7
3×2×1.0		15.1	15.5	18.1	14×2×0.5		23.0	23.8	26.4
3×2×1.5		16.2	16.6	19.2	14×2×0.75		24.4	25.3	28.0
3×2×2.5		18.8	19.2	22.4	14×2×1.0		27.6	28.5	31.0
4×2×0.5		14.0	14.4	17.0	14×2×1.5		29.8	30.7	33.3
4×2×0.75		14.8	15.2	17.8	14×2×2.5		36.0	37.0	39.6
4×2×1.0		16.5	17.0	20.1	16×2×0.5		24.2	25.0	27.7
4×2×1.5		17.8	18.2	21.3	16×2×0.75		26.0	26.6	29.2
4×2×2.5		21.0	21.6	24.3	16×2×1.0		29.0	30.0	32.6
5×2×0.5		15.3	15.6	18.3	16×2×1.5		31.5	32.4	35.0
5×2×0.75		16.2	16.6	19.2	16×2×2.5		38.0	39.0	41.6
5×2×1.0		18.1	18.5	21.7	19×2×0.5		25.4	26.4	29.0
5×2×1.5		20.0	20.5	23.0	19×2×0.75		27.0	28.0	30.7
5×2×2.5		23.2	23.7	26.3	19×2×1.0		30.7	31.7	34.3
7×2×0.5		16.6	17.0	20.0	19×2×1.5		33.0	34.2	37.8
7×2×0.75		17.6	18.0	21.2	19×2×2.5		40.0	41.2	43.8
7×2×1.0		20.2	20.8	23.4	24×2×0.5		29.6	30.8	33.4
7×2×1.5		21.7	22.3	24.8	24×2×0.75		31.6	32.8	36.4
7×2×2.5		25.3	25.8	28.5	24×2×1.0		37.0	38.2	40.7
8×2×0.5		18.3	18.9	22.2	24×2×1.5		40.0	41.2	43.7
8×2×0.75		20.0	20.8	23.4	24×2×2.5		48.2	49.3	52.0
8×2×1.0		22.5	23.2	25.8					

注：①、DJVVP$_2$、DJYVP$_2$、DJYJVP$_2$型外径参考KVVP$_2$型外径尺寸。

②、DJVVP$_{2\text{-}22}$、DJYVP$_{2\text{-}22}$、DJYJVP$_{2\text{-}22}$型外径在DJYVP$_2$型外径上增加4mm。

③、DJVP$_2$VP$_{2\text{-}22}$、DJYP2VP$_{2\text{-}22}$、DJYJP$_2$VP$_{22\text{-}2}$型外径在DJYP$_2$VP$_2$型系列外径上增加5mm。

DJYP$_3$V系列外径参考（二线组）

对数×标称截面（mm^2）	导体种类	外径参考（mm）				对数×标称截面（mm^2）	导体种类	外径参考（mm）			
		DJYVP$_3$ DJVVP$_3$ DJYJVP$_3$	DJYP$_3$V DJVP$_3$V DJYJP$_3$V	DJYP$_3$VP$_3$ DJVP$_3$VP$_3$ DJYJP$_3$VP$_3$	DJYP$_3$VP22 DJVP$_3$VP22 DJYJP$_3$VP22			DJYVP$_3$ DJVVP$_3$ DJYJVP$_3$	DJYP$_3$V DJVP$_3$V DJYJP$_3$V	DJYP$_3$VP$_3$ DJVP$_3$VP$_3$ DJYJP$_3$VP$_3$	DJYP$_3$VP22 DJVP$_3$VP22 DJYJP$_3$ VP22
1×2×0.5	A	7.7	7.7	8.1	10.8	8×2×1.5	A	24.2	24.6	24.8	27.4
1×2×0.75		8.1	8.1	8.5	11.0	8×2×2.5		28.3	28.7	28.9	31.6
1×2×1.0		8.8	8.8	9.1	11.8	10×2×0.5		21.0	21.6	21.8	24.4
1×2×1.5		9.3	9.3	9.7	12.3	10×2×0.75		22.5	23.0	23.2	25.8
1×2×2.5		10.5	10.5	11.0	13.5	10×2×1.0		25.4	25.9	26.4	28.7
2×2×0.5		12.1	12.3	12.5	15.1	10×2×1.5		27.4	27.8	30.2	30.7
2×2×0.75		12.8	13.0	13.2	15.8	10×2×2.5		32.2	32.7	32.9	34.7
2×2×1.0		14.3	14.4	14.6	17.3	12×2×0.5		21.8	22.3	22.5	25.1
2×2×1.5		15.3	1.5	15.6	18.3	12×2×0.75		23.2	23.7	24.0	26.5
2×2×2.5		17.7	17.8	18.0	21.3	12×2×1.0		26.3	26.7	27.0	29.5
3×2×0.5		12.8	13.0	15.8	16.1	12×2×1.5		28.3	28.6	28.8	31.6
3×2×0.75		13.5	13.7	16.5	16.4	12×2×2.5		33.3	33.7	33.9	37.6
3×2×1.0		15.0	15.3	18.0	17.7	14×2×0.5		23.0	23.4	23.6	26.3
3×2×1.5		16.2	16.4	19.8	19.6	14×2×0.75		24.4	25.0	25.2	27.7
3×2×2.5		18.8	19.5	22.3	22.4	14×2×1.0		27.6	29.1	28.3	31.0
4×2×0.5		13.9	14.1	14.3	17.0	14×2×1.5		29.8	30.3	30.5	32.3
4×2×0.75		14.7	15.0	15.1	17.7	14×2×2.5		36.0	36.6	36.8	38.6
4×2×1.0		16.5	16.7	16.8	20.0	16×2×0.5		24.0	24.7	25.0	27.5
4×2×1.5		17.6	17.8	18.0	21.3	16×2×0.75		25.7	26.3	26.5	29.0
4×2×2.5		21.2	21.4	21.5	24.0	16×2×1.0		29.0	29.7	30.0	32.5
5×2×0.5		15.0	15.4	15.6	18.2	16×2×1.5		31.4	32.0	32.2	34.8
5×2×0.75		16.0	16.3	16.5	19.0	16×2×2.5		38.0	38.6	38.8	41.5
5×2×1.0		18.0	18.2	18.4	21.6	19×2×0.5		25.3	26.0	26.2	28.8
5×2×1.5		19.3	20.2	20.4	23.0	19×2×0.75		27.0	27.7	28.0	30.5
5×2×2.5		23.2	23.4	23.6	26.2	19×2×1.0		30.6	31.3	31.5	34.0
7×2×0.5		16.4	16.7	16.9	19.0	19×2×1.5		33.0	33.8	34.0	37.6
7×2×0.75		17.4	17.7	17.9	21.0	19×2×2.5		40.0	40.8	41.0	43.6
7×2×1.0		20.0	20.5	20.7	23.3	24×2×0.5		29.6	30.4	30.6	33.2
7×2×1.5		21.6	22.0	22.2	24.8	24×2×0.75		31.6	32.4	32.6	35.2
7×2×2.5		25.2	25.6	25.8	28.4	24×2×1.0		37.0	37.7	38.0	40.5
8×2×0.5		18.3	18.6	18.8	22.0	24×2×1.5		40.0	40.7	41.0	43.5
8×2×0.75		20.0	20.4	20.6	23.2	24×2×2.5		48.0	48.9	49.1	51.7
8×2×1.0		22.5	22.9	23.1	25.7						

注：①、DJVVP$_{3\text{-}22}$、DJYVP$_{3\text{-}22}$、DJYJVP$_{3\text{-}22}$型外径在DJYVP$_3$型外径上增加4.5mm。

②、DJVP$_3$VP$_{3\text{-}22}$、DJYP$_3$VP$_{3\text{-}22}$、DJYJP$_3$VP$_{3\text{-}22}$型外径在DJYP$_3$VP$_3$型外径上增加5mm.

DJYPVR系列外径参考（二线组）

对数×标称截面（mm^2）	导体种类	外径参考（mm）				对数×标称截面（mm^2）	导体种类	外径参考（mm）			
		DJYPVR DJVPVR DJYJPVR	DJYPVPR DJVPVPR DJYJPVPR	DJYP$_2$VP DJVP$_2$VP DJYJP$_2$VP	DJYP$_2$VP$_2$R DJVP$_2$VP$_2$R DJYJP$_2$VP$_2$R			DJYPVR DJVPVR DJYJPVR	DJYPVPR DJVPVPR DJYJPVPR	DJYP$_2$VP DJVP$_2$VP DJYJP$_2$VP	DJYP$_2$VP$_2$R DJVP$_2$VP$_2$R DJYJP$_2$VP$_2$R
1×2×0.5	A	8.7	9.3	8.3	8.5	8×2×1.5	A	27.7	28.3	26.3	26.5
1×2×0.75		9.2	9.8	8.8	9.0	8×2×2.5		32.6	33.2	31.2	31.4
1×2×1.0		9.9	10.5	9.5	9.7	10×2×0.5		24.5	25.1	23.0	23.2
1×2×1.5		10.4	11.0	10.0	10.2	10×2×0.75		26.6	27.2	25.0	25.2
1×2×2.5		11.8	12.4	11.5	11.7	10×2×1.0		29.3	30.0	27.0	27.9
2×2×0.5		13.8	14.4	13.0	13.2	10×2×1.5		31.4	32.0	29.8	30.0
2×2×0.75		14.8	15.4	14.0	14.2	10×2×2.5		37.2	38.7	36.5	36.7
2×2×1.0		16.2	16.7	15.4	15.6	12×2×0.5		25.3	25.9	23.6	23.8
2×2×1.5		17.2	17.8	16.6	16.8	12×2×0.75		27.5	28.0	25.8	26.0
2×2×2.5		20.6	21.3	20.0	20.2	12×2×1.0		30.3	30.8	28.6	28.8
3×2×0.5		14.5	15.1	14.5	14.7	12×2×1.5		32.5	33.0	30.8	31.0
3×2×0.75		15.6	16.3	15.0	15.2	12×2×2.5		39.3	40.0	37.7	38.0
3×2×1.0		17.3	17.7	16.5	16.7	14×2×0.5		26.6	27.2	24.8	25.0
3×2×1.5		18.3	19.5	17.4	17.8	14×2×0.75		29.0	29.5	27.2	27.4
3×2×2.5		22.0	22.5	21.0	21.2	14×2×1.0		32.0	32.5	30.2	30.4
4×2×0.5		15.8	16.5	14.8	15.0	14×2×1.5		34.2	34.8	32.5	32.7
4×2×0.75		17.1	17.7	16.2	16.4	14×2×2.5		41.6	42.2	39.8	40.0
4×2×1.0		18.8	19.9	17.8	18.0	16×2×0.5		28.0	28.7	26.2	26.4
4×2×1.5		20.6	21.2	19.0	19.2	16×2×0.75		30.5	31.0	28.6	28.8
4×2×2.5		24.0	24.7	23.0	23.2	16×2×1.0		32.7	33.3	31.8	32.0
5×2×0.5		17.3	17.9	16.2	16.4	16×2×1.5		37.2	37.8	34.3	34.5
5×2×0.75		18.7	19.3	17.6	17.8	16×2×2.5		44.0	44.5	4.0	42.2
5×2×1.0		21.0	21.8	20.0	20.3	19×2×0.5		29.6	30.2	27.6	27.8
5×2×1.5		22.6	23.3	21.5	21.7	19×2×0.75		32.2	32.8	30.2	30.4
5×2×2.5		26.4	27.0	25.3	25.6	19×2×1.0		36.6	37.2	33.6	33.8
7×2×0.5		18.8	20.0	17.6	17.8	19×2×1.5		39.2	39.8	37.2	37.4
7×2×0.75		21.0	21.6	19.2	20.0	19×2×2.5		47.4	48.0	44.4	44.6
7×2×1.0		23.0	23.6	21.8	22.0	24×2×0.5		34.7	36.3	32.3	32.5
7×2×1.5		24.6	25.2	23.4	23.6	24×2×0.75		38.8	39.4	36.4	36.6
7×2×2.5		29.0	29.5	27.7	28.0	24×2×1.0		42.8	43.5	40.5	40.7
8×2×0.5		21.7	22.3	20.3	20.5	24×2×1.5		46.0	46.6	43.6	43.8
8×2×0.75		23.5	24.2	22.2	22.4	24×2×2.5		55.6	56.2	53.2	53.4
8×2×1.0		25.8	26.5	24.5	24.7						

注：①、凡铝箔屏蔽的软结构电缆，参照铜带屏蔽软结构外径。

②、导体种类为R类的软结构电缆外径参照A类结构电缆外径尺寸，并与相同型号规格的外径增加3-5mm。

DJYVP系列外径参考（三线组）

对数×标称截面（mm^2）	导体种类	外径参考（mm）			对数×标称截面（mm^2）	导体种类	外径参考（mm）		
		DJYVP DJVVP DJYJVP	DJVPVP DJYPVP DJYJPVP	DJYPV DJVPV DJYJPV			DJYVP DJVVP DJYJVP	DJVPVP DJYPVP DJYJPVP	DJYPV DJVPV DJYJPV
1×3×0.5	A	9.0	--	9.0	8×3×1.5	A	27.0	29.2	28.5
1×3×0.75		9.4	--	9.4	8×3×2.5		31.5	33.7	32.9
1×3×1.0		10.2	--	10.2	10×3×0.5		23.5	26.2	25.5
1×3×1.5		10.7	--	10.7	10×3×0.75		25.1	27.6	26.8
1×3×2.5		12.0	--	12.0	10×3×1.0		28.3	30.7	30.0
2×3×0.5		13.5	14.7	14.1	10×3×1.5		30.5	33.0	32.2
2×3×0.75		14.4	15.5	15.0	10×3×2.5		26.8	39.2	38.4
2×3×1.0		15.9	17.1	16.5	12×3×0.5		24.2	26.8	26.0
2×3×1.5		17.0	18.2	17.6	12×3×0.75		25.8	28.5	27.7
2×3×2.5		20.4	21.0	20.3	12×3×1.0		29.2	31.7	31.0
3×3×0.5		14.6	15.7	15.0	12×3×1.5		31.3	34.0	33.2
3×3×0.75		15.3	16.6	15.8	12×3×2.5		37.8	40.5	39.7
3×3×1.0		17.0	18.3	17.6	14×3×0.5		25.3	28.2	27.5
3×3×1.5		18.3	19.5	18.7	14×3×0.75		27.0	30.0	29.2
3×3×2.5		21.6	23.0	22.2	14×3×1.0		30.4	33.3	32.5
4×3×0.5		15.6	17.1	16.5	14×3×1.5		33.0	36.8	36.0
4×3×0.75		16.5	18.0	17.4	14×3×2.5		39.7	42.7	42.0
4×3×1.0		18.5	20.7	20.0	16×3×0.5		26.6	29.7	39.0
4×3×1.5		20.4	22.0	21.4	16×3×0.75		28.4	31.5	30.7
4×3×2.5		23.5	25.1	24.5	16×3×1.0		32.2	35.2	34.5
5×3×0.5		16.9	18.7	18.0	16×3×1.5		34.8	38.8	38.0
5×3×0.75		18.0	20.4	19.7	16×3×2.5		41.9	45.0	44.2
5×3×1.0		20.7	22.4	21.7	19×3×0.5		28.0	31.2	30.5
5×3×1.5		22.2	23.9	23.2	19×3×0.75		29.8	33.0	32.2
5×3×2.5		25.8	27.5	26.8	19×3×1.0		33.9	38.0	37.2
7×3×0.5		18.4	20.6	19.8	19×3×1.5		37.6	40.8	40.0
7×3×0.75		20.2	22.0	21.3	19×3×2.5		44.2	48.5	47.7
7×3×1.0		22.5	24.3	23.6	24×3×0.5		32.6	37.4	36.6
7×3×1.5		24.2	26.0	25.3	24×3×0.75		34.8	39.7	39.0
7×3×2.5		28.2	30.0	29.2	24×3×1.0		40.5	44.5	43.7
8×3×0.5		20.9	23.1	22.5	24×3×1.5		43.8	48.8	48.0
8×3×0.75		22.4	24.6	23.9	24×3×2.5		53.0	56.5	55.7
8×3×1.0		25.2	27.2	26.5					

注：①、铜带屏蔽结构电缆的外形尺寸在铜丝屏蔽电缆外径上：总屏（VP_2）减少0.5～1.0mm，对屏（P_2V）少0.5～2mm，对屏、总屏（P_2VP_2）减少1～3mm。
②、铝塑复合带屏蔽电缆外形尺寸可参照铜带屏蔽电缆外形尺寸。
③、铠 装电缆外形尺寸在相同规格电缆外形尺寸增加2.5～4mm。
④、导体结构为B系列和R系列的，其外形尺寸在相同规格电缆外形尺寸上分别增加2～3mm。

交货要求

1.电缆交货长度应不小于100m，允许长度不小于20m的短线段交货，其数量不超过总长度的10%；长度误差不超过±0.5%；
2.根据双方协议允许任何长度交货。

本产品广泛适用于化工和石油化学工业中等有爆炸性环境的自动化控制系统，监控回路及保护线路等各种本安电路中作为微弱信号的传输用；该产品除具有分布参数小的特点外，还采用加强屏蔽层，使其具有优良的抗外界电磁场干扰，抗射频干扰等性能。

生产执行标准
采用企业标准

型号命名代号

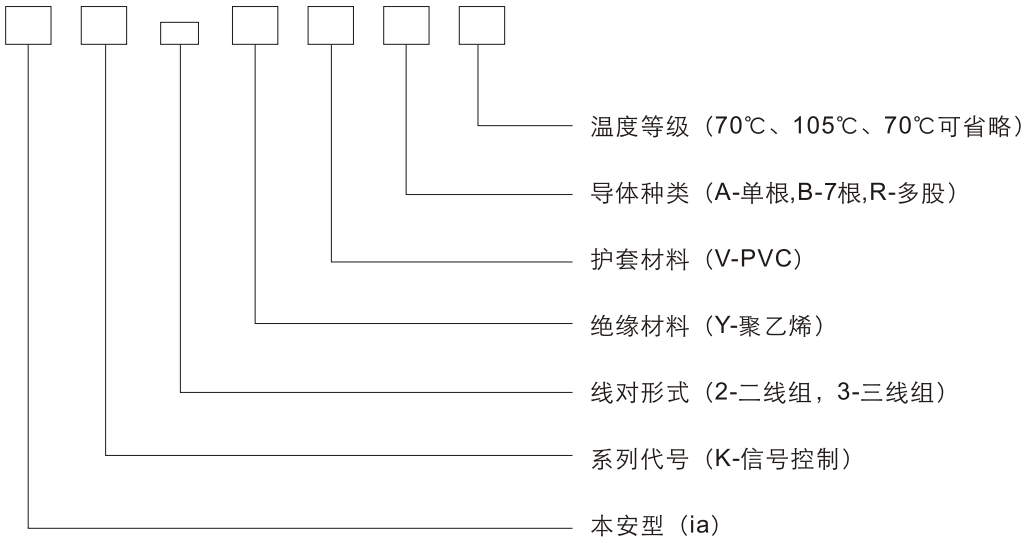

产品型号、名称和使用条件

型　号	名　　称	使　用　条　件
ia-K_2YV	本安型聚乙烯绝缘阻燃聚氯乙烯护套，二芯绞合屏蔽控制电缆	1、固定敷设在室内，电缆沟或管道中； 2、电缆长期工作温度：70℃&105℃； 3、最低环境温度：-15℃ 4、电缆敷设温度：不低于0℃ 5、额定电压：300/500V 6、敷设时允许弯曲半径：不小于电缆外径的10倍 7、应与非本安型电缆分开敷设或进行有效的隔离。
ia-K_2YVR	本安型聚乙烯绝缘阻燃聚氯乙烯护套，二芯绞合屏蔽控制软电缆	
ia-K_3YV	本安型聚乙烯绝缘阻燃聚氯乙烯护套，三芯绞合屏蔽控制电缆	
ia-K_3YVR	本安型聚乙烯绝缘阻燃聚氯乙烯护套，三芯绞合屏蔽控制软电缆	

注:（1）本产品可采用铜/铝复合膜绕包屏蔽，型号中的P应改为：铜塑复合带用P2表示，铝塑复合膜用P3表示；

（2）可根据需要生产钢带铠装本安型信号控制电缆、需在型号右下角加注代号“22”，如ia-K_2YV22

（3）如需耐温105℃时应在型号后注明，如ia-K_2YV105；（耐温70℃的可省略）

（4）二线组生产范围1～37对，三线组生产范围1～24对，只推荐表中所列对数。

例：铜芯R类结构，聚乙烯绝缘，二线组，聚氯乙烯护套，有加分屏蔽和总屏蔽10对1.0mm^2表示为：ia-K2YVPR10×2×1.0mm^2

导体结构

线芯标称截面（mm^2）	铜　芯　根数/直径（mm）		
	A 类	B 类	R 类
0.5	1/0.8	7/0.30	16/0.2
0.75	1/0.97	7/0.37	24/0.2
1.0	1/1.13	7/0.43	32/0.2
1.5	1/1.37	7/0.52	30/2.25
2.5	1/1.76	7/0.68	49/0.25

特性参数

序号	性能项目		单位	性能指标			
				0.75mm^2	1.0mm^2	1.5mm^2	2.5mm^2
1	导体直流电阻	A,B类	≤Ω/km	24.5	18.1	12.1	7.41
		R类		26.0	19.5	13.3	7.98
2	工作电容		≤ρF/m	90			
3	分布电感		≤μH/m	1.2			
4	抗外磁场干扰（400A/m）		≤mv	5			
5	抗静电干扰10kV		≤V	1			
6	抗射频干扰		≤dB	60			
7	绝缘电阻（20℃）（芯一芯，芯一屏）		≥MΩ·km	500			
8	电压试验（芯一芯，芯一屏）		1kV/5min	不击穿			

电缆制造长度

电缆交货长度不小于100米，根据双方协议允许任何长度的电缆交货。

用户常用的其他型号与本型号的对照

本厂型号	ia-K_2YVR ia-K_2YV	ia-K_3YVR ia-K_3YV
其他型号	KJYYVP$_L$	KVVia
	IA-K_2YPV	KVVP$_L$
	ia-K_2YV(EX)	IA-KJVVP$_L$
	IA-K_2VPZV	
	ia-K_3YV(EX)	

本安型信号控制电缆结构尺寸

参见计算机（屏蔽）用电缆。

电缆规格，外径参考

ia-K_2YV　　二线组电缆外径参考

标称截面mm^2	导体种类	参考外径（mm）													
		对　数													
		1	2	3	4	5	6	7	8	9	10	12	14	16	19
0.5	A	7.5	10.5	11.5	12.5	14.0	16.0	16.5	17.0	19.0	19.5	21.0	22.5	24.0	25.5
	B	7.7	10.8	12.0	13.0	14.5	16.5	17.0	18.0	19.5	20.0	21.6	23.3	25.0	26.5
	R	8.0	11.5	13.0	14.1	15.5	17.5	18.0	19.0	20.0	21.0	23.7	25.2	27.0	28.0
0.75	A	8.0	12.0	12.0	13.0	15.5	16.5	17.0	19.5	20.2	21.0	22.2	24.3	25.3	27.0
	B	8.3	12.0	12.5	13.5	16.5	17.2	18.0	20.2	20.8	21.5	23.0	25.3	27.0	28.0
	R	8.5	12.6	13.7	15.0	17.8	18.0	19.5	21.5	22.1	22.8	24.8	27.5	29.5	30.3
1.0	A	8.0	12.5	12.5	15.0	16.5	17.5	18.5	20.5	22.0	22.0	23.0	25.0	27.2	28.0
	B	9.0	13.6	13.5	15.8	17.5	18.1	19.1	21.3	22.5	22.6	24.0	26.0	28.3	29.0
	R	10.0	14.4	14.0	16.5	18.8	19.2	20.5	22.6	24.2	25.3	26.2	28.5	30.5	31.2
1.5	A	9.0	13.3	15.0	16.0	17.0	19.5	21.0	22.0	23.5	24.0	25.0	27.0	29.0	30.5
	B	9.5	14.0	15.6	16.7	18.0	20.3	22.0	23.1	24.3	24.7	26.0	28.0	30.3	31.5
	R	11.0	15.0	16.4	18.0	19.3	21.0	23.5	24.6	25.9	27.0	28.0	30.5	33.0	34.0
2.5	A	9.5	15.5	16.5	17.0	19.0	22.5	23.0	25.0	27.0	27.0	29.0	31.0	31.6	35.0
	B	10.5	16.0	17.0	17.7	20.0	23.2	24.0	26.0	27.6	28.0	30.0	32.0	32.7	36.0
	R	12.0	17.5	18.0	18.7	21.5	24.5	25.5	27.6	29.5	30.7	32.3	34.4	35.2	38.0

ia-K_3YV

三线组电缆外径参考

标称截面mm²	导体种类	参考外径（mm）													
		对数													
		1	2	3	4	5	6	7	8	9	10	12	14	16	19
0.5	A	8.0	12.0	14.0	15.0	17.0	19.0	19.0	21.0	23.5	25.0	26.0	27.2	28.7	30.4
	B	8.0	14.0	15.0	16.0	17.7	19.7	19.8	21.8	24.4	25.9	27.0	28.3	29.9	31.5
	R	8.8	15.0	15.6	16.5	18.8	20.9	21.0	23.2	26.0	27.5	28.7	30.0	31.7	33.4
0.75	A	8.3	15.0	15.5	16.5	18.0	20.0	20.1	22.5	25.0	26.0	27.3	28.8	30.3	32.0
	B	8.7	15.5	16.7	17.2	18.6	20.7	20.8	23.5	26.0	27.0	28.3	30.0	31.4	33.2
	R	9.3	16.5	17.5	18.3	19.7	22.0	22.1	25.0	27.8	29.0	30.4	32.0	33.5	35.4
1.0	A	8.5	16.0	16.5	17.5	20.0	21.5	21.6	24.0	26.2	28.0	28.6	30.2	32.0	33.7
	B	9.0	16.5	17.1	18.2	20.6	22.2	22.3	24.8	27.2	29.1	29.7	31.3	33.0	34.8
	R	9.6	17.7	18.0	19.2	21.7	23.5	23.6	26.5	29.3	31.1	31.8	33.4	35.1	37.2
1.5	A	9.1	16.0	17.0	19.0	21.0	23.0	23.0	25.5	28.4	30.0	31.0	32.5	34.0	36.0
	B	9.5	16.7	17.7	19.6	21.8	23.7	23.7	26.5	29.5	31.1	32.2	33.6	35.2	37.3
	R	10.1	17.6	18.8	21.0	23.0	25.5	25.6	28.3	31.8	33.3	34.5	36.0	37.4	39.6
2.5	A	11.0	19.5	21.0	23.0	25.0	37.5	27.6	30.0	33.5	34.0	36.5	38.0	40.0	43.5
	B	11.6	20.2	21.7	23.7	25.8	28.5	28.5	31.0	34.7	35.2	38.0	39.5	41.5	45.4
	R	12.2	21.0	22.5	24.6	27.0	30.0	30.1	33.5	37.5	38.5	40.5	42.0	44.5	48.3

本产品适用于交流500V及以下铁路联络、火警信号、电报、自动信号装置及音频范围内的设备。

生产执行标准
采用企业标准

使用条件

1.电缆在-40℃～+50℃条件下使用，电缆允许敷设在任何水平差的线路；
2.电缆导体的长期允许工作温度+70℃；
3.普通型结构电缆适用于工频以下或直流设备；
4.综合扭绞电缆适用于音频范围以内设备及需要设置屏蔽电缆的电气化区段；
5.普通级电缆可在环境温度不低于0℃下敷设；
6.耐寒护套级电缆可在环境温度不低于-10℃下敷设；
7.敷设时弯曲半径不小于电缆外径的15倍。

电缆的型号、字母的编制及其含义

类别、用途	导体	绝缘	护套	派生
P－信号电缆	T－铜芯(一般省略)	V－聚氯乙烯 Y－聚乙烯	V－聚氯乙烯	22(29)－钢带铠装 P－屏蔽层

电缆的型号及使用范围

型号	使　用　范　围
PVV、PYV	敷设在槽、管中能承受一般的机械外力
PVV22、PYV22	敷设在槽、管中能承受较大机械外力

注：可生产带“P”屏蔽信号电缆，屏蔽材料为铜丝或镀锡铜丝。

电缆的规格范围

1、导电线芯直径：0.8mm、1.0mm；
2、电缆芯数：2～61芯；
3、电缆的外形尺寸参考下表规定。

PVV、PYV型

线芯直径	0.8mm			1.0mm		
芯 数	外径（mm）	重量（kg/km）		外径（mm）	重量（kg/km）	
		PVV	PYV		PVV	PYV
2	7.56	59.0	57.1	7.96	67.9	85.6
3	7.87	70.3	67.5	8.30	82.3	78.8
4	8.39	83.0	78.9	8.87	98.5	93.9
5	8.96	97.1	92.1	9.50	116	110
6	9.56	104	97.9	10.16	126	120
7	9.56	111	104	10.16	136	128
8	10.16	126	17	10.82	155	145
9	10.96	144	133	11.70	179	166
10	11.56	151	141	12.36	187	176
12	11.87	170	158	12.70	213	199
14	12.39	191	177	13.27	240	223
16	12.96	215	197	13.90	269	250
19	13.56	235	216	14.56	300	278
21	14.16	258	236	15.22	330	305
24	15.56	291	267	16.76	372	345
27	15.87	319	291	17.10	409	377
30	16.39	347	316	17.67	447	412
33	16.96	377	344	18.70	503	464
37	17.56	407	370	19.36	546	503
42	19.96	479	437	21.56	620	571
44	19.96	497	452	21.56	642	591
48	20.27	532	483	21.90	689	634
61	21.96	645	583	23.76	863	793

注：屏蔽型电缆外径在此基础上增加1～2mm

PVV22、PYV22型

线芯直径	0.8mm			1.0mm		
芯 数	外径（mm）	重量（kg/km）		外径（mm）	重量（kg/km）	
		PVV22	PYV22		PVV22	PYV22
2	11.56	184	182	11.76	198	196
3	11.67	199	196	12.10	217	214
4	12.19	219	215	12.67	242	237
5	12.76	242	237	13.30	208	262
6	13.36	257	251	13.96	288	282
7	13.36	264	257	13.96	298	290
8	13.96	288	279	14.62	326	316
9	14.76	317	306	15.50	363	350
10	15.36	333	323	16.56	436	425
12	15.67	356	344	16.90	469	455
14	16.59	442	428	17.47	507	490
16	17.16	474	458	18.10	547	528

续表

线芯直径	0.8mm			1.0mm		
芯 数	外径（mm）	重量（kg/km）		外径（mm）	重量（kg/km）	
		PVV22	PYV22		PVV22	PYV22
19	17.76	506	487	19.16	606	584
21	18.76	556	534	19.82	648	623
24	20.16	617	593	22.16	874	847
27	20.47	650	622	22.50	920	888
30	21.79	839	808	25.07	975	940
33	22.36	885	852	24.10	1052	1013
37	22.96	932	895	24.76	1113	1070
42	25.36	1062	1020	26.96	1269	1218
44	25.36	1080	1035	26.96	1269	1218
48	25.67	1124	1075	27.30	1325	1270
61	27.36	1284	1222	30.16	1590	1520

注：屏蔽型电缆外径在此基础上增加1～2mm

技术性能

1.成品电缆导电线芯直流电阻

导电线芯直径mm	20℃时电缆导电线芯直流电阻Ω/km ≤
0.8	36.0
1.0	23.5

2.成品电缆线芯间及线芯对钢带间的绝缘电阻，换算到长度为1km和温度为20℃时，应不小于25MΩ。

3.电缆应经受1500V电压试验5min不击穿。

交货长度

根据双方协议，允许任何长度的电缆交货。

该电缆适用于电站、矿山、石油、化工、发电厂等检测和控制用计算机系统或自动控制装置上。

生产执行标准
采用企业标准

使用条件

电缆的交流额定电压为380V或直流电压500V及以下；电缆的长期工作温度应不超过70℃。

型号、名称、使用条件

型　　号	名　　称	使　用　条　件
YVV	聚氯乙烯绝缘和护套仪表用电缆	固定敷设在室内、隧道内、管道中或户外托架敷设，敷设时环境温度不低于0℃，弯曲半径不小于电缆外径的10倍。
YVVP	聚氯乙烯绝缘和护套仪表用屏蔽电缆	
YYJV	交联聚乙烯绝缘仪表用电缆	
YYJVP	交联聚乙烯绝缘仪表用屏蔽电缆	

注：1、可生产“ZRA”、“ZRB”、“ZRC”阻燃型仪表用电缆，ZRA－YVV，ZRB－YVVP等；
2、电缆导体及屏蔽层为铜芯或镀锡铜芯。

技术性能

1.防干扰性能高，电气性能稳定；
2.能在交流300V及以下传输数字信号和模拟信号；
3.阻燃仪表用电缆的阻燃性能（氧指数≥30）；
4.其它性能指标可参照信号电缆。

规格范围

1、芯数：2～24芯；截面：0.5～2.5mm^2（导体结构为B类或R类结构）；
2、电缆外形尺寸参考KVV、KVVP、KYJVP型电缆尺寸。

交货长度

按双方协议规定。

本产品适用于各种河海船舶及海上石油平台等各种水上建筑物，连接高频信号和对地不对称的调频信号设备；如用作无线电和雷达设备的连接。

生产执行标准
GB9334-88

型号、名称

表1

型　　号	名　　称
CSYV	铜导体实芯聚乙烯绝缘聚氯乙烯外套船用同轴射频电缆
CSYV90	铜导体实芯聚乙烯绝缘聚氯乙烯内套裸钢丝编织铠装船用同轴射频电缆
CSFF	镀银铜导体聚四氟乙烯绝缘聚四氟乙烯护套玻璃丝编织护层船用同轴射频电缆

使用特性

额定阻抗为50Ω，如表2、表3；
额定阻抗为75Ω，如表4、表5；

表2 CSYV、CSYV90型

规 格	电容(ρF/m)	速 比	最大交流电压(kV)峰值	最大脉冲电压(kV)峰值	弯曲半径mm		最低弯曲温度℃
					室 内	室 外	
50-7-2	100	0.66	6.5	13	5D①	10D①	-40
50-7-6	100	0.66	6.5	13			
50-12-1	100	0.66	9.5	19			
50-17-2	100	0.66	15	30			
50-17-3	100	0.66	15	30			

① D－电缆外径（下同）

表3 CSFF型

规 格	电容(ρF/m)	速 比	最大交流电压(kV)峰值	最大脉冲电压(kV)峰值	弯曲半径mm		最低弯曲温度℃
					室 内	室 外	
50-7-8	94	0.70	6.5	13	5D	10D	-55

表4 CSYV、CSYV90型

规 格	电容(ρF/m)	速 比	最大交流电压(kV)峰值	最大脉冲电压(kV)峰值	弯曲半径mm		最低弯曲温度℃
					室 内	室 外	
75-4-1	67	0.66	2.6	5.2	5D	10D	-40
75-4-2	67	0.66	2.6	5.2			
75-7-2	67	0.66	5.0	10			
75-7-3	67	0.66	5.0	10			
75-17-2	67	0.66	12.5	25			

表5 CSFF型

规 格	电容(ρF/m)	速 比	最大交流电压(kV)峰值	最大脉冲电压(kV)峰值	弯曲半径mm		最低弯曲温度℃
					室 内	室 外	
75-7-11	63	0.70	6.5	11	5D	10D	-50

产品规格

CSYV及CSYV90型，额定阻抗50W

规 格	内 导 体		外导体材料		护套外径(mm)			铠装外径最大(mm)
	材 料	结构	内 层	外 层	最小	标称	最大	
50-7-2	韧 铜 线	7/0.75	--	韧 铜 线	10.0	10.3	10.6	12.5
50-7-6		7/0.75	镀银铜线		10.7	11.0	11.3	13.0
50-12-1		7/1.15	--		14.6	15.0	15.4	17.0
50-17-2		1/5.0	--		21.5	22.0	22.5	24.0
50-17-3		1/5.0	韧铜线		22.2	22.7	23.2	25.0

CSFF型，额定阻抗50W

规 格	内 导 体		外导体材料		护套外径(mm)		
	材 料	结构	内 层	外 层	最小	标称	最大
50-7-8	镀 银 铜 线	7/0.82	镀 银 铜 线	镀 银 铜 线	10.3	10.8	11.3

CSYV及CSYV90型，额定阻抗75W

规 格	内 导 体		外导体材料		护套外径(mm)			铠装外径最大
	材 料	结构	内 层	外 层	最小	标称	最大	(mm)
75-4-1	韧 铜 线	7/0.21	--	韧 铜 线	5.8	6.0	6.2	8.0
75-4-2		7/0.21	镀银铜线		6.5	6.7	6.9	9.0
75-7-2		7/0.40	--		10.0	10.3	10.6	12.5
75-7-3		7/0.40	韧铜线		10.7	11.0	11.3	13.0
75-17-2		1/2.70	--		21.5	22.0	22.5	24.0

CSFF型，额定阻抗75W

规 格	内 导 体		外导体材料		护套外径(mm)		
	材 料	结构	内层	外层	最小	标称	最大
75-7-11	镀银铜包钢线Ⅰ级	7/0.75	--	镀 银 铜 线	待定	待定	待定

交货要求

1.实芯聚乙烯绝缘电缆不小于100米，短段不小于10长；
2.实芯聚四氟乙烯绝缘电缆不小于45米，短段不小于3米；
3.短段电缆交货数量不超过交货长度的15%；
4.根据双方协议，可以任何长度的电缆交货；长度计量误差应不超过±0.5%。

本产品适用于闭路电视和共用天线电视信号分配系统作分支线和用户线以及其它电子装置用。

生产执行标准
采用企业标准

型号、名称

型号	名称
SYKV-75-5	电缆分配系统用纵孔聚乙烯绝缘聚氯乙烯护套同轴电缆
SYKV-75-7	
SYKY-75-7	电缆分配系统用纵孔聚乙烯绝缘聚乙烯护套同轴电缆
SYKY-75-9	

型号组成的字母和数码含义为

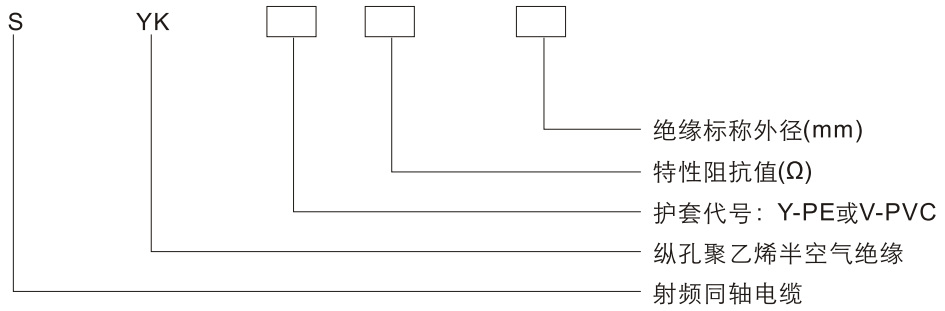

使用条件

1.电缆传输特性阻抗75W；
2.电缆允许工作环境温度聚氯乙烯护套为-25～+70℃，聚乙烯护套为-40～+70℃；
3.电缆弯曲最低温度-15℃；
4.相对湿度：当温度为40±2℃时为90～95%；
5.电缆允许弯曲半径：室外水小于20倍外径，室内不小于10倍外径；
6.电缆使用频率为50～960MHz。

规格尺寸

型 号	内导体结构	绝缘外径(mm)	护套厚度(mm)		电缆最大外径
	根数直径(mm)		最小	标称	(mm)
SYKV-75-5	1/1.00	4.8±0.2	0.69	0.88	7.20
SYKV-75-7	1/1.60	7.25±0.3	0.85	1.05	10.3
SYKY-75-7					
SYKY-75-9	1/2.00	9.0±0.4	0.96	1.18	12.2

电缆的电性能

型 号	缆芯介电强度 40～60Hz1min≥(kV)	绝缘电阻500V(直流) ≥(MΩ・km)	护套介电强度 40～60Hz≥(kV)		特性阻抗 Ω	最大衰减 (dB/100M) (mm)		
			浸水试验	火花试验		50 MHz	200 MHz	800 MHz
SYKV-75-5	1.6	5000	2.0	3.0	75±3	5.3	10.8	22.9
SYKV-75-7			3.0	5.0	75±2.5	3.4	7.1	15.2
SYKY-75-7								
SYKY-75-9			5.0	8.0		2.8	5.7	12.5

交货要求

1.电缆交货长度不短于100m，允许长度不小于20m的短段交货，其数量应不超过交货总长的10%；

2.根据双方协议允许任何长度交货，长度计量误差为±0.5%。

该产品与高压电力电缆平行敷设在沟道中或水底，作为差纵保护和配电装置中电器、仪表等传输各种信号，电话通信和载波通信以及高频信号等用途；该产品广泛适用于水力发电站、大型电厂、变电站等场所。

生产执行标准
采用企业标准

电缆型号、规格及使用范围

型号	对　数	线芯结构 Φmm	适用范围
DYVP	4～30	1/0.9 1/1.38	敷设在室内、电缆沟中、管道内、地下、水底易燃以及严重腐蚀的环境。
DYYP			
$DYVP_3$			
$DYYP_3$			
DYV32	7～19		
DYY33			

技术要求

1、导体应符合GB/T 3953－1997中规定，TR圆铜线表面光洁，无氧化变色等缺陷；
2、绝缘为聚乙烯，其表面光洁、平整；
3、可与电力电缆同沟敷设，主要采用直埋方式；
4、电缆工作环境温度范围：聚乙烯外护套时：-30℃～60℃聚氯乙烯外护套时：-15℃～60℃
5、电缆敷设时环境温度不低于-5℃，其弯曲半径不得小于电缆外径的30倍；

电缆主要性能指标应符合表2规定

线芯结构 Φmm	20℃时电缆线对直流回路电阻≤Ω/km	电缆绝缘电阻 ≥MΩ/km	电缆线对电容 ≤μF/km	耐压强度 kV 50Hz. 1min	
				芯－芯	芯－屏蔽
1/0.9 1/1.38	35.8 12.1	2000	55	5	15

外形尺寸

规　　格	电缆外径 mm	
对数×芯数×导体截面 mm^2	DYVP　$DYVP_3$ DYYP　$DYYP_3$	DYY32 DYY33
4×2×0.9	23.5	27.4
7×2×0.9	26.9	30.8
10×2×0.9	32.7	36.6
12×2×0.9	33.6	37.5
14×2×0.9	35.1	39.0
16×2×0.9	35.8	40.6
19×2×0.9	38.5	42.4
24×2×0.9	44.3	48.4
27×2×0.9	45.2	49.1
30×2×0.9	46.7	50.6
4×2×1.38	25.8	29.7
7×2×1.38	30.0	33.7
10×2×1.38	36.5	40.4
12×2×1.38	38.6	41.5
14×2×1.38	39.3	43.2
16×2×1.38	41.3	45.2
19×2×1.38	43.3	47.2
24×2×1.38	50.1	53.9
27×2×1.38	51.7	55.0
30×2×1.38	52.9	56.8

交货长度

根据双方协议允许任何长度交货，长度计量误差为±1%。

本产品用于城镇及市郊通信线路上敷设使用。

生产执行标准
GB/T 13849.2-1993

型号、名称

1.HYV型铜芯聚乙烯绝缘聚氯乙烯护套市内通信电缆；
2.HYVC型铜芯聚乙烯绝缘聚氯乙烯护套自承式市内通信电缆；
3.HYA型铜芯聚乙烯绝缘挡潮型综合护套市内通信电缆。

规格范围

型　号	导线直径（mm）			
	0.4	0.5	0.6	0.7
	线　芯　对　数			
HYV	10～800	10～400	10～400	10～400
HYVC	10～300	10～300	10～200	10～100
HYA	10～800	10～600	10～500	10～300

结构尺寸

根据用户需要另行提供。

交货长度

电缆制造长度按订货协议。

适用于无线电通讯广播设备和有关无线电电子设备中传输射频信号。

生产执行标准
SJ1132及GB9023-1992

使用温度

SYV、SEYV系列为：-40～65℃；SWY、SEWY系列为：-55～85℃。

相对湿度

40℃时达98%，安装敷设温度不低于-15℃。

允许最小弯曲半径

室内使用时不少于5倍电缆外径，室外使用不小于10倍电缆外径。

型号及名称

型 号	名　　称
SYV	实芯聚乙烯绝缘，聚氯乙烯护套同轴射频电缆
SEYV	实芯聚乙烯绝缘，聚氯乙烯护套对称射频电缆
SWY	稳定聚乙烯绝缘，耐光热聚乙烯护套同轴射频电缆
SEWY	稳定聚乙烯绝缘，耐光热聚乙烯护套对称射频电缆

规格、结构尺寸

SEYV及SEWY型

型号	内　导　体		绝缘外径(mm)	电缆外径(mm)
	根数/直径(mm)	外径(mm)		
-75-2	7/0.31	0.93	1.6±0.10	7.3±0.30
-100-2	1/0.79	0.79	1.6±0.10	6.0±0.25
-100-6-1	7/0.79	2.37	6.3±0.20	15.8±0.5
-100-6-2	7/0.79	2.37	6.3±0.20	16.6±0.50
-150-7	7/0.40	1.20	7.3±0.25	11.5±0.40×19.7±0.50
-200-7	1/0.60	0.60	7.3±0.25	11.5±0.40×19.7±0.50

SYV及SWY型

型号	内导体		绝缘外径(mm)	电缆外径(mm)
	根数/直径(mm)	外径(mm)		
-50-1	7/0.09	0.27	0.87±0.05	1.9±0.10
-50-2-1	7/0.15	0.45	1.5±0.10	2.9±0.10
-50-2-2	1/0.68	0.68	2.2±0.10	4.0±0.20
-50-3	1/0.9	0.90	3.0±0.15	5.0±0.25
-50-5-1	1/1.37	1.37	4.6±0.20	7.0±0.30
-50-5-2	1/1.37	1.37	4.6±0.20	7.8±0.30
-50-7-1	7/0.76	2.28	7.3±0.25	10.2±0.30
-50-7-2	7/0.76	2.28	7.3±0.25	11.2±0.30
-50-9	7/0.95	2.85	9.0±0.30	12.4±0.40
-50-12	7/1.2	3.60	11.5±0.40	15±0.50
-50-15	7/1.54	4.62	15±0.50	19±0.50
-50-17	19/1.04	5.2	17.3±0.70	22.2±0.60
-50-23-1	19/1.37	6.85	23±1.0	28.8±0.70
-50-28-1	19/1.65	8.25	28.0±1.0	34.5±0.80
-75-2	7/0.08	0.24	1.5±0.10	2.9±0.10
-75-3	7/0.17	0.51	3.0±0.15	5.0±0.25
-75-5-1	1/0.72	0.72	4.6±0.20	7.1±0.30
-75-5-2	7/0.26	0.78	4.6±0.20	7.1±0.30
-75-7	7/0.4	1.2	7.3±0.25	10.2±0.30
-75-9	1/1.37	1.37	9.0±0.30	12.4±0.40
-75-12	7/0.64	1.92	11.5±0.40	15.0±0.50
-75-15	7/0.82	2.46	15.0±0.50	19.0±0.50
-75-17	7/0.95	2.85	17.3±0.70	22.2±0.60
-75-23-1	7/1.27	3.81	23±1.0	28.8±0.70
-75-28-1	7/1.5	4.5	28±1.0	34.5±0.80

技术性能参数如表

SYV及SWY型

型号	特性阻抗(Ω)	衰减常数不大于dB/m			电容不大于ρF/m	试验电压50Hz kV	灭晕电压不低于kV	绝缘电阻不小于MΩ/km	参考指标					
									平均功率kW				峰值功率kW	最高使用频率MHz
									30MHz		200MHz			
		30 MHz	200 MHz	3000 MHz					SYV	SWY	SYV	SWY		
-50-1	50±2.5	0.336	0.873	4.36	115	1.0	0.5	10000						10000
-50-2-1	50±3.5	0.203	0.524	2.69	115	2.0	1.0	10000						10000
-50-2-2	50±2.5	0.129	0.341	1.855	115	3.0	1.5	10000						10000
-50-3	50±2.5	0.100	0.264	1.482	115	4.0	2.0	10000						10000
-50-5-1	50±2.5	0.0664	0.181	1.062	115	6.0	3.0	10000						10000
-50-5-2	50±2.5	0.0664	0.181	1.062	115	6.0	3.0	10000						10000
-50-7-1	50±2.5	0.0497	0.137	0.851	115	9.0	4.0	10000						10000
-50-7-2	50±2.5	0.0497	0.137	0.851	115	9.0	4.0	10000						10000
-50-9	50±2.5	0.0396	0.111	0.724	115	11.0	5.0	10000	1.53	2.54	0.56	0.92	3.8	10000
-50-12	50±2.5	0.0337	0.0956	0.656	115	11.0	6.5	10000	2.03	3.33	0.73	1.21	6.7	8370
-50-15	50±2.5	0.0273	0.0788	0.574	115	19.0	9.0	10000	2.89	4.67	1.00	1.645	12.4	6440
-50-17	50±2.5	0.0243	0.0713	0.546	115	21.0	10	10000	3.48	5.87	1.21	2.03	15.2	5620
-50-23-1	50±2.5	0.0211	0.0621	0.496	115	28	13	10000	4.62	7.56	1.57	2.57	26	4230
-50-28-1	50±2.5	0.0190	0.0585	0.472	115	36	18	10000	6.02	10.1	1.99	3.36	47	2880
-75-2	75±5	0.22	0.579	2.97	76	1.5	0.75	10000						10000
-75-3	75±3	0.122	0.308	1.676	76	3	1.5	10000						10000
-75-5-1	75±3	0.0706	0.190	1.028	76	5	2.5	10000						10000
-75-5-2	75±3	0.0785	0.211	1.21	76	5	2.5	10000						10000
-75-7	75±3	0.0510	0.140	0.864	76	7.5	3	10000						10000
-75-9	75±3	0.0369	0.104	0.693	76	10	4.5	10000	1.43	2.29	0.50	0.825	2.04	10000

型号	特性阻抗(Ω)	衰减常数不大于dB/m			电容不大于ρF/m	试验电压50Hz kV	灭晕电压不低于kV	绝缘电阻不小于MΩ/km	参考指标					
									平均功率kW				峰值功率kW	最高使用频率MHz
		30 MHz	200 MHz	3000 MHz					30MHz		200MHz			
									SYV	SWY	SYV	SWY		
-75-12	75±3	0.0344	0.0968	0.659	76	12	5.5	10000	1.74	2.81	0.62	0.98	3.07	9350
-75-15	75±3	0.0274	0.0793	0.574	76	15	7	10000	2.4	3.78	0.84	1.32	5.0	8240
-75-17	75±3	0.0244	0.0715	0.537	76	18	8	10000	2.97	4.76	1.07	1.65	6.48	6210
-75-23-1	75±3	0.020	0.0630	0.481	76	24	11.5	10000	3.96	6.29	1.34	2.11	13.4	5370
-75-28-1	75±3	0.0181	0.0551	0.458	76	28	14	10000	5.05	8.23	1.68	2.77	18.6	3220
-100-7	75±5	0.0537	0.147	0.729	57	5	2.5	10000						1000

SEYV及SEWY型

型号	特性阻抗(Ω)	衰减常数不大于dB/m		电容不大于ρF/m	试验电压50Hz kV	灭晕电压不低于kV	绝缘电阻不小于MΩ/km	流动性试验		尺寸稳定性位移不大于≤mm
		30 MH_z	200 MH_z					加荷kg	位移≥%	
-75-2	75±5	0.125	0.332	76	3	1	10000	2.5	15	3
-100-2				51	4	–	10000	2.5	15	3
-100-6-1				47	10	–	10000	2.5	15	3
-100-6-2	100±5	0.0354	0.101	53	10	4.5	10000	2.5	15	3
-150-7	150±6	0.0497	0.136	36	9	4.0	10000	5	15	3
-200-7	200±10	0.0529	0.145	28	9	4.0	10000	5	15	3

交货要求

1.允许成圈长度为100米交货，成盘长度应不小于100米，长度误差为±0.5%；

2.根据双方协议允许任何长度交货。

本产品适用于交流额定电压450/750V及以下有阻燃要求的控制、监控回路及保护线路等场合，作控制连接线。

生产执行标准
采用企业标准

型号、名称如表1

表1

型 号	产 品 名 称
KFzYJV	铜芯辐照交联聚乙烯绝缘聚氯乙烯护套控制电缆
KFzYJVR	铜芯辐照交联聚乙烯绝缘聚氯乙烯护套控制软电缆
KFzYJV22	铜芯辐照交联聚乙烯绝缘聚氯乙烯护套钢带铠装控制电缆
$KFzYJVP_2$	铜芯辐照交联聚乙烯绝缘铜带屏蔽聚氯乙烯护套控制电缆
$KFzYJVRP_2$	铜芯辐照交联聚乙烯绝缘铜带屏蔽聚氯乙烯护套控制软电缆

注：型号中的字母含义：YJ-XLPE；Fz-紫外辐照；P2-铜带屏蔽。

使用条件

1.额定电压U_0/U为450/750V；

2.电缆导体的长期允许工作温度为90℃；

3.电缆的敷设温度不低于0℃，无铠装层的电缆允许弯曲半径应不小于电缆外径的6倍；有铠装结构的电缆，应不小于电缆外径的12倍。

4.适用于有阻燃要求的场合。

产品特点

1.进一步提高电缆的工作温度范围：-40℃～105℃，短时间内可达125℃；

2.结构简单，安装敷设方便；

3.性价比好。

规格范围、结构、性能如表2

1、电缆的规格范围

表2

型　　号	额定电压 (V)	导体标称截面（mm^2）						
		0.75	1.0	1.5	2.5	4	6	10
		芯　　数						
KF_ZYJV KF_ZYJVR	450/750V	2～37				2～7		
KF_ZYJV22		4～37				4～7		
KF_ZYJVP_2 KF_ZYJVRP_2		7～37		4～37		4～7		

2、系列规格的导体结构型式和技术参数，

表3

标称截面(mm^2)	导　体　结　构		20℃时导体电阻（Ω/km）≤	
	种　类	根数/单线标称直径(mm)	不 镀 锡	镀　　锡
0.75	1	1/0.97	24.5	24.8
0.75	2	7/0.37	24.5	24.8
1.0	1	1/1.13	18.1	18.2
1.0	2	7/0.43	18.1	18.2
1.5	1	1/1.38	12.1	12.2
1.5	2	7/0.52	12.1	12.2
2.5	1	1/1.78	7.41	7.56
2.5	2	7/0.68	7.41	7.56
4	1	1/2.25	4.61	4.70
4	2	7/0.85	4.61	4.70
6	1	1/2.76	3.08	3.11
6	2	7/1.04	3.08	3.11
10	2	7/1.35	1.83	1.84

注：导体表面应光洁、无油污、无损伤绝缘的毛刺、锐边以凸及起或断裂的单线。

3、电缆的绝缘厚度及性能要求，应符合下述规定

（1）用阻燃型90℃辐照交联聚乙烯料，绝缘厚度标称值应符合表4规定

表4

额定电压 (V)	导体标称截面（mm2）						
	0.75	1.0	1.5	2.5	4	6	10
	绝缘标称厚度（mm）						
450/750V	0.6	0.6	0.7				

注：绝缘线芯能经受交流50Hz火花试验作为中间检查，试验电压为6kV；绝缘线芯采用数字标志（符合GB6998规定）。

（2）辐照后的交联聚乙烯绝缘线芯，应符合表5的特殊性能试验要求

表5

试 验 项 目	辐 照 交 联 聚 乙 烯
热延伸试验	200
空气温度（偏差±3℃）（℃）	15
处理条件载荷时间(min)	20
机械应力（N/cm^2）	175
负载下伸长率（%）最大	15
冷却后永久伸长率（%）最大	

（3）成缆时，绝缘线芯间采用阻燃聚丙烯绳填充、缆芯外绕包玻璃丝纤维带；铜带屏蔽采用0.05～0.15mm的软铜带重叠绕包；铠装按GB2952规定要求。

（4）护套采用氧指数不小于31的阻燃料挤制而成（护套厚度标称值，在后续产品中按产品规格规定）。

电气、机械、物理性能试验指标要求

表6　　电缆应能经受表6规定的工频交流电压试验

序　号	试　样　条　件	单　位	电缆施加电压 450/750V
1	电缆电压试验		交货长度
	试样长度		环境温度 3000
	试样温度		5
	试样电压 施加时间，最少	V min	
2	绝缘线芯电压试验		
	试样长度，最少	m	4
	浸水时间，最少	h	1
	水温	℃	20±5
	试验电压		
	绝缘厚度≤0.6mm		
	绝缘厚度＞0.6mm	V	2000
		V	2500
	施加时间，最少	min	5

表7　　绝缘的机械物理性能应符合表7规定。

序　号	试　验　项　目	阻燃型辐照交联聚乙烯
1	老化前机械性能	
1.1	抗张强度最小	12.5
1.2	断裂伸长率最小	300
2	空气箱老化后机械性能	135
	处理条件：温度	±3
	温度偏差	7
	持续时间	±25
2.1	抗张强度变化率最大	±25
2.2	断裂伸长率变化率最大	

表8　　护套的机械物理性能应符合表8规定

序　号	试　验　项　目	阻燃型聚氯乙烯护套
1	老化前机械性能	
1.1	抗张强度最小	12.5
1.2	断裂伸长率最小	150
2	空气箱老化后机械性能	
	处理条件：温度（偏差±2℃）	100
	持续时间	7
	抗张强度最小	12.5
	抗张强度变化率最大	±25
2.1	断裂伸长率最小	150
2.2	断裂伸长率变化率最大	±25

表9

3	失重试验	
	处理条件：温度（偏差±2℃）	100
3.1	持续时间	7
3.2	失重最大	1.5
4	高温压力试验	
4.1	试验温度（偏差±2℃）	90
4.2	压痕深度最大	50
5	低温性能试验	
5.1	未老化前的低温卷绕试验	
	冷弯试验电缆直径最大	12.5
	试验温度（偏差±2℃）	-15
5.2	低温拉伸试验	
	试验温度（偏差±2℃）	-15
5.3	低温冲击试验	
	试验温度（偏差±2℃）	-15
6	抗开裂（热冲击）试验	
6.1	试验温度（偏差±2℃）	150
6.2	持续时间	1

表9　　成束电缆燃烧试验按GB12666标准规定进行；试样类别、试验条件、性能要求、应符合表9规定

试样类别	试验条件	性能要求
A 类	供火时间40min	炭化部分所达的高度不超过2.5m
B 类	供火时间40min	
C 类	供火时间20min	

规格结构、计算参数如表10～表13

表10

KF_zYJV型

芯数×标称截面（mm^2）	导体种类	绝缘厚度 (mm)	护套厚度 (mm)	成品近似外径 (mm)	成品近似重量 (kg/km)	20℃导体直流电阻（Ω/km）≤	70℃最小绝缘电阻（MΩ·km）
2×0.75	1	0.6	1.2	7.50	49	24.5	1.2
2×0.75	2	0.6	1.2	7.78	51	24.5	1.4
2×1.0	1	0.6	1.2	7.82	56	18.1	1.1
2×1.0	2	0.6	1.2	8.14	59	18.1	1.3
2×1.5	1	0.7	1.2	8.75	68	12.1	1.1
2×1.5	2	0.7	1.2	9.10	75	12.1	1.0
2×2.5	1	0.7	1.2	9.56	92	7.41	1.0
2×2.5	2	0.7	1.2	10.08	101	7.41	0.9
2×4	1	0.7	1.2	1050	135	4.61	0.85
2×4	2	0.7	1.2	11.10	170	4.61	0.77
2×6	1	0.7	1.2	11.52	220	3.08	0.70
2×6	2	0.7	1.2	12.44	230	3.08	0.65
2×10	2	0.7	1.5	15.40	320	1.83	0.65
3×0.75	1	0.6	1.2	7.84	58	24.5	1.2
3×0.75	2	0.6	1.2	8.14	60	24.5	1.4
3×1.0	1	0.6	1.2	8.19	75	18.1	1.1
3×1.0	2	0.6	1.2	8.53	79	18.1	1.3
3×1.5	1	0.7	1.2	9.18	94	12.1	1.1
3×1.5	2	0.7	1.2	9.57	102	12.1	1.0
3×2.5	1	0.7	1.2	10.06	127	7.41	1.0
3×2.5	2	0.7	1.2	10.62	138	7.41	0.9
3×4	1	0.7	1.2	11.08	175	4.61	0.85
3×4	2	0.7	1.2	11.72	213	4.61	0.77
3×6	1	0.7	1.5	12.83	280	3.08	0.70
3×6	2	0.7	1.5	13.61	290	3.08	0.65
3×10	1	0.7	1.5	16.52	420	1.81	0.65
4×0.75	2	0.6	1.2	8.42	73	1.81	1.2
4×0.75	1	0.6	1.2	8.76	76	24.5	1.4
4×1.0	2	0.6	1.2	8.81	85	24.5	1.1
4×1.0	1	0.6	1.2	9.20	89	18.1	1.3
4×1.5	2	0.7	1.2	9.92	108	12.1	1.1
4×1.5	1	0.7	1.2	10.35	117	12.1	1.0
4×2.5	2	0.7	1.2	10.91	151	7.41	1.0
4×2.5	1	0.7	1.2	11.54	164	7.41	0.9
4×4	2	0.7	1.5	12.71	213	4.61	0.85
4×4	1	0.7	1.5	13.43	253	4.61	0.77
4×6	2	0.7	1.5	13.94	337	3.08	0.70
4×6	1	0.7	1.5	14.81	348	3.08	0.65
4×10	2	0.7	1.5	18.07	521	1.83	0.65
5×0.75	1	0.6	1.2	9.06	85	24.5	1.2

续表 10

KF_ZYJV型

芯数×标称截面（mm^2）	导体种类	绝缘厚度 (mm)	护套厚度 (mm)	成品近似外径 (mm)	成品近似重量 (kg/km)	20℃导体直流电阻（Ω/km）≤	70℃最小绝缘电阻（MΩ·km）
5×0.75	2	0.6	1.2	9.44	89	24.5	1.4
5×1.0	1	0.6	1.2	9.49	100	18.1	1.1
5×1.0	2	0.6	1.2	9.93	105	18.1	1.3
5×1.5	1	0.7	1.2	10.74	129	12.1	1.1
5×1.5	2	0.7	1.2	11.22	139	12.1	1.0
5×2.5	1	0.7	1.5	12.50	182	7.41	1.0
5×24	2	0.7	1.5	13.20	224	7.41	0.9
5×4	1	0.7	1.5	13.77	286	4.61	0.85
5×4	2	0.7	1.5	14.58	303	4.61	0.77
5×6	1	0.7	1.5	15.15	408	3.08	0.70
5×6	2	0.7	1.5	16.12	422	3.08	0.65
5×10	2	0.7	1.7	20.21	675	1.83	0.65
7×0.75	1	0.6	1.2	9.79	107	24.5	1.2
7×0.75	2	0.6	1.2	10.15	113	24.5	1.4
7×1.0	1	0.6	1.2	10.21	129	18.1	1.1
7×1.0	2	0.6	1.2	10.69	134	18.1	1.3
7×1.5	1	0.7	1.2	11.59	167	12.1	1.1
7×1.5	2	0.7	1.2	12.13	204	12.1	1.0
7×2.5	1	0.7	1.5	13.48	240	7.41	1.0
7×2.5	2	0.7	1.5	14.26	287	7.41	0.9
7×4	1	0.7	1.5	14.89	374	4.61	0.85
7×4	2	0.7	1.5	15.79	395	4.61	0.77
7×6	1	0.7	1.5	16.42	541	3.08	0.70
7×6	2	0.7	1.5	17.50	558	3.08	0.65
7×10	2	0.7	1.7	20.79	973	1.83	0.65
8×0.75	1	0.6	1.2	10.40	123	24.5	1.2
8×0.75	2	0.6	1.2	10.86	129	24.5	1.4
8×1.0	1	0.6	1.2	10.93	147	18.1	1.1
8×1.0	2	0.6	1.2	11.46	154	18.1	1.3
8×1.5	1	0.7	1.5	13.11	191	12.1	1.1
8×1.5	2	0.7	1.5	13.70	232	12.1	1.0
8×2.5	1	0.7	1.5	14.46	302	7.41	1.0
8×2.5	2	0.7	1.5	15.32	328	7.41	0.9
8×4	1	0.7	1.5	16.01	429	4.61	0.85
8×4	2	0.7	1.5	17.00	452	4.61	0.77
8×6	1	0.7	1.7	18.13	661	3.08	0.70
8×6	2	0.7	1.7	19.32	683	3.08	0.65
8×10	2	0.7	1.7	22.46	1128	1.83	0.65
8×0.75	1	0.6	1.2	11.96	147	24.5	1.2
8×0.75	2	0.6	1.2	12.52	155	24.5	1.4
8×1.0	1	0.6	1.5	13.26	203	18.1	1.1
8×1.0	2	0.6	1.5	13.90	212	18.1	1.1

续表 10

KF_zYJV型

芯数×标称截面（mm^2）	导体种类	绝缘厚度 (mm)	护套厚度 (mm)	成品近似外径 (mm)	成品近似重量 (kg/km)	20℃导体直流电阻（Ω/km）≤	70℃最小绝缘电阻（MΩ·km）
10×1.5	1	0.7	1.5	15.10	259	12.1	1.1
10×1.5	2	0.7	1.5	15.82	279	12.1	1.0
10×2.5	1	0.7	1.5	16.74	369	7.41	1.0
10×2.5	2	0.7	1.5	17.78	436	7.41	0.9
10×4	1	0.7	1.7	19.80	523	4.61	0.85
10×4	2	0.7	1.7	20.26	594	4.61	0.77
10×6	1	0.7	1.7	21.10	803	3.08	0.70
10×6	2	0.7	1.7	22.54	830	3.08	0.65
10×10	2	0.7	1.7	26.74	1365	1.83	0.65
12×0.75	1	0.6	1.2	12.96	168	24.5	1.2
12×0.75	2	0.6	1.2	13.54	202	24.5	1.4
12×1.0	1	0.6	1.2	13.63	230	18.1	1.1
12×1.0	2	0.6	1.2	14.29	241	18.1	1.3
12×1.5	1	0.7	1.2	15.54	296	12.1	1.1
12×1.5	2	0.7	1.2	16.29	317	12.1	1.0
12×2.5	1	0.7	1.5	17.20	423	7.41	1.0
12×2.5	2	0.7	1.5	18.32	496	7.41	0.9
12×4	1	0.7	1.7	19.64	646	4.61	0.85
12×4	2	0.7	1.7	20.88	682	4.61	0.77
12×6	1	0.7	1.7	21.75	945	3.08	0.70
12×6	2	0.7	1.7	32.25	998	3.08	0.65
14×0.75	1	0.6	1.5	13.54	216	24.5	1.2
14×0.75	2	0.6	1.5	14.16	226	24.5	1.4
14×1.0	1	0.6	1.5	14.25	256	18.1	1.1
14×1.0	2	0.6	1.5	14.96	270	18.1	1.3
14×1.5	1	0.7	1.5	16.28	335	12.1	1.1
14×1.5	2	0.7	1.5	17.07	358	12.1	1.0
14×2.5	1	0.7	1.5	18.09	483	7.41	1.0
14×2.5	2	0.7	1.5	19.24	560	7.41	0.9
14×4	1	0.7	1.7	20.01	736	4.61	0.85
14×4	2	0.7	1.7	21.93	775	4.61	0.77
14×6	1	0.7	1.7	22.86	1050	3.08	0.70
14×6	2	0.7	1.7	24.85	1120	3.08	0.65
16×0.75	1	0.6	1.5	14.18	239	24.5	1.2
16×0.75	2	0.6	1.5	14.84	251	24.5	1.4
16×1.0	1	0.6	1.5	14.93	287	18.1	1.1
16×1.0	2	0.6	1.5	15.69	300	18.1	1.3
16×1.5	1	0.7	1.5	17.10	347	12.1	1.1
16×1.5	2	0.7	1.5	17.94	438	12.1	1.0
16×2.5	1	0.7	1.7	19.46	541	7.41	1.0
16×2.5	2	0.7	1.7	20.68	625	7.41	0.9

续表 10

KF_zYJV型

芯数×标称截面（mm^2）	导体种类	绝缘厚度 (mm)	护套厚度 (mm)	成品近似外径 (mm)	成品近似重量 (kg/km)	20℃导体直流电阻（Ω/km）≤	70℃最小绝缘电阻（MΩ·km）
19×0.75	1	0.6	1.5	14.85	272	24.5	1.2
19×0.75	2	0.6	1.5	15.55	285	24.5	1.4
19×1.0	1	0.6	1.5	15.65	329	18.1	1.1
19×1.0	2	0.6	1.5	16.45	343	18.1	1.3
19×1.5	1	0.7	1.5	17.95	430	12.1	1.1
19×1.5	2	0.7	1.5	18.85	499	12.1	1.0
19×2.5	1	0.7	1.7	20.44	667	7.41	1.0
19×2.5	2	0.7	1.7	21.74	719	7.41	0.9
24×0.75	1	0.6	1.5	17.08	335	24.5	1.2
24×0.75	2	0.6	1.5	17.92	352	24.5	1.4
24×1.0	1	0.6	1.5	18.04	406	18.1	1.1
24×1.0	2	0.6	1.5	19.00	463	18.1	1.3
24×1.5	1	0.7	1.7	21.24	575	12.1	1.1
24×1.5	2	0.7	1.7	22.32	615	12.1	1.0
24×2.5	1	0.7	1.7	24.10	827	7.41	1.0
24×2.5	2	0.7	1.7	22.66	981	7.41	0.9
27×0.75	1	0.6	1.5	17.42	360	24.5	1.2
27×0.75	2	0.6	1.5	18.28	398	24.5	1.4
27×1.0	1	0.6	1.5	18.41	445	18.1	1.1
27×1.0	2	0.6	1.5	19.39	495	18.1	1.3
27×1.5	1	0.7	1.7	21.68	617	12.1	1.1
27×1.5	2	0.7	1.7	22.79	650	12.1	1.0
27×2.5	1	0.7	1.7	24.60	890	7.41	1.0
27×2.5	2	0.7	1.7	26.20	980	7.41	0.9
30×0.75	1	0.6	1.5	18.00	399	24.5	1.2
30×0.75	2	0.6	1.5	18.90	457	24.5	1.4
30×1.0	1	0.6	1.7	19.47	525	18.1	1.1
30×1.0	2	0.6	1.7	20.50	549	18.1	1.3
30×1.5	1	0.7	1.7	22.42	680	12.1	1.1
30×1.5	2	0.7	1.7	23.57	731	12.1	1.0
30×2.5	1	0.7	1.7	25.45	999	7.41	1.0
30×2.5	2	0.7	1.5	27.02	1071	7.41	0.9
37×0.75	1	0.6	1.5	19.75	513	24.5	1.2
37×0.75	2	0.6	1.7	20.73	538	24.5	1.4
37×1.0	1	0.6	1.7	20.87	622	18.1	1.1
37×1.0	2	0.6	1.7	21.99	651	18.1	1.3
37×1.5	1	0.7	1.7	24.09	820	12.1	1.1
37×1.5	2	0.7	1.7	25.75	869	12.1	1.0
37×2.5	1	0.7	1.7	27.36	1202	7.41	1.0
37×2.5	2	0.7	1.7	29.18	1248	7.41	0.9

表 11

KF_ZYJVP_2型

芯数×标称截面（mm^2）	导体种类	绝缘厚度 (mm)	护套厚度 (mm)	成品近似外径 (mm)	成品近似重量 (kg/km)	20℃导体直流电阻（Ω/km）≤	70℃最小绝缘电阻（MΩ·km）
4×0.75	1	0.6	1.2	8.82	108	24.5	1.2
4×1.0	1	0.6	1.2	9.91	122	18.1	1.1
4×1.5	1	0.7	1.2	10.32	148	12.1	1.1
4×2.5	1	0.7	1.5	11.97	196	7.41	1.0
4×4	1	0.7	1.5	13.11	290	4.01	0.85
4×6	1	0.7	1.5	14.34	401	3.08	0.70
4×10	2	0.7	1.7	17.94	640	1.83	0.65
5×0.75	1	0.6	1.2	9.46	123	24.5	1.2
5×1.0	1	0.6	1.2	9.89	141	18.1	1.1
5×1.5	1	0.7	1.2	11.80	173	12.1	1.1
5×2.5	1	0.7	1.5	12.90	231	7.41	1.0
5×4	1	0.7	1.5	14.17	343	4.01	0.85
5×6	1	0.7	1.5	15.55	478	3.08	0.70
5×10	2	0.7	1.7	19.53	765	1.83	0.65
7×0.75	1	0.6	1.2	10.13	149	24.5	1.2
7×1.0	1	0.6	1.2	10.61	173	18.1	1.1
7×1.5	1	0.7	1.2	12.65	214	12.1	1.1
7×2.5	1	0.7	1.5	13.88	321	7.41	1.0
7×4	1	0.7	1.5	15.29	437	4.01	0.85
7×6	1	0.7	1.5	16.82	617	3.08	0.70
7×10	2	0.7	1.7	21.19	993	1.83	0.65
8×0.75	1	0.6	1.2	11.46	188	24.5	1.2
8×1.0	1	0.6	1.2	11.99	195	18.1	1.1
8×1.5	1	0.7	1.2	13.51	269	12.1	1.1
8×2.5	1	0.7	1.5	14.86	363	7.41	1.0
8×4	1	0.7	1.5	16.85	497	4.01	0.85
8×6	1	0.7	1.5	18.53	749	3.08	0.70
8×10	2	0.7	1.7	21.86	1136	1.83	0.65
10×0.75	1	0.6	1.2	13.02	226	24.5	1.2
10×1.0	1	0.6	1.2	13.66	261	18.1	1.1
10×1.5	1	0.7	1.2	15.50	322	12.1	1.1
10×2.5	1	0.7	1.5	17.58	438	7.41	1.0
10×4	1	0.7	1.5	19.46	642	4.01	0.85
10×6	1	0.7	1.5	21.50	904	3.08	0.70
10×10	2	0.7	1.7	27.14	1381	1.83	0.65

续表 11

KF_zYJVP_2型

芯数×标称截面（mm^2）	导体种类	绝缘厚度 (mm)	护套厚度 (mm)	成品近似外径 (mm)	成品近似重量 (kg/km)	20℃导体直流电阻（Ω/km）≤	70℃最小绝缘电阻（MΩ·km）
12×0.75	1	0.6	1.5	8.82	108	24.5	1.2
12×1.0	1	0.6	1.5	9.91	122	18.1	1.1
12×1.5	1	0.7	1.5	10.32	148	12.1	1.1
12×2.5	1	0.7	1.7	11.97	196	7.41	1.0
12×4	1	0.7	1.7	13.11	290	4.61	0.85
12×6	1	0.7	1.7	14.34	401	3.08	0.70
14×0.75	1	0.6	1.5	9.46	123	24.5	1.2
14×1.0	1	0.6	1.5	9.89	141	18.1	1.1
14×1.5	1	0.7	1.5	11.80	173	12.1	1.1
14×2.5	1	0.7	1.7	12.90	231	7.41	1.0
14×4	1	0.7	1.7	14.17	343	4.61	0.85
14×6	1	0.7	1.7	15.55	478	3.08	0.70
16×0.75	1	0.6	1.7	10.13	149	24.5	1.2
16×1.0	1	0.6	1.5	10.61	173	18.1	1.1
16×1.5	1	0.7	1.5	12.65	214	12.1	1.1
16×2.5	1	0.7	1.5	13.88	321	7.41	1.0
19×0.75	1	0.6	1.7	11.46	188	24.5	1.2
19×1.0	1	0.6	1.5	11.99	195	18.1	1.1
19×1.5	1	0.7	1.5	13.51	269	12.1	1.1
19×2.5	1	0.7	1.7	14.86	363	7.41	1.0
24×0.75	1	0.6	1.7	13.02	226	24.5	1.2
24×1.0	1	0.6	1.5	13.66	261	18.1	1.1
24×1.5	1	0.7	1.2	15.50	322	12.1	1.1
24×2.5	1	0.7	1.2	17.58	438	7.41	1.0
27×0.75	1	0.6	1.5	10.13	149	24.5	1.2
27×1.0	1	0.6	1.2	10.61	173	18.1	1.1
27×1.5	1	0.7	1.2	12.65	214	12.1	1.1
27×2.5	1	0.7	1.5	13.88	321	7.41	1.0
30×0.75	1	0.6	1.2	11.46	188	24.5	1.2
30×1.0	1	0.6	1.2	11.99	195	18.1	1.1
30×1.5	1	0.7	1.2	13.51	269	12.1	1.1
30×2.5	1	0.7	1.5	14.86	363	7.41	1.0
37×0.75	1	0.6	1.2	13.02	226	24.5	1.2
37×1.0	1	0.6	1.2	13.66	261	18.1	1.1
37×1.5	1	0.7	1.2	15.50	322	12.1	1.1
37×2.5	1	0.7	1.5	17.58	438	7.41	1.0

表 12

KF_zYJV22型

芯数×标称截面（mm^2）	导体种类	绝缘厚度 (mm)	护套厚度 (mm)	成品近似外径 (mm)	成品近似重量 (kg/km)	20℃导体直流电阻（Ω/km）≤	70℃最小绝缘电阻（MΩ·km）
4×2.5	1	0.7	1.5	14.77	357	7.41	1.0
4×4	1	0.7	1.5	15.91	440	4.16	0.85
4×6	1	0.7	1.5	17.14	660	3.08	0.70
4×10	2	0.7	1.7	20.74	910	1.83	0.65
5×2.5	1	0.7	1.5	15.70	404	7.41	1.0
5×4	1	0.7	1.5	16.97	550	4.16	0.85
5×6	1	0.7	1.7	18.79	759	3.08	0.70
5×10	2	0.7	1.7	22.33	1118	1.83	0.65
7×0.75	1	0.6	1.5	13.59	301	24.5	1.2
7×1.0	1	0.6	1.5	14.07	331	18.1	1.1
7×1.5	1	0.7	1.5	15.45	383	12.1	1.1
7×2.5	1	0.7	1.5	16.68	497	7.41	1.0
7×4	1	0.7	1.5	18.09	695	4.61	0.85
7×6	1	0.7	1.7	20.06	918	3.08	0.70
7×10	2	0.7	1.7	23.99	1370	1.83	0.65
8×0.75	1	0.6	1.5	14.26	328	24.5	1.2
8×1.0	1	0.6	1.5	14.77	362	18.1	1.1
8×1.5	1	0.7	1.5	16.31	422	12.1	1.1
8×2.5	1	0.7	1.5	17.66	575	7.41	1.0
8×4	1	0.7	1.7	19.65	771	4.61	0.85
8×6	1	0.7	1.7	21.33	1085	3.08	0.70
8×10	2	0.7	1.7	25.70	1540	1.83	0.65
10×0.75	1	0.6	1.5	15.82	381	24.5	1.2
10×1.0	1	0.6	1.5	16.64	467	18.1	1.1
10×1.5	1	0.7	1.5	18.30	580	12.1	1.1
10×2.5	1	0.7	1.7	20.38	721	7.41	1.0
10×4	1	0.7	1.7	22.26	915	4.61	0.85
10×6	1	0.7	1.7	24.30	1289	3.08	0.70
10×10	2	0.7	2.0	30.60	2089	1.83	0.65
12×0.75	1	0.6	1.5	16.16	408	24.5	1.2
12×1.0	1	0.6	1.5	16.83	500	18.1	1.1
12×1.5	1	0.7	1.5	18.74	625	12.1	1.1
12×2.5	1	0.7	1.7	20.88	786	7.41	1.0

续表 12

KF_zYJV22型

芯数×标称截面（mm^2）	导体种类	绝缘厚度 (mm)	护套厚度 (mm)	成品近似外径 (mm)	成品近似重量 (kg/km)	20℃导体直流电阻（Ω/km）≤	70℃最小绝缘电阻（MΩ·km）
12×4	1	0.7	1.7	22.84	1069	4.61	0.85
12×6	1	0.7	1.7	24.95	1520	3.08	0.70
14×0.75	1	0.6	1.5	16.74	485	24.5	1.2
14×1.0	1	0.6	1.5	17.45	577	18.1	1.1
14×1.5	1	0.7	1.7	19.92	677	12.1	1.1
14×2.5	1	0.7	1.7	21.73	862	7.41	1.0
14×4	1	0.7	1.7	23.81	1177	4.61	0.85
14×6	1	0.7	1.7	26.06	1818	3.08	0.70
19×0.5	3	0.6	1.5	14.70	196	39.0	1.3
19×0.75	3	0.6	1.5	16.00	304	26.0	1.1
19×1.0	3	0.6	1.5	16.70	267	19.5	1.0
19×1.5	3	0.7	1.5	19.05	530	13.3	1.0
19×2.5	3	0.7	1.7	22.04	761	7.98	0.9
24×0.5	3	0.6	1.5	16.90	230	39.0	1.3
24×0.75	3	0.6	1.5	18.46	376	26.0	1.1
24×1.0	3	0.6	1.5	19.30	491	19.5	1.0
24×1.5	3	0.7	1.7	22.56	648	13.3	1.0
24×2.5	3	0.7	1.7	26.02	937	7.98	0.9
27×0.5	3	0.6	1.5	17.24	262	39.0	1.3
27×0.75	3	0.6	1.5	18.84	425	26.0	1.1
27×1.0	3	0.6	1.5	19.70	520	19.5	1.0
27×1.5	3	0.7	1.7	23.03	682	13.3	1.0
27×2.5	3	0.7	1.7	26.57	1020	7.98	0.9
30×0.5	3	0.6	1.5	17.81	297	39.0	1.3
30×0.75	3	0.6	1.5	19.48	484	26.0	1.1
30×1.0	3	0.6	1.5	20.82	582	19.5	1.0
30×1.5	3	0.7	1.7	23.83	775	13.3	1.0
30×2.5	3	0.7	1.7	27.50	1135	7.98	0.9
37×0.5	3	0.6	1.5	19.10	392	39.0	1.3
37×0.75	3	0.6	1.5	21.36	570	26.0	1.1
37×1.0	3	0.6	1.5	22.34	690	19.5	1.0
37×1.5	3	0.7	1.7	26.03	921	13.3	1.0
37×2.5	3	0.7	1.7	29.60	1350	7.98	0.9

交货要求
根据双方协议允许任何长度交货，长度计量误差为±0.5%。

本产品适用于连续运行导体温度为70℃的电机绕组作引接线用。

生产执行标准
JB6213.2-1992

使用条件

1.连续运行导体最高温度为70℃
2.敷设时的允许弯曲半径应不小于电缆（电线）外径的4倍。

型号及名称

型　号	名　　称
JV	铜芯聚氯乙烯绝缘电机绕组引接电缆（电线）
JF	铜芯丁腈聚氯乙烯复合物绝缘电机绕组引接电缆（电线）
JXN	铜芯橡皮绝缘丁腈橡皮护套电机绕组引接电缆（电线）
JXF	铜芯橡皮绝缘氯丁护套电机绕组引接电缆（电线）

（J-电机绕组引接软电缆（电线），V-聚氯乙烯绝缘，D-丁腈聚氯乙烯，X-橡皮绝缘，N-丁腈橡皮，F-氯丁护套或丁腈聚氯乙烯复合物绝缘）

电缆（电线）的规格

型　号	额 定 电 压 （V）	芯　数	标称截面（mm^2）
JV、JF	500	1	0.3～50
JXN、JXF	500		0.5～120
	1000		0.5～120
	3000		2.5～120
	6000		2.5～240

电缆（电线）的参考外径

标称截面（mm^2）	平均外径上限（mm）					标称截面（mm^2）	平均外径上限（mm）				
	JV、JF	JXN、JXF					JV、JF	JXN、JXF			
	500V	500V	1000V	3000V	6000V		500V	500V	1000V	3000V	6000V
0.3	2.4	--	--	--	--	16	9.0	11.2	12.0	15.2	18.0
0.4	2.5	--	--	--	--	25	11.5	13.7	14.6	17.8	20.6
0.5	2.6	4.3	5.1	--	--	35	12.7	14.9	15.7	18.9	21.7
0.75	2.8	4.5	5.4	--	--	50	14.7	17.1	17.9	20.9	23.3
1.0	3.0	4.7	5.5	--	--	70	--	19.6	20.5	24.0	27.0
1.5	3.3	5.0	5.9	--	--	95	--	21.9	22.8	26.5	28.9
2.5	3.9	6.2	7.1	10.3	13.5	120	--	24.6	25.0	28.6	30.8
4	4.7	6.8	7.7	11.0	14.2	150	--	--	--	--	31.5
6	6.2	7.5	8.4	12.0	15.2	185	--	--	--	--	33.5
10	7.8	10.0	10.9	14.0	16.8	240	--	--	--	--	36.5

交货要求

1.产品交货长度按双方协议规定，计量误差允许不超过±0.5%。

本产品适用于连续运行导体温度为90℃的电机绕组作引接作用。

生产执行标准
JB6213.3-1992

使用条件

1.连续运行导体最高温度为90℃
2.敷设时的允许弯曲半径应不小于电缆（电线）外径的4倍。

型号及名称

型　号	名　　称
JE	铜芯乙丙橡皮绝缘电机绕组引接电缆（电线）
JEH	铜芯乙丙橡皮绝缘氯磺化聚乙烯护套电机绕组引接电缆（电线）
JEM	铜芯乙丙橡皮绝缘氯醚护套电机绕组引接电缆（电线）
JH	铜芯氯磺化聚乙烯绝缘电机绕组引接电缆（电线）

E－乙丙橡皮 H－氯磺化聚乙烯 M－氯醚护套

电缆（电线）的规格

型　号	额定电压（V）	芯　数	标称截面（mm^2）
JE	500	1	0.3～10
JEH			0.3～120
JEM			
JH			0.2～10
JE	1000	1	0.3～240
JEH			5.7
JEM			0.5～120
JH			0.2～240
JE	3000	1	2.5～240
JEH			2.5～120
JEM			
JH			2.5～240
JE	6000	1	16～240
JEH			
JEM			

电缆（电线）的参考外径

JE、JH型

标称截面（mm^2）	平均外径上限（mm）				标称截面（mm^2）	平均外径上限（mm）			
	500V	1000V	3000V	6000V		500V	1000V	3000V	6000V
0.3	3.1	4.3	--	--	16	--	9.6	12.4	17.2
0.4	3.2	4.4	--	--	25	--	11.4	13.8	18.6
0.5	3.3	4.5	--	--	35	--	12.8	15.2	20.0
0.75	3.5	4.7	--	--	50	--	14.8	17.1	22.1
1.0	3.7	4.9	--	--	70	--	17.2	19.2	24.2
1.5	4.0	5.2	--	--	95	--	19.7	22.0	26.3
2.5	4.6	5.6	8.5	--	120	--	21.9	23.5	27.8
4	5.4	6.3	9.1	--	150	--	24.1	25.5	29.8
6	6.5	7.5	10.1	--	185	--	26.3	27.5	32.1
10	7.9	8.5	11.1	--	240	--	29.3	30.5	35.1

JEH、JEM型

标称截面（mm^2）	平均外径上限（mm）				标称截面（mm^2）	平均外径上限（mm）			
	500V	1000V	3000V	6000V		500V	1000V	3000V	6000V
0.3	4.0	--	--	--	16	11.2	12.0	15.2	18.0
0.4	4.1	--	--	--	25	13.7	14.6	17.8	20.6
0.5	4.3	5.1	--	--	35	14.9	15.7	18.9	21.7
0.75	4.5	5.4	--	--	50	17.1	17.9	20.9	23.3
1.0	4.7	5.5	--	--	70	19.6	20.5	24.0	27.0
1.5	5.0	5.9	--	--	95	21.9	22.8	26.5	28.9
2.5	6.2	7.1	10.3	--	120	24.6	25.0	28.6	30.8
4	6.8	7.7	11.0	--	150	--	--	--	31.5
6	7.5	8.4	12.0	--	185	--	--	--	33.5
10	10.0	10.9	14.0	--	240	--	--	--	36.5

交货要求

产品交货长度按双方协议规定，计量误差允许不超过±0.5%。

本产品适用于连续运行导体最高温度为1800℃的电机绕组作引接作用。

生产执行标准
JB6213.4-1992

使用条件

1.连续运行导体最高温度为180℃
2.电缆（电线）的额定电压为500V、1000V;
2.敷设时的允许弯曲半径应不小于电缆（电线）外径的4倍。

型号及名称

型　号	名　　称
JG	铜芯硅橡胶绝缘电机绕组引接电缆（电线）

电缆（电线）的规格

型　号	额 定 电 压 （V）	芯　数	标称截面（mm^2）
JG	500、1000	1	0.75～95

JEH、JEM型

标称截面（mm^2）	平均外径上限（mm）		标称截面（mm^2）	平均外径上限（mm）	
	500V	1000V		500V	1000V
0.75	3.7	4.1	16	10.0	10.5
1.0	3.9	4.3	25	12.1	12.6
1.5	4.2	4.6	35	14.1	14.6
2.5	5.3	5.7	50	16.5	17.0
4	6.2	6.6	70	18.8	19.3
6	7.0	7.4	95	21.5	21.9
10	8.7	9.2	--	--	--

交货要求

产品交货长度按双方协议规定，计量误差允许不超过±0.5%。

本产品适用于高层建筑、油田、电站、矿山、地铁、控制、监控回路以及计算机系统中阻燃要求较高的场合，该产品主要是通过隔氧技术的开发和应用，在电缆绝缘和外护层之间填充一层无机金属化合物，它是一种无毒、无臭、不含任何卤素的胶状体。当电缆燃烧时，原先的呈软性的金属化合物受热分解，释放出结晶水及吸热，并在绝缘表面形成一层覆盖层，隔绝灼热氧气的助燃作用，使内层绝缘受到保护；结晶水的析出，水蒸气的蒸发，吸收了大量的热能，从而大大降低了外层可燃物及周围环境的温度，使着火的电缆将逐渐自行熄灭。

生产执行标准
采用Q/TK.TY.J.04.15-2001及GB/T18380.3-2001标准

使用条件

1.交流额定电压：U0/U（V系列：600/1000V，K系列：450/750V，B系列450/750V）
2.电缆最高长期工作温度
①阻燃聚氯乙烯绝缘及护套：70℃和105℃两种；交联聚乙烯绝缘：90℃
②氟塑料绝缘和护套：200℃和260℃两种；氟塑料绝缘105℃阻燃聚氯乙烯护套：90℃和125℃两种。
③低烟低卤阻燃PVC绝缘和护套：70℃；低烟无卤阻燃聚烯烃绝缘和护套：90℃
3.最低环境温度：
①阻燃聚氯乙烯绝缘和护套：固定敷设-40℃；非固定敷设-15℃
②氟塑料绝缘和护套：固定敷设-60℃；非固定敷设-20℃
4.电缆安装敷设温度应不低于0℃
5.阻燃特性

	GB/T18380.3-2001	本电缆特性
供火时间	40min	40min
自然时间	≤1h	8min
燃烧长度（合格）	≤2.5m	1.1m

6.敷设推荐的允许弯曲半径：非铠装、编织屏蔽电缆应不小于电缆外径的6倍，钢带铠装电缆应不小于电缆外径的12倍氟塑料绝缘和护套材料电缆应不小于电缆外径的8倍

型号、名称

型号	名　　称
GYAVV	铜芯聚氯乙烯绝缘聚氯乙烯护套隔氧层不燃电力电缆
GYAYJV	铜芯交联聚乙烯绝缘聚氯乙烯护套隔氧层不燃电力电缆
GYABVV	铜芯聚氯乙烯绝缘聚氯乙烯护套隔氧层不燃电缆（电线）
GYAKVV	铜芯聚氯乙烯绝缘聚氯乙烯护套隔氧层不燃控制电缆
$GYAKV_DV_D$	铜芯低烟低卤绝缘低烟低卤护套隔氧层不燃控制电缆
GWLKVV	铜芯低烟低卤绝缘低烟无卤护套隔氧层不燃控制电缆
GYAKFF	铜芯氟塑料绝缘氟塑料护套隔氧层不燃控制电缆

注：同时可以提供铠装型、屏蔽型及软结构隔氧层电缆；GY-隔氧层阻燃电缆
A-A类阻燃 WL-低烟无卤 V_D-低烟低卤

规格范围

型　号	电压等级（V）	规格，截面
GYAVV GYAYJV	600/1000	芯数：1～4芯，3+2芯 截面：1.5～240（mm^2）芯
GYAKVV GYAKFF $GYAKV_DV_D$ GWLKVV	450/750	数：2～61芯 截面：0.75～10（mm^2）
GYABVV	450/750	芯数：1～5芯 截面：0.5～240（mm^2）

技术特性

1.产品的电气性能和物理机械性能与普通同类产品的性能一致；
2.电缆的载流量和普通同类产品相同；
3.阻燃性能满足GB/T18380.3-2001要求

使用注意事项

电缆的允许弯曲半径：与同规格的非隔氧层电缆基本相同

交货要求

根据协议允许任何长度交货，计量误差允许不超过±0.5%。

本产品适用于钢铁、冶炼、电厂、焦化厂、航空、冶金机械、石油化工等高温工业中，额定电压450/750V及以下的控制及监控回路中。它具有优良的耐高温、阻燃、耐辐射、耐老化、耐臭氧、防水等特性同时具有很好的耐寒性、耐候性。

生产执行标准
采用Q/TK.J.04.038-2003标准

使用条件

1.工作温度-50℃～180℃，推荐弯曲半径不小于电缆外径的6倍；
2.有优良的耐氧、耐臭氧、耐紫外线照射性能，长期在室外使用不发生龟裂；
3.有卓越的电性能，耐电晕性和耐电弧性也非常好；
4.有优良的物理机械性能，在150℃高温下，其机械性能远远优越于通用橡胶电缆；具有良好的耐化学物质性能，耐燃料油及油类性能；
5.无臭、无味、无毒，具有低表面活性和低吸湿性性能。

型号名称及主要使用范围

型号	名　　称	主要使用范围
KGG	铜芯硅橡胶绝缘硅橡胶护套控制电缆	敷设在室内、电缆沟、管道固定场合
KGGP	铜芯硅橡胶绝缘硅橡胶护套编织屏蔽控制电缆	敷设在室内、电缆沟、管道等要求屏蔽的固定场合
$KGGP_2$	铜芯硅橡胶绝缘硅橡胶护套铜带屏蔽控制电缆	同上
KGG22	铜芯硅橡胶绝缘硅橡胶护套钢带铠装控制电缆	敷设在室内 、电缆沟、管道、直埋等能承受较大机械外力等固定场合
KGG32	铜芯硅橡胶绝缘硅橡胶护套细钢丝铠装控制电缆	敷设在室内 、电缆沟、管道、竖井等能承受较大机械拉力等固定场合
KGGR	铜芯硅橡胶绝缘硅橡胶护套控制软电缆	敷设在室内移动要求柔软等场合
KGGRP	铜芯硅橡胶绝缘硅橡胶护套编织屏蔽控制软电缆	敷设在室内移动要求柔软、屏蔽等场合

电缆的外形尺寸及最小绝缘电阻

KGG型450/750V铜芯硅橡胶绝缘和护套控制电缆

芯数×标称截面（mm²）	导体种类	外径(mm) 上限	70℃最小绝缘电阻 MΩ·km	芯数×标称截面（mm²）	导体种类	外径(mm) 上限	70℃最小绝缘电阻 MΩ·km
2×0.75	2	8.4	0.014	12×1.0	2	15.5	0.013
2×1.0	2	8.8	0.013	12×1.5	2	17.5	0.010
2×1.5	2	10.0	0.010	12×2.5	2	20.5	0.009
2×2.5	2	11.5	0.009	12×4	2	23.0	0.0077
2×4	2	12.5	0.0070	12×6	2	26.0	0.0065
2×6	2	14.0	0.0065	14×0.75	2	15.0	0.014
2×10	2	17.5	0.0065	14×1.0	2	16.0	0.013
3×0.75	2	8.8	0.014	14×1.5	2	18.5	0.010
3×1.5	2	10.5	0.010	14×2.5	2	21.5	0.009
3×2.5	2	12.0	0.009	14×4	2	24.5	0.0077
3×4	2	13.5	0.0077	14×6	2	27.0	0.0065
3×6	2	15.0	0.0065	16×0.75	2	16.0	0.014
3×10	2	18.5	0.0065	16×1.0	2	17.0	0.013
4×0.75	2	9.6	0.014	16×1.5	2	19.5	0.010
4×1.0	2	10.0	0.013	16×2.5	2	23.0	0.009
4×1.5	2	11.5	0.010	19×0.75	2	16.5	0.014
4×2.5	2	13.0	0.009	19×1.0	2	17.5	0.013
4×4	2	15.0	0.0077	19×1.5	2	20.5	0.010
4×6	2	16.5	0.0065	19×2.5	2	24.0	0.009
4×10	2	20.0	0.0065	24×0.75	2	19.0	0.014
5×0.75	2	10.5	0.014	24×1.0	2	20.5	0.013
5×1.0	2	11.0	0.013	24×1.5	2	24.0	0.010
5×1.5	2	12.5	0.010	24×2.5	2	28.0	0.009
5×2.5	2	14.5	0.009	27×0.75	2	19.5	0.014
5×4	2	16.5	0.0077	27×1.0	2	20.5	0.013
5×6	2	18.0	0.0065	27×1.5	2	24.5	0.010
5×10	2	22.5	0.0065	27×2.5	2	28.5	0.009
7×0.75	2	11.0	0.014	30×0.75	2	20.0	0.014
7×1.0	2	11.5	0.013	30×1.0	2	22.0	0.013
7×1.5	2	13.5	0.010	30×1.5	2	25.0	0.010
7×2.5	2	16.0	0.009	30×2.5	2	29.5	0.009
7×4	2	17.5	0.0077	37×0.75	2	22.0	0.014
7×6	2	19.5	0.0065	44×1.0	2	26.0	0.013
7×10	2	24.0	0.0065	44×1.5	2	30.5	0.010
8×0.75	2	12.0	0.014	44×2.5	2	36.0	0.009
8×1.5	2	15.5	0.010	48×0.75	2	25.0	0.014
8×2.5	2	17.5	0.009	48×1.0	2	26.5	0.013
8×4	2	19.5	0.0077	48×1.5	2	31.0	0.010
8×6	2	22.0	0.0065	48×2.5	2	37.0	0.009
8×10	2	27.0	0.0065	52×0.75	2	25.0	0.014
10×0.75	2	13.5	0.014	52×1.0	2	27.0	0.013
10×1.0	2	15.0	0.013	52×1.5	2	31.5	0.010
10×1.5	2	17.0	0.010	52×2.5	2	38.0	0.009
10×2.5	2	19.5	0.009	61×0.75	2	27.0	0.014
10×4	2	22.5	0.0077	61×1.0	2	28.5	0.013
10×6	2	25.0	0.0065	61×1.5	2	34.0	0.010
10×10	2	30.5	0.0065	61×2.5	2	40.5	0.009
12×0.75	2	14.5	0.014		2		

KGGP型450/750V铜芯硅橡胶绝缘和护套编织屏蔽控制电缆

芯数×标称截面（mm²）	导体种类	外径(mm) 上限	70℃最小绝缘电阻 MΩ·km	芯数×标称截面（mm²）	导体种类	外径(mm) 上限	70℃最小绝缘电阻 MΩ·km
2×0.75	2	9.8	0.014	8×4	2	21.0	0.0077
2×1.0	2	10.5	0.013	8×6	2	24.0	0.0065
2×1.5	2	11.5	0.010	8×10	2	29.0	0.0065
2×2.5	2	12.2	0.009	10×0.75	2	16.0	0.014
2×4	2	14.5	0.0077	10×1.0	2	16.5	0.013
2×6	2	16.0	0.0065	10×1.5	2	18.5	0.010
2×10	2	19.0	0.0065	10×2.5	2	21.5	0.009
3×0.75	2	10.5	0.014	10×4	2	24.0	0.0077
3×1.0	2	10.5	0.013	10×6	2	27.0	0.0065
3×1.5	2	12.0	0.010	10×10	2	32.5	0.0065
3×2.5	2	13.5	0.009	12×0.75	2	16.0	0.014
3×4	2	15.5	0.0077	12×1.0	2	17.0	0.013
3×6	2	17.0	0.0065	12×1.5	2	19.0	0.010
3×10	2	20.0	0.0065	12×2.5	2	22.5	0.009
4×0.75	2	11.0	0.014	12×4	2	25.0	0.0077
4×1.0	2	11.5	0.013	12×6	2	27.5	0.0065
4×1.5	2	12.5	0.010	14×0.75	2	17.0	0.014
4×2.5	2	15.0	0.009	14×1.0	2	17.5	0.013
4×4	2	16.5	0.0077	14×1.5	2	20.0	0.010
4×6	2	18.0	0.0065	14×2.5	2	23.5	0.009
4×10	2	22.0	0.0065	14×4	2	26.0	0.0077
5×0.75	2	11.5	0.014	14×6	2	29.0	0.0065
5×1.0	2	12.0	0.013	16×0.75	2	17.5	0.014
5×1.5	2	13.5	0.010	16×1.0	2	18.5	0.013
5×2.5	2	16.5	0.009	16×1.5	2	21.0	0.010
5×4	2	18.0	0.0077	16×2.5	2	24.0	0.009
5×6	2	19.5	0.0065	19×0.75	2	18.0	0.014
5×10	2	24.0	0.0065	19×1.0	2	19.0	0.013
7×0.75	2	12.5	0.014	19×1.5	2	22.5	0.010
7×1.0	2	13.0	0.013	19×2.5	2	25.5	0.009
7×1.5	2	15.0	0.010	24×0.75	2	20.5	0.014
7×2.5	2	17.5	0.009	24×1.0	2	22.0	0.013
7×4	2	19.0	0.0077	24×1.5	2	25.5	0.010
7×6	2	21.0	0.0065	24×2.5	2	29.5	0.009
7×10	2	26.9	0.0065	27×0.75	2	21.0	0.014
8×0.75	2	13.5	0.014	27×1.0	2	22.5	0.013
8×1.0	2	15.0	0.013	27×1.5	2	20.0	0.010
8×1.5	2	17.0	0.010	27×2.5	2	30.5	0.009
8×2.5	2	19.0	0.009				

芯数×标称截面（mm²）	导体种类	外径(mm) 上限	70℃最小绝缘电阻 MΩ·km	芯数×标称截面（mm²）	导体种类	外径(mm) 上限	70℃最小绝缘电阻 MΩ·km
30×0.75	2	22.0	0.014	48×0.75	2	26.5	0.014
30×1.0	2	23.5	0.013	48×1.0	2	28.0	0.013
30×1.5	2	27.0	0.010	48×1.5	2	32.5	0.010
30×2.5	2	31.5	0.009	48×2.5	2	39.0	0.009
37×0.75	2	23.5	0.014	52×0.75	2	27.5	0.014
37×1.0	2	25.0	0.013	52×1.0	2	29.0	0.013
37×1.5	2	23.0	0.010	52×1.5	2	34.0	0.010
37×2.5	2	34.0	0.009	52×2.5	2	40.5	0.009
44×0.75	2	26.5	0.014	61×0.75	2	29.0	0.014
44×1.0	2	28.0	0.013	61×1.0	2	30.5	0.013
44×1.5	2	22.9	0.010	61×1.5	2	30.6	0.010
44×2.5	2	38.5	0.009	61×2.5	2	42.5	0.009

KGGP$_2$型450/750V铜芯硅橡胶绝缘和护套铜带屏蔽控制电缆

芯数×标称截面（mm²）	导体种类	外径(mm) 上限	70℃最小绝缘电阻 MΩ·km	芯数×标称截面（mm²）	导体种类	外径(mm) 上限	70℃最小绝缘电阻 MΩ·km
4×0.75	2	10.0	0.012	8×0.75	2	12.5	0.012
4×1.0	2	10.5	0.011	8×1.0	2	13.5	0.011
4×1.5	2	11.5	0.011	8×1.5	2	15.5	0.011
4×2.5	2	14.0	0.010	8×2.5	2	17.5	0.010
4×4	2	15.0	0.0085	8×4	2	19.0	0.0085
4×6	2	16.0	0.0070	8×6	2	21.0	0.0070
4×10	2	21.5	0.0065	8×10	2	23.0	0.0065
5×0.75	2	11.0	0.012	10×0.75	2	14.5	0.012
5×1.0	2	11.0	0.011	10×1.0	2	15.0	0.011
5×1.5	2	12.8	0.011	10×1.5	2	17.0	0.011
5×2.5	2	15.0	0.010	10×2.5	2	19.5	0.010
5×4	2	16.0	0.0085	10×4	2	21.5	0.0085
5×6	2	17.5	0.0070	10×6	2	23.5	0.0070
5×10	2	23.5	0.0065	10×10	2	31.5	0.0065
7×0.75	2	11.5	0.012	12×0.75	2	14.5	0.012
7×1.0	2	12.0	0.011	12×1.0	2	15.5	0.011
7×1.5	2	14.0	0.011	12×1.5	2	17.5	0.011
7×2.5	2	16.0	0.010	12×2.5	2	20.5	0.010
7×4	2	17.5	0.0085	12×4	2	22.5	0.0085
7×6	2	19.0	0.0070	12×6	2	24.5	0.0070
7×10	2	25.0	0.0065	14×0.75	2	15.5	0.012
14×1.0	2	16.0	0.011	30×1.5	2	24.0	0.011
14×1.5	2	18.0	0.011	30×2.5	2	23.0	0.010
14×2.5	2	21.0	0.010	37×0.75	2	21.5	0.012
14×4	2	23.5	0.008	37×1.0	2	22.5	0.011
14×6	2	25.5	0.007	37×1.5	2	26.0	0.011
16×0.75	2	16.0	0.012	37×2.5	2	30.0	0.010
16×1.0	2	16.5	0.011	44×0.75	2	24.0	0.012
16×1.5	2	19.0	0.011	44×1.0	2	25.0	0.011

芯数×标称截面（mm²）	导体种类	外径(mm) 上限	70℃最小绝缘电阻 MΩ·km	芯数×标称截面（mm²）	导体种类	外径(mm) 上限	70℃最小绝缘电阻 MΩ·km
16×.5	2	22.0	0.010	44×1.5	2	29.0	0.011
19×0.75	2	16.5	0.012	44×2.5	2	34.5	0.010
19×1.0	2	17.5	0.011	48×0.75	2	24.0	0.012
19×1.5	2	20.0	0.011	48×1.0	2	25.5	0.011
19×2.5	2	23.0	0.010	48×1.5	2	29.5	0.011
24×0.75	2	19.0	0.012	48×2.5	2	35.0	0.010
24×1.0	2	20.5	0.011	52×0.75	2	24.5	0.012
24×1.5	2	23.0	0.011	52×1.0	2	26.0	0.011
24×2.5	2	20.5	0.010	52×1.5	2	30.0	0.011
27×0.75	2	19.0	0.012	52×2.5	2	36.0	0.010
27×1.0	2	20.5	0.011	61×0.75	2	24.5	0.012
27×1.5	2	23.5	0.011	61×1.0	2	27.5	0.011
27×2.5	2	27.0	0.010	61×1.5	2	32.5	0.011
30×0.75	2	20.0	0.012	61×2.5	2	33.5	0.010
30×1.0	2	21.5	0.011				

KGG22型450/750V铜芯硅橡胶绝缘和护套钢带铠装控制电缆

芯数×标称截面（mm²）	导体种类	外径(mm) 上限	70℃最小绝缘电阻 MΩ·km	芯数×标称截面（mm²）	导体种类	外径(mm) 上限	70℃最小绝缘电阻 MΩ·km
4×2.5	2	17.0	0.010	16×0.75	2	19.5	0.012
4×4	2	18.5	0.0085	16×1.0	2	20.0	0.011
4×6	2	19.0	0.0070	16×1.5	2	22.5	0.011
4×10	2	25.0	0.0065	16×2.5	2	25.5	0.010
5×2.5	2	18.0	0.010	19×0.75	2	20.0	0.012
5×4	2	19.5	0.0085	19×1.0	2	21.5	0.011
5×6	2	21.5	0.0070	19×1.5	2	23.5	0.011
5×10	2	26.5	0.0065	19×2.5	2	26.5	0.010
7×0.75	2	15.5	0.012	24×0.75	2	22.5	0.012
7×1.0	2	16.0	0.011	24×1.0	2	23.5	0.011
7×1.5	2	17.5	0.011	24×1.5	2	26.5	0.011
7×2.5	2	19.0	0.010	24×2.5	2	30.0	0.010
7×4	2	20.5	0.0085	27×0.75	2	23.0	0.012
7×6	2	22.5	0.0070	27×1.0	2	24.0	0.011
7×10	2	23.5	0.0065	27×1.5	2	37.0	0.011
8×0.75	2	16.5	0.012	27×2.5	2	30.5	0.010
8×1.0	2	17.0	0.011	30×0.75	2	23.0	0.012
8×1.5	2	13.5	0.011	30×1.0	2	24.5	0.011
8×2.5	2	21.0	0.010	30×1.5	2	27.5	0.011
8×4	2	23.0	0.0085	30×2.5	2	31.5	0.010
8×6	2	24.5	0.0070	37×0.75	2	25.0	0.012
8×10	2	31.5	0.0065	37×1.0	2	27.5	0.011
10×0.75	2	18.0	0.012	37×1.5	2	29.7	0.011
10×1.0	2	18.5	0.011	37×2.5	2	32.0	0.010
10×1.5	2	20.5	0.011	44×0.75	2	27.0	0.012
10×2.5	2	23.5	0.010	44×1.0	2	28.5	0.011

芯数×标称截面（mm²）	导体种类	外径(mm) 上限	70℃最小绝缘电阻 MΩ·km	芯数×标称截面（mm²）	导体种类	外径(mm) 上限	70℃最小绝缘电阻 MΩ·km
10×2.5	2	23.5	0.010	44×1.0	2	28.5	0.011
10×4	2	25.0	0.0085	44×1.5	2	33.0	0.011
10×6	2	27.0	0.0070	44×2.5	2	33.0	0.010
10×10	2	35.0	0.0065	48×0.75	2	27.5	0.012
12×0.75	2	18.0	0.012	48×1.0	2	23.0	0.011
12×1.0	2	19.0	0.011	48×1.5	2	34.0	0.011
12×1.5	2	20.5	0.011	48×2.5	2	33.5	0.010
12×2.5	2	23.5	0.010	52×0.75	2	26.8	0.012
12×4	2	25.5	0.0085	52×1.0	2	28.9	0.011
12×6	2	28.0	0.0070	52×1.5	2	33.5	0.011
14×0.75	2	18.5	0.012	52×2.5	2	39.3	0.010
14×1.0	2	19.5	0.011	61×0.75	2	29.5	0.012
14×1.5	2	22.0	0.011	61×1.0	2	31.0	0.011
14×2.5	2	24.5	0.010	61×1.5	2	36.5	0.011
14×4	2	26.5	0.0085	61×2.5	2	42.5	0.010

KGG32型450/750V铜芯硅橡胶绝缘和护套细钢丝铠装控制电缆

芯数×标称截面（mm²）	导体种类	外径(mm) 上限	70℃最小绝缘电阻 MΩ·km	芯数×标称截面（mm²）	导体种类	外径(mm) 上限	70℃最小绝缘电阻 MΩ·km
4×4	2	20.5	0.0085	19×2.5	2	27.0	0.011
4×6	2	21.5	0.0070	24×0.75	2	30.0	0.011
4×10	2	28.0	0.0065	24×1.0	2	29.5	0.010
5×4	2	21.5	0.0085	24×1.5	2	25.5	0.012
5×6	2	23.5	0.0070	24×2.5	2	26.5	0.011
5×10	2	29.5	0.0065	27×0.75	2	29.5	0.011
7×1.5	2	19.5	0.011	27×1.0	2	33.5	0.010
7×2.5	2	21.5	0.010	27×1.5	2	26.0	0.012
7×4	2	23.0	0.0085	27×2.5	2	34.0	0.010
7×6	2	24.5	0.0070	30×0.75	2	26.5	0.012
7×10	2	31.5	0.0065	30×1.0	2	27.5	0.011
8×1.5	2	31.0	0.011	30×1.5	2	30.5	0.011
8×2.5	2	23.5	0.010	30×2.5	2	34.5	0.010
8×4	2	26.0	0.0085	37×0.75	2	28.0	0.012
8×6	2	27.5	0.0070	37×1.0	2	29.0	0.011
8×10	2	34.5	0.0065	37×1.5	2	33.0	0.011
10×1.5	2	23.0	0.011	37×2.5	2	38.5	0.010
10×2.5	2	26.0	0.010	44×0.75	2	30.0	0.012
10×4	2	28.0	0.0085	44×1.0	2	31.5	0.011
10×6	2	30.0	0.0070	44×1.5	2	36.0	0.011
10×10	2	33.5	0.0065	44×2.5	2	42.0	0.010
12×1.5	2	23.5	0.011	48×0.75	2	30.5	0.012
12×2.5	2	26.5	0.010	48×1.0	2	32.5	0.011
12×4	2	28.5	0.0085	48×1.5	2	37.5	0.011
12×6	2	31.0	0.0070	48×2.5	2	42.5	0.010
14×1.5	2	24.0	0.011	52×0.75	2	31.0	0.012
14×2.5	2	27.5	0.010	52×1.0	2	33.0	0.011

芯数×标称截面（mm²）	导体种类	外径(mm) 上限	70℃最小绝缘电阻 MΩ·km	芯数×标称截面（mm²）	导体种类	外径(mm) 上限	70℃最小绝缘电阻 MΩ·km
14×4	2	29.5	0.0085	52×1.5	2	33.0	0.011
14×6	2	32.0	0.0070	52×2.5	2	43.5	0.010
16×1.5	2	25.5	0.011	61×0.75	2	33.0	0.012
16×2.5	2	28.5	0.010	61×1.0	2	34.5	0.011
19×0.75	2	22.0	0.012	61×1.5	2	40.0	0.011
19×1.0	2	23.5	0.011	61×2.5	2	46.5	0.010
19×1.5	2	26.5	0.011				

KGG22型450/750V铜芯硅橡胶绝缘和护套钢带铠装控制电缆

芯数×标称截面（mm²）	导体种类	外径(mm) 上限	70℃最小绝缘电阻 MΩ·km	芯数×标称截面（mm²）	导体种类	外径(mm) 上限	70℃最小绝缘电阻 MΩ·km
4×0.5	3	9.0	0.013	19×0.5	3	15.5	0.013
4×0.75	3	9.4	0.011	19×0.75	3	16.5	0.011
4×1.0	3	10.0	0.010	19×1.0	3	17.5	0.010
4×1.5	3	11.5	0.010	19×1.5	3	20.0	0.010
4×2.5	3	13.0	0.009	19×2.5	3	24.0	0.009
5×0.5	3	9.6	0.013	24×0.5	3	18.0	0.013
5×0.75	3	10.5	0.011	24×0.75	3	19.0	0.011
5×1.0	3	11.0	0.010	24×1.0	3	20.0	0.010
5×1.5	3	12.0	0.010	24×1.5	3	23.5	0.010
5×2.5	3	14.5	0.009	24×2.5	3	27.5	0.009
7×0.5	3	10.5	0.013	27×0.5	3	18.0	0.013
7×0.75	3	11.0	0.011	27×0.75	3	19.5	0.011
7×1.0	3	11.5	0.010	27×1.0	3	20.5	0.010
7×1.5	3	13.0	0.010	27×1.5	3	24.0	0.010
7×2.5	3	16.0	0.009	27×2.5	3	28.5	0.009
8×0.5	3	11.5	0.013	30×0.5	3	18.5	0.013
8×0.75	3	12.0	0.011	30×0.75	3	20.0	0.011
8×1.0	3	13.0	0.010	30×1.0	3	21.5	0.010
8×1.5	3	15.0	0.010	30×1.5	3	25.0	0.010
8×2.5	3	17.5	0.009	30×2.5	3	29.5	0.009
10×0.5	3	12.5	0.013	37×0.5	3	20.0	0.013
10×075	3	13.5	0.011	37×0.75	3	21.5	0.011
10×1.0	3	15.0	0.010	37×1.0	3	23.5	0.010
10×1.5	3	17.0	0.010	37×1.5	3	27.0	0.010
10×2.5	3	19.5	0.009	37×2.5	3	31.5	0.009
12×0.5	3	13.0	0.013	44×0.5	3	22.5	0.013
12×0.75	3	14.5	0.011	44×0.75	3	24.5	0.011
12×1.0	3	15.5	0.010	44×1.0	3	26.0	0.010
12×1.5	3	17.5	0.010	44×1.5	3	30.0	0.010
12×2.5	3	20.5	0.009	44×2.5	3	36.0	0.009
14×0.5	3	13.5	0.013	48×0.5	3	23.0	0.013
14×0.75	3	15.0	0.011	48×0.75	3	25.0	0.011
14×1.0	3	16.0	0.010	48×1.0	3	26.5	0.010
14×1.5	3	18.0	0.010	48×1.5	3	30.5	0.010

芯数×标称截面（mm²）	导体种类	外径(mm) 上限	70℃最小绝缘电阻 MΩ·km	芯数×标称截面（mm²）	导体种类	外径(mm) 上限	70℃最小绝缘电阻 MΩ·km
14×2.5	3	21.0	0.009	48×2.5	3	36.5	0.009
16×0.5	3	15.0	0.013	52×0.5	3	23.5	0.013
16×0.75	3	16.0	0.011	52×0.75	3	25.5	0.011
16×1.0	3	17.0	0.010	52×1.0	3	27.0	0.010
16×1.5	3	19.0	0.010	52×1.5	3	31.0	0.010
16×2.5	3	23.0	0.009	52×2.5	3	37.5	0.00

KGGRP型450/750V铜芯硅橡胶绝缘和护套编织屏蔽控制软电缆

芯数×标称截面（mm²）	导体种类	外径(mm) 上限	70℃最小绝缘电阻 MΩ·km	芯数×标称截面（mm²）	导体种类	外径(mm) 上限	70℃最小绝缘电阻 MΩ·km
4×0.5	3	10.5	0.013	14×1.0	3	17.5	0.010
4×0.75	3	11.0	0.011	14×1.5	3	20.0	0.010
4×1.0	3	11.5	0.010	14×2.5	3	23.0	0.009
4×1.5	3	12.5	0.010	16×0.5	3	16.5	0.013
4×2.5	3	15.0	0.009	16×0.75	3	17.5	0.011
5×0.5	3	11.0	0.013	16×1.0	3	18.5	0.010
5×0.75	3	11.5	0.011	16×1.5	3	20.5	0.010
5×1.0	3	12.0	0.010	16×2.5	3	24.5	0.009
5×1.5	3	13.5	0.010	19×0.5	3	17.0	0.013
5×2.5	3	16.0	0.009	19×0.75	3	18.0	0.011
7×0.5	3	11.5	0.013	19×1.0	3	19.0	0.010
7×0.75	3	12.5	0.011	19×1.5	3	22.0	0.010
7×1.0	3	13.0	0.011	19×2.5	3	25.5	0.009
7×1.5	3	15.0	0.010	24×0.5	3	19.5	0.013
7×2.5	3	17.5	0.009	24×0.75	3	20.5	0.011
8×0.5	3	13.0	0.013	24×1.0	3	22.0	0.010
8×0.75	3	13.5	0.011	24×1.5	3	25.0	0.010
8×1.0	3	15.0	0.010	24×2.5	3	29.5	0.009
8×1.5	3	17.0	0.010	27×0.5	3	19.5	0.013
8×2.5	3	19.0	0.009	27×1.0	3	22.5	0.010
10×0.5	3	14.5	0.013	27×1.5	3	25.5	0.010
10×0.75	3	15.5	0.011	30×1.0	3	23.5	0.010
10×1.0	3	16.5	0.010	30×1.5	3	37.0	0.010
10×1.5	3	18.5	0.010	37×1.0	3	25.0	0.010
10×2.5	3	21.0	0.009	37×1.5	3	28.5	0.010
12×0.5	3	15.0	0.013	44×1.0	3	27.5	0.010
12×0.75	3	16.0	0.011	44×1.5	3	32.0	0.010
12×1.0	3	17.0	0.010	48×1.0	3	28.0	0.010
12×1.5	3	19.0	0.010	48×1.5	3	32.0	0.010
12×2.5	3	22.5	0.009	52×1.0	3	29.0	0.010
14×0.5	3	16.0	0.013	61×1.0	3	30.5	0.010
14×0.75	3	16.5	0.011				

交货长度

按双方协议长度交货

自控温伴热电缆是由导电聚合物和两根平行金属导线及绝缘护层构成。其特点是导电聚合物具有很高的正温度系数特性，且互相并联，能随被加热体系的温度变化自动调节输出功率，自动限制加热的温度，可以任意截短或在一定范围内接长使用，并允许多次交叉重叠而无高温热点及烧毁之虑。

生产执行标准
采用Q/TK.TY.J.04.20-2001标准

自控温电热带使用特性

1.电热带相应被伴热体系具有自动调节输出功率，因此不会因自身发热而烧毁，却因实际需要热量进行补偿；
2.低温状态快速起动，温度均匀，因每一局部皆可因其被伴热处的温度变化自动调节；
3.安装简便、维护简单、全天服务，自动化水平高，运行及维护费用低；
4.安全可靠、用途广、不污染环境、寿命长。

产品介绍

低温系列（DXW）
本产品专用于工艺管线或容器储罐及仪表的防冻和恒温，最高维持温度为70±5℃，伴热线适用于普通区、危险区和腐蚀区。

性能参数：

标准颜色：黑色、蓝色。
温度范围：最高维持温度65℃
最高表面温度70℃
施工温度：最低-40℃
热稳定性：通断1000次连续22天，热线发热量维持在90%以上。
绕曲半径：20℃室温时为12.7mm，-30℃低温时为35.0mm。
绝缘电阻：环境温度75℃时，2500VDC摇表摇试验1分钟，绝缘电阻（导线与屏蔽间）最小值为100MΩ
工作电压：12V、24V、36V、110V、220V、380V
10℃时输出功率：10、15、25、35、45W/m

中温系列（ZXW)

本产品专用于工艺管线或容器储罐及仪器仪表的防冻和恒温及局部加热，最高维持温度为105℃，伴热线适用于普通区、危险区和腐蚀区。

性能参数

标准颜色：黑色、褐色、桔黄色。

温度范围：最高维持温度105℃
最高表面温度为105℃
最高承受温度135℃

施工温度：最低-30℃

热稳定性：通断1000次连续22天，热线发热量维持在90%以上。

绕曲半径：20℃室温时为12.7mm，-30℃低温时为35.0mm。

绝缘电阻：环境温度75℃时，2500VDC摇表摇试验1分钟，绝缘电阻（导线与屏蔽间）最小值为100MΩ

工作电压：12V、24V、36V、110V、220V、380V

10℃时输出功率：25、35、45、55、65、75W/m。

高温系列（GXW）

本产品专用于需间歇性高温蒸气吹扫（最高至215℃，30min）的工艺管线或容器储罐的防冻和恒温及局部加热，最高维持温度为135℃，伴热线适用于普通区、危险区和腐蚀区。

性能参数

标准颜色：棕色、蓝色、桔黄色、红色。

温度范围：最高维持温度135℃
最高表面温度为135℃
最高承受温度155℃

施工温度：最低-30℃

热稳定性：通断1000次连续22天，热线发热量维持在95%以上。

绕曲半径：20℃室温时为25.4mm，-30℃低温时为50.8mm.环境温度75℃时，用2500VDC摇表摇试验1分

绝缘电阻：钟，绝缘电阻（导线与屏蔽间）最小值为100MΩ

工作电压：12V、24V、36V、110V、220V、380V。

10℃时输出功率：25、35、45、55、65、75W/m。

特长系列（GXW）

本产品专用于长输管线的防的冻和恒温，最高维持温度为65、105、135℃。单－电源线路长度可达2000m（双向供电可达4000m）。伴热线适用于普通区、危险区和腐蚀区。

性能参数

标准颜色：黑色

（电热带护层颜色：黑色、棕色、红色）。

温度范围：最高维持温度65、105、135℃

最高表面温度70、105、135℃

最高承受温度105、135、155℃

施工温度：最低-30℃

电压等级：380-600VAC，3相4芯。

线路长度如表

	单一电源	单向供电	双向供电
380VAC	最小线路长度	305m	610m
	最大线路长度	1000m	2000m
600VAC	最小线路长度	1000m	2000m
	最大线路长度	2000m	4000m

主要技术参数

型号	品 名	功率 W/m / 最高维持温度±5℃	工作电压 12V	24V	36V	110V	220V	380-600V	最高承受 ℃	最低安装温度 ℃	最大使用长度 m
DXW	低温系列		5-15 / 60	5-25 / 60	10-25 / 60	10-35 / 70	15-45 / 70	15-45 / 70	105	-40	150
DXZW	低温窄系列		5-15 / 50	5-25 / 50	10-25 / 50	10-35 / 70	10-35 / 70	10-35 / 70	105	-40	50
BXW	薄型系列		3-10 / 50-70	3-15 / 50-70	3-20 / 50-70	5-25 / 50-70	5-25 / 70-105		105-135	-40	30
ZXW	中温系列		5-15 / 70	5-25 / 90	10-35 / 90	25-45 / 105	40-60 / 105	40-60 / 105	135	-30	100
ZXZW	中温窄系列		5-15 / 70	5-25 / 90	15-35 / 90	15-45 / 105	15-60 / 105	15-60 / 105	135	-30	50
ZXKW	中温宽系列					40-60 / 105	40-60 / 105	40-60 / 105	135	-30	150
GXW	高温系列		10-25 / 135	10-30 / 135	10-40 / 135	25-70 / 135	35-70 / 135	35-70 / 135	155	-30	100
GXZW	高温窄系列		10-25 / 135	10-30 / 135	10-40 / 135	25-50 / 135	25-50 / 135	35-70 / 135	155	-30	50
GXKW	高温宽系列					25-70 / 135	35-70 / 135	35-70 / 135	155	-30	150
TDXW	低温特长系列						15-35 / 60	15-45 / 60	105	-20	300-2000
TZXW	中温特长系列						15-60 / 90	15-60 / 90	135	-20	300-2000
TGXW	高温特长系列						25-70 / 130	25-70 / 130	155	-20	300-2000

本产品适用于耐低温导线、耐高温加热导线及阻燃耐老化导线也可用于空调机、微波炉、电子消毒柜、灯具灯饰等内部布线，建筑行业中可作为500V及以下的照明及动力机械的阻燃耐老化导线。

生产执行标准
采用Q/TK.DY.J.04.19-2001标准

使用条件

1.电线导体最高温度为125℃，最低环境温度为-50
2.额定电压：300/500V。

技术特征

1.电线具有优良的耐腐蚀性能，几乎不溶于任何有机溶济，可抗油、强酸、强碱、强氧化剂；
2.具有优良的电绝缘性能，耐高压、高频损耗小，不吸湿，绝缘电阻大；
3.具有优良的不燃、不老化性能，氧指数≥43，使用寿命长。

技术参数

标称截面（mm^2）	电线最大外径（mm）	载流量（A）	20℃导体最大电阻（Ω/km）
0.3	1.62	2.5	71.2
0.5	1.75	6	40.1
0.75	1.96	10	22.2
1.0	2.20	14	20.0
1.5	2.62	22	13.7
2.0	2.85	26	8.86
2.5	3.00	30	8.21
3.5	3.68	37	6.1
4.0	3.86	40	5.09
5.5	4.10	50	4.5
6.0	4.68	55	3.39
8.0	5.25	65	2.35
10.0	5.68	75	1.95
16.0	5.9	82	1.21

交货长度

根据双方协议允许任何长度交货，计量误差允许不超过±0.5%。

本产品适用于耐低温导线、耐高温加热导线及阻燃耐老化导线也可用于空调机、微波炉、电子消毒柜、电子热水器、电暖器、电烤箱、电炒锅、灯具灯饰等内部布线。

生产执行标准
采用Q/TK.TY.J.04.19-2001标准

使用条件

1.电线导体最高工作温度为170℃，最低环境温度为-60℃
2.额定电压：300/500V

技术特征

1.电线具有优良的耐腐蚀性能，几乎不溶于任何有机溶济，可抗油、强酸、强碱、强氧化剂；
2.具有优良的电绝比性能，耐高压、高频损耗小，不吸湿，绝缘电阻大；
3.具有优良的不燃、不老化性能，氧指数≥60，使用寿命长。

技术参数

标称截面（mm^2）	电线最大外径（mm）	载流量（A）	20℃导体最大电阻（Ω/km）
0.3	1.68	2.5	71.2
0.5	1.80	6	40.1
0.75	2.00	10	22.2
1.0	2.25	14	20.0
1.5	2.68	22	13.7
2.0	2.89	26	8.86
2.5	3.10	30	8.21
3.5	3.75	37	6.1
4.0	3.96	40	5.09
5.5	4.15	50	4.5
6.0	4.69	55	3.39

交货长度

根据双方协议允许任何长度交货，计量误差允许不超过±0.5%。

本产品适用在高、低温及各种恶劣环境中，供电器、仪表、用电设备作安装连接线。

生产执行标准
采用Q/TK.TY.J.04.19-2001标准及GJB773标准

使用条件

1.电线导体最高温度为200℃和260℃，最低环境温度为-60℃
2.额定电压：300/500V

技术特性

1.电线具有优良的耐腐蚀性能，几乎不溶于任何有机溶济，可抗油、强酸、强碱、强氧化剂；
2.具有优良的电绝缘性能，耐高压、高频损耗小，不吸湿，绝缘电阻大；
3.具有优良的不燃、耐老化性能，氧指数≥70，使用寿命长。
4.也可向用户提供屏蔽型安装线

技术参数

标称截面（mm^2）	电线最大外径（mm）	载流量（A）	20℃导体最大电阻（Ω/km）
0.3	1.68	2.5	71.2
0.5	1.80	6	40.1
0.75	2.00	10	22.2
1.0	2.25	14	20.0
1.5	2.68	22	13.7
2.0	2.89	26	8.86
2.5	3.10	30	8.21
3.5	3.75	37	6.1
4.0	3.96	40	5.09
5.5	4.15	50	4.5
6.0	4.69	55	3.39
8.0	5.15	65	2.35
10.0	5.58	75	1.95
16.0	5.86	82	1.21

交货长度

根据双方协议允许任何长度交货，计量误差允许不超过±0.5%。

本产品适用于交流额定电压450/750V及以下控制、监控回路、各种移动电器、无线电 设备和照明灯座接线用以及保护线路等要求在低温下运行的场合。

生产执行标准
采用Q/TK.TY.J.04.14-2000标准及JB1170-75标准

使用条件

1.电线导体长期工作温度：交联聚乙烯绝缘不超过90℃；聚氯乙烯绝缘不超过70℃
2.电线最低使用环境温度为-40℃
3.允许弯曲半径一般应不小于电缆外径的8倍，软结构电缆应不小于电缆外径的6倍。

电缆型号

序号	型号	电　缆　名　称	敷设方法
1	RDD	铜芯丁腈复合物绝缘丁腈复合物护套软线	移动场合
2	RDS	铜芯丁腈复合物绝缘双绞型软线	移动场合
3	RDDP	铜芯丁腈复合物绝缘丁腈复合物护套铜丝编织屏蔽软电线	移动场合
4	KDD	铜芯丁腈复合物绝缘丁腈复合物护套控制电缆	固定场合
5	KYJD	铜芯交联聚乙烯绝缘丁腈复合物护套控制电缆	固定场合
6	KYJDP	铜芯交联聚乙烯绝缘铜丝编织屏蔽丁腈复合物护套控制电缆	固定场合
7	KYJDR	铜芯交联聚乙烯绝缘丁腈复合物护套控制软电缆	移动场合
8	KYJDRP	铜芯交联聚乙烯绝缘铜丝编织屏蔽丁腈复合物护套控制软电缆	移动场合

技术指标

标称截面（mm^2）	导体结构根数/直径(mm)	20℃导体电阻（Ω/km）	
		不镀锡	镀锡
0.3	16/0.15	69.2	71.2
0.4	23/0.15	48.2	49.6
0.5	1/0.80	36.0	36.7
	16/0.20	39.0	40.1
0.75	1/0.97	24.5	24.8
	7/0.37	24.5	24.8
	24/0.20	26.0	26.7
1.0	1/1.13	18.1	18.2
	7/0.43	18.1	18.2
	32/0.20	19.5	20.0
1.5	1/1.38	12.1	12.2
	7/0.52	12.	12.2
	30/0.25	13.3	13.7
2.5	1/1.78	7.41	7.56
	7/0.68	7.41	7.56
	19/0.41	7.41	7.56
	49/0.26	7.98	8.21
4	1/2.25	4.61	4.70
	7/0.85	4.61	4.70
	19/0.52	4.61	4.70
	56/0.30	4.95	5.09
6	1/2.76	3.08	3.11
	7/1.04	3.08	3.11
	19/0.64	3.08	3.11
	84/0.30	3.30	3.39
10	7/1.35	1.83	1.84
	49/0.52	1.83	1.84
	84/0.40	1.91	1.95

交货长度

1.成圈长数为100m，成盘长度应不小于100m。

2.24芯及以下：允许长度应不小于20m的短段电缆交货，其数量应不超过交货总长度的5%。

3.24芯以上：允许长度不小于20m的短段电缆交货，其数量则不超过交货总长度的10%。

4.允许根据双方协议长度交货。

本产品适用于承受机械负荷进行电气测量的钢丝铠装油矿探测电缆，这类电缆用于各类油、气井的测井、射孔，取芯作业；也可用于海洋调查，河流、港湾、水利、水文测量，煤田地质勘测，地热测井等方面。作为挂重仪器测量用连接线。

生产执行标准
JB/T3302-1999

型号名称

表1

型号	名　　称
W7B	7芯乙烯丙烯共聚物或改性聚丙烯绝缘双钢丝铠装 承荷探测电缆
W7BP	7芯乙烯丙烯共聚物或改性聚丙烯绝缘总屏蔽双钢丝铠装承荷探测电缆
W7BPP	7芯乙烯丙烯共聚物或改性聚丙烯绝缘分相屏蔽总屏蔽、双钢丝铠装承荷探测电缆
W7F46	7芯聚全氟乙丙烯绝缘双钢丝铠装承荷探测电缆
W7F46P	7芯聚全氟乙丙烯绝缘总屏蔽双钢丝铠装承荷探测电缆
W7F46PP	7芯聚全氟乙丙烯绝缘分相屏蔽双钢丝铠装承荷探测电缆

使用性能

1.电缆允许使用温度范围如表2

绞车滚筒直径应不小于400mm，井口滑轮，天滑轮，地滑轮的弯曲半径应不小于230mm，滑轮槽应与电缆外径相适应。

表2

型号	使用温度范围（℃）	
	不低于	短期（一次停留不超过2小时）
W7B	-40	90
W7BP	-30	150
W7BPP	-30	150
W7F46	-50	232
W7F46P	-50	232
W7F46PP	-50	232

电缆的芯数、截面、额定拉断力、标称制造长度见表3

电缆线芯直流电阻不大于36Ω/Km；线芯间，线芯与铠装间经受交流50HZ 1000V电压试验1分钟不击穿。

表3

型号	芯数	计算截面 (mm_2)	断定拉断力 (KN)	标称制造长度 (m)						
W7B	7	0.56	44	--	--	--	5500	4200	3500	2200
W7BP	7	0.56	59	--	--	--	5500	4200	3500	2200
W7BPP	7	0.56	59	--	--	--	5500	4200	3500	2200
W7F46	7	0.56	69	8000	7500	6500	5500	4200	3500	2200
W7F46P	7	0.56	69	8000	7500	6500	5500	4200	3500	2200
W7F46PP	7	0.56	69	8000	7500	6500	5500	4200	3500	2200

XQJ-H-01A 工字钢立柱

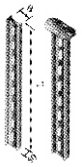

II 型加重1.01kg /件

序号	型号	B=80×L	重量/件（kg）	B=80×L	重量/件（kg）
1	H-01A-3	300	3.34	300	4.06
2	H-01A-5	500	5.57	500	6.76
3	H-01A-8	800	8.91	800	10.74
4	H-01A-10	1000	11.14	1000	13.51
5	H-01A-15	1500	16.71	1500	20.27
6	H-01A-20	2000	22.29	2000	27.03

XQJ-H-01B 丁字钢立柱

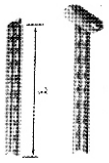

II 型加重1.01kg /件

序号	型号	规格	重量/件（kg）	备注
1	H-01B-3	300	3.23	
2	H-01B-5	500	5.39	
3	H-01B-8	800	8.61	
4	H-01B-10	1000	10.77	
5	H-01B-15	1500	16.16	
6	H-01B-20	2000	21.54	

XQJ-H-01C 槽钢立柱

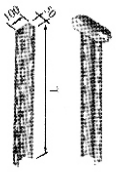

II 型加重1.01kg /件

序号	型号	规格	重量/件（kg）	备注
1	H-01C-3	300	4.29	
2	H-01C-5	500	7.16	
3	H-01C-8	800	11.44	
4	H-01C-10	1000	14.30	
5	H-01C-15	1500	21.44	
6	H-01C-20	2000	22.89	

XQJ-H-01D 角钢立柱

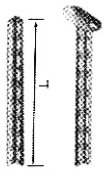

II 型加重1.01kg /件

序号	型号	规格	重量/件（kg）	备注
1	H-01D-3	300	1.61	
2	H-01D-5	500	2.69	
3	H-01D-8	800	4.31	
4	H-01D-10	1000	5.39	
5	H-01D-15	1500	8.09	
6	H-01D-20	2000	10.77	

XQJ-H-01E 异型立柱

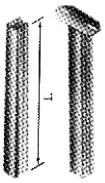

II 型加重1.01kg /件

序号	型号	规格	重量/件（kg）	备注
1	H-01E-3	300	1.63	
2	H-01E-5	500	2.72	
3	H-01E-8	800	4.36	
4	H-01E-10	1000	5.46	
5	H-01E-15	1500	8.16	
6	H-01E-20	2000	10.87	

XQJ-ZJ1 型支架

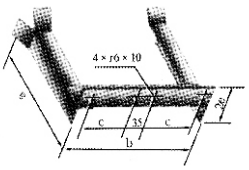

型号	b(mm)	a(mm)	c(mm)	e(mm)	重量
ZJ1-2	250	250	/	50 L50×5	4.04
ZJ1-3	350				4.58
ZJ1-4	450				5.12
ZJ1-5	550	280			5.98
ZJ1-6	650			63 L63×6	9.89
ZJ1-10	1050		470		13.16
ZJ1-12	1250		570		14.79

XQJ-ZJ2 型支架

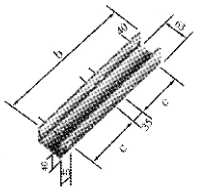

型号	b(mm)	c(mm)	重量
ZJ2-2	250	/	2.38
ZJ2-3	350		3.31
ZJ2-4	450		4.25
ZJ2-5	550		5.21
ZJ2-6	650		6.16
ZJ2-10	1050	470	9.94
ZJ2-12	1250	570	11.84

XQJ-ZJ3 型支架

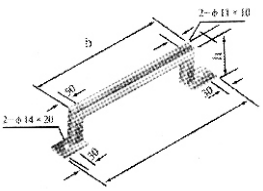

型号	b(mm)	a(mm)	h(mm)	e(mm)	重量
ZJ3-1	150	250	100	40×4	2.38
ZJ3-2	250	350			2.73
ZJ3-3	350	460	100	50×5	4.13
ZJ3-4	450	560			4.66
ZJ3-5	550	660			5.17
ZJ3-6	650	760			5.71
ZJ3-10	1050	1170	100	63×6	11.40
ZJ3-12	1250	1370			11.84

HAT-GYX型引下装置

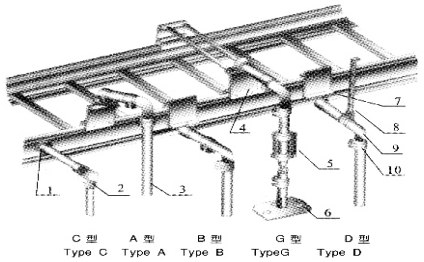

序号	产品名称	型号	说明
1	管 接 头	XQJ-TPC-13	GYX 型引下装置，广泛用于工矿企业。当电缆桥架引至用电设备，可通过该装置来实现，除图中列出的A.B.C.D.G型外，按用户需要可提供特殊类型的引下装置，欢迎选购。
2	铝合金穿线盒	YⅡX-E、T、S	
3	钢 管	GG	
4	固 定 架	GDJ2	
5	开关底座	KGZ	
6	管 座	GZ	
7	固 定 架	GDJ1	
8	吊 杆	DG2	
9	钢管弯头	GWT	
10	钢管接头	GT	

GG 型钢管

型号	D(mm)	重量/米(kg)	备注
GG-25	Φ25	2.69	选型时不注明长度L，按4000m供货。
GG-40	Φ40	4.62	
GG-50	Φ50	5.90	
GG-60	Φ60	7.18	
GG-80	Φ80	12.02	

GDJ2 型固定架

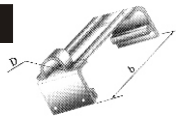

型号	D(mm)	备注
GDJ2-25	Φ25	选型时请在型号内加注配套桥架高度H。
GDJ2-40	Φ40	
GDJ2-50	Φ50	
GDJ2-60	Φ60	
GDJ2-80	Φ80	

KGZ 型开关底座

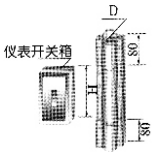

型号	D(mm)	备注
KGZ-25	Φ25	选型时不注明仪表开关箱高度H，按400mm供货。
KGZ-40	Φ40	
KGZ-50	Φ50	
KGZ-60	Φ60	
KGZ-80	Φ80	

GZ 型管座

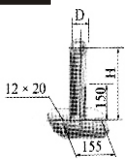

型号	D(mm)	备注
GZ1-25	Φ25	选型时不注明高度H，按500mm供货。
GZ1-40	Φ40	
GZ1-50	Φ50	
GZ1-60	Φ60	
GZ1-80	Φ80	

GDJ1 型固定架

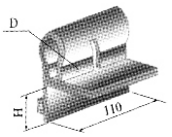

型号	D(mm)	备注
GDJ1-25	Φ25	选型时请在型号内加注配套桥架高度H。
GDJ1-40	Φ40	
GDJ1-50	Φ50	
GDJ1-60	Φ60	
GDJ1-80	Φ80	

DG2 型吊杆

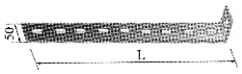

型号	L(mm)	重量(kg)	备注
DG2-5	500	1.21	
DG2-10	1000	2.04	
DG2-15	1500	3.27	
DG2-20	2000	4.42	
DG2-25	2500	5.53	

GWT型钢管90°弯头

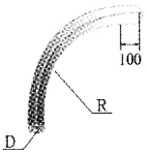

型号	D(mm)	R(mm)	重量/米(kg)
GWT-25	Φ25	300	2.69
GWT-40	Φ40	300	4.62
GWT-50	Φ50	500	5.90
GWT-60	Φ60	500	7.18
GWT-80	Φ80	500	12.02

GT 型钢管接头

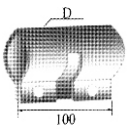

型号	D(mm)	备注
GT-25	Φ25	
GT-40	Φ40	
GT-50	Φ50	
GT-60	Φ60	
GT-80	Φ80	

XQJ-TPC-08 直通护罩

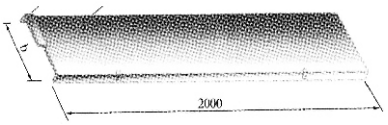

序号	型 号	宽 度 b	重量kg（件）	备 注
1	TPC-08-1	100	4.48	
2	TPC-08-2	200	8.47	
3	TPC-08-3	300	17.06	
4	TPC-08-4	400	27.74	
5	TPC-08-5	500	34.06	
6	TPC-08-6	600	40.40	

XQJ-TPC-09 弯通护罩

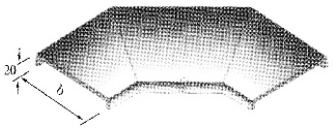

序号	型 号	宽 度 b	重量kg（件）	备 注
1	TPC-09-2	200	2.58	
2	TPC-09-3	300	7.39	
3	TPC-09-4	400	14.15	
4	TPC-09-5	500	18.90	
5	TPC-09-6	600	24.24	
6	TPC-09-8	800	43.52	

XQJ-TPC-10 三通护罩

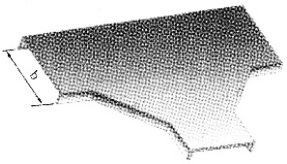

序号	型 号	宽 度 b	重量kg（件）	备 注
1	TPC-08-2	200	4.34	
2	TPC-08-3	300	12.22	
3	TPC-08-4	400	20.84	
4	TPC-08-5	500	30.68	
5	TPC-08-6	600	37.98	
6	TPC-08-8	800	65.20	

XQJ-TPC-11 四通护罩

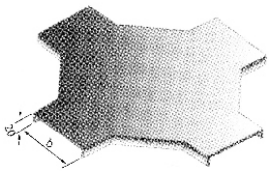

序号	型 号	宽 度 b	重量kg（件）	备 注
1	TPC-08-2	200	5.71	
2	TPC-08-3	300	11.48	
3	TPC-08-4	400	31.35	
4	TPC-08-5	500	39.27	
5	TPC-08-6	600	47.90	
6	TPC-08-8	800	71.34	

ZQC-ZH-03 吊杆

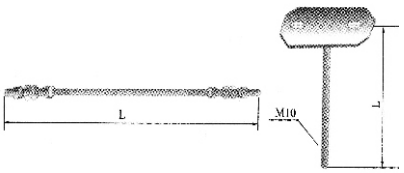

序号	型 号	宽 度 b	重量kg（件）	备 注
1	TPC-08-5	500	1.65	
2	TPC-08-8	800	1.97	
3	TPC-08-10	1000	2.14	
4	TPC-08-12	1200	2.45	
5	TPC-08-15	1500	2.66	
6	TPC-08-20	2000	3.13	

XQC-C-01B 桥架封头

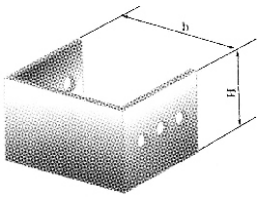

序号	型 号	重量kg（件）	序号	型 号	重量kg（件）
1	XQJ-C-01B-1	0.1	7	XQJ-C-01B-7	2.42
2	XQJ-C-01B-2	0.33	8	XQJ-C-01B-8	3.68
3	XQJ-C-01B-3	0.57	9	XQJ-C-01B-9	4.85
4	XQJ-C-01B-4	0.85	10	XQJ-C-01B-10	2.75
5	XQJ-C-01B-5	1.62	11	XQJ-C-01B-11	4.25
6	XQJ-C-01B-6	1.42	12	XQJ-C-01B-12	5.52

大跨距桥架分梯级式、槽式、托盘式三种形式。A型、B型二种型号，支撑间距6m，当跨距大于6m时可接受特殊订货。

XQJ-DJ-T-A-01 型梯极式大跨距汇线桥架

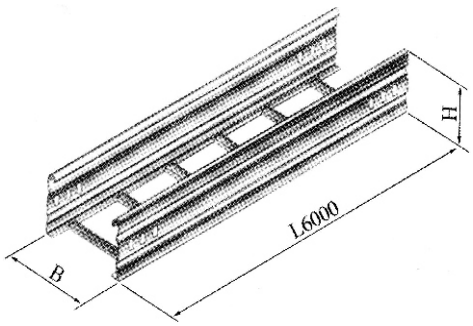

型号	H（mm）	B（mm）	重量 kg
DJ-T-A-01-10-2	100	200	55.60
DJ-T-A-01-10-3		300	60.37
DJ-T-A-01-10-4		400	76.71
DJ-T-A-01-10-5		500	81.48
DJ-T-A-01-10-6		600	86.26
DJ-T-A-01-10-8		800	116.08
DJ-T-A-01-15-2	150	200	70.92
DJ-T-A-01-15-3		300	76.69
DJ-T-A-01-15-4		400	95.87
DJ-T-A-01-15-5		500	100.66
DJ-T-A-01-15-6		600	105.45
DJ-T-A-01-15-8		800	138.11
DJ-T-A-01-20-2	200	200	86.27
DJ-T-A-01-20-3		300	91.05
DJ-T-A-01-20-4		400	119.89
DJ-T-A-01-20-5		500	124.68
DJ-T-A-01-20-6		600	129.47
DJ-T-A-01-20-8		800	160.68

说明：高度h=60，100为单排连接孔，高h=150为双排连接孔。

XQJ-DJ-T-B-01 型梯极式大跨距汇线桥架

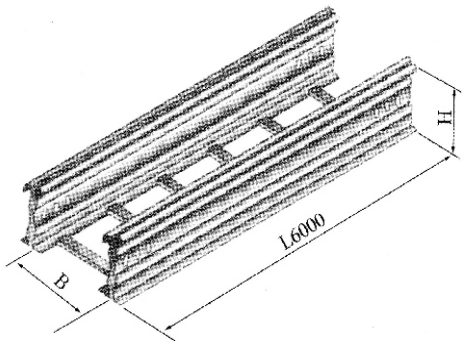

型号	H（mm）	B（mm）	重量 kg
DJ-T-B-01-10-2	100	200	101.56
DJ-T-B-01-10-3		300	106.34
DJ-T-B-01-10-4		400	134.18
DJ-T-B-01-10-5		500	138.95
DJ-T-B-01-10-6		600	143.73
DJ-T-B-01-10-8		800	162.79
DJ-T-B-01-15-2	150	200	132.19
DJ-T-B-01-15-3		300	136.97
DJ-T-B-01-15-4		400	172.50
DJ-T-B-01-15-5		500	177.27
DJ-T-B-01-15-6		600	182.06
DJ-T-B-01-15-8		800	228.35
DJ-T-B-01-20-2	200	200	162.87
DJ-T-B-01-20-3		300	167.65
DJ-T-B-01-20-4		400	215.66
DJ-T-B-01-20-5		500	220.45
DJ-T-B-01-20-6		600	225.23
DJ-T-B-01-20-8		800	273.48

说明：高度h=60，100为单排连接孔，高h=150为双排连接孔。

XQJ-DJ-P-A-01 型托盘式大跨距汇线桥架

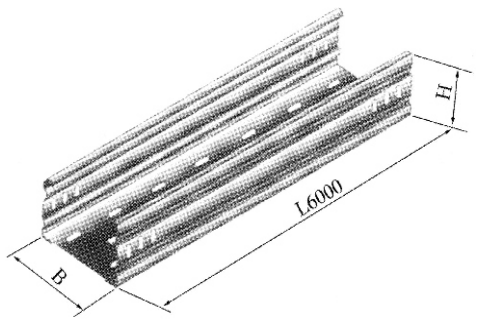

型号	H（mm）	B（mm）	重量 kg
DJ-P-A-01-10-2	100	200	68.34
DJ-P-A-01-10-3		300	91.55
DJ-P-A-01-10-4		400	133.48
DJ-P-A-01-10-5		500	152.45
DJ-P-A-01-10-6		600	171.45
DJ-P-A-01-10-8		800	239.40
DJ-P-A-01-15-2	150	200	91.66
DJ-P-A-01-15-3		300	106.85
DJ-P-A-01-15-4		400	152.61
DJ-P-A-01-15-5		500	171.61
DJ-P-A-01-15-6		600	190.61
DJ-P-A-01-15-8		800	272.18
DJ-P-A-01-20-2	200	200	106.98
DJ-P-A-01-20-3		300	122.18
DJ-P-A-01-20-4		400	171.95
DJ-P-A-01-20-5		500	190.76
DJ-P-A-01-20-6		600	209.76
DJ-P-A-01-20-8		800	293.97

说明：高度h=60，100为单排连接孔，高h=150为双排连接孔。

XQJ-DJ-P-B-01 型托盘式大跨距汇线桥架

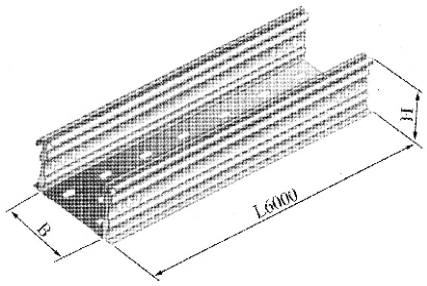

型号	H（mm）	B（mm）	重量 kg
DJ-P-B-01-10-2	100	200	114.31
DJ-P-B-01-10-3		300	137.52
DJ-P-B-01-10-4		400	190.95
DJ-P-B-01-10-5		500	209.92
DJ-P-B-01-10-6		600	228.92
DJ-P-B-01-10-8		800	306.76
DJ-P-B-01-15-2	150	200	152.94
DJ-P-B-01-15-3		300	168.13
DJ-P-B-01-15-4		400	229.24
DJ-P-B-01-15-5		500	248.24
DJ-P-B-01-15-6		600	267.24
DJ-P-B-01-15-8		800	362.42
DJ-P-B-01-20-2	200	200	183.58
DJ-P-B-01-20-3		300	198.77
DJ-P-B-01-20-4		400	267.73
DJ-P-B-01-20-5		500	286.53
DJ-P-B-01-20-6		600	305.53
DJ-P-B-01-20-8		800	406.77

说明：高度h=60，100为单排连接孔，高h=150为双排连接孔。

XQJ-DJ-C-A-01 型槽式大跨距汇线桥架

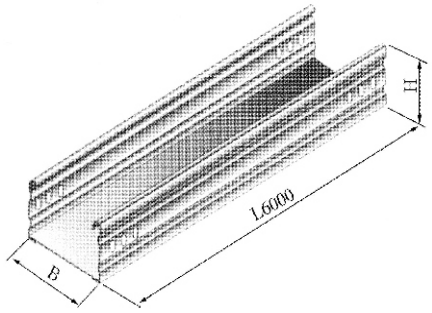

型号	H（mm）	B（mm）	重量 kg
DJ-C-A-01-10-2	100	200	68.34
DJ-C-A-01-10-3		300	91.55
DJ-C-A-01-10-4		400	133.48
DJ-C-A-01-10-5		500	152.45
DJ-C-A-01-10-6		600	171.45
DJ-C-A-01-10-8		800	239.40
DJ-C-A-01-15-2	150	200	91.66
DJ-C-A-01-15-3		300	106.85
DJ-C-A-01-15-4		400	152.61
DJ-C-A-01-15-5		500	171.61
DJ-C-A-01-15-6		600	190.61
DJ-C-A-01-15-8		800	272.18
DJ-C-A-01-20-2	200	200	106.98
DJ-C-A-01-20-3		300	122.18
DJ-C-A-01-20-4		400	171.95
DJ-C-A-01-20-5		500	190.76
DJ-C-A-01-20-6		600	209.76
DJ-C-A-01-20-8		800	293.97

说明：高度h=60，100为单排连接孔，高h=150为双排连接孔。

XQJ-DJ-C-B-01 型槽式大跨距汇线桥架

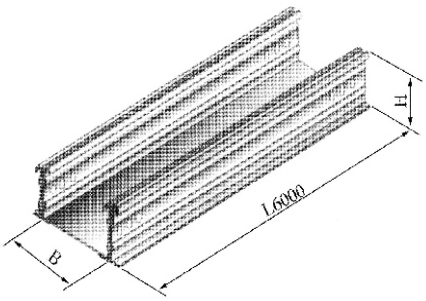

型号	H（mm）	B（mm）	重量 kg
DJ-C-B-01-10-2	100	200	114.31
DJ-C-B-01-10-3		300	137.52
DJ-C-B-01-10-4		400	186.11
DJ-C-B-01-10-5		500	209.92
DJ-C-B-01-10-6		600	228.92
DJ-C-B-01-10-8		800	306.76
DJ-C-B-01-15-2	150	200	152.94
DJ-C-B-01-15-3		300	168.13
DJ-C-B-01-15-4		400	229.24
DJ-C-B-01-15-5		500	248.24
DJ-C-B-01-15-6		600	267.24
DJ-C-B-01-15-8		800	362.42
DJ-C-B-01-20-2	200	200	183.58
DJ-C-B-01-20-3		300	198.77
DJ-C-B-01-20-4		400	267.73
DJ-C-B-01-20-5		500	286.53
DJ-C-B-01-20-6		600	305.53
DJ-C-B-01-20-8		800	406.77

说明：高度h=60，100为单排连接孔，高h=150为双排连接孔。

槽式电缆桥架是一种全封闭型电缆桥架。它是适用于敷设计算机、通信电缆、热电偶电缆及其它高灵敏系统的控制电缆等。它对控制电缆的屏蔽干扰和重腐蚀环境中电缆的防护都有较好的效果。

XQJ-C-1A 槽式直通

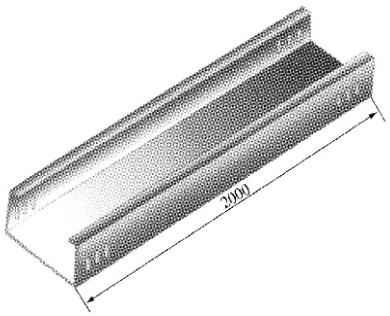

序号	型号	规格	重量
1	C-1A-1	50×25	6.71
2	C-1A-2	100×50	12.50
3	C-1A-3	150×75	18.27
4	C-1A-4	200×100	26.13
5	C-1A-5	250×125	40.61
6	C-1A-6	300×100	43.66
7	C-1A-7	300×150	48.73
8	C-1A-8	400×100	67.13
9	C-1A-9	400×150	73.45
10	C-1A-10	400×200	79.85
11	C-1A-11	500×100	79.66
12	C-1A-12	500×150	86.00
13	C-1A-13	500×200	92.32
14	C-1A-14	600×100	92.32
15	C-1A-15	600×150	99.47
16	C-1A-16	600×200	104.98
17	C-1A-17	800×100	156.47
18	C-1A-18	800×150	164.05
19	C-1A-19	800×200	171.63

说明：高度h=60，100为单排连接孔，高h=150为双排连接孔。

XQJ-C-2A 水平弯通

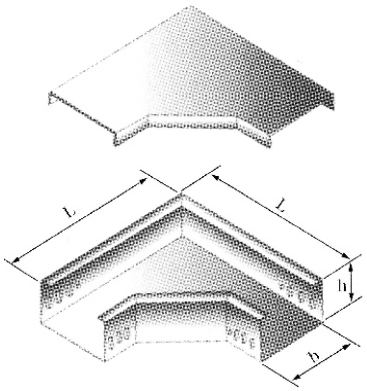

序号	型号	规格	L（mm）	重量
1	C-2A-1	50×25	150	1.49
2	C-2A-2	100×50	300	3.23
3	C-2A-3	150×75	350	8.44
4	C-2A-4	200×100	450	11.48
5	C-2A-5	250×125	500	13.56
6	C-2A-6	300×100	650	22.56
7	C-2A-7	300×150		27.05
8	C-2A-8	400×100	800	31.17
9	C-2A-9	400×150		37.24
10	C-2A-10	400×200		41.61
11	C-2A-11	500×100	900	43.29
12	C-2A-12	500×150		47.18
13	C-2A-13	500×200		51.37
14	C-2A-14	600×100	1000	56.21
15	C-2A-15	600×150		59.96
16	C-2A-16	600×200		62.51
17	C-2A-17	800×100	1200	69.49
18	C-2A-18	800×150		75.42
19	C-2A-19	800×200		86.55

说明：高度h=60，100为单排连接孔，高h=150为双排连接孔。

XQJ-C-3A 水平三通

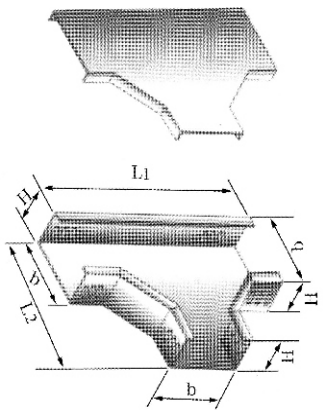

序号	型号	规格	L（mm）		重量
			L_1	L_2	
1	C-3A-1	50×25	250	150	2.50
2	C-3A-2	100×50	500	300	4.95
3	C-3A-3	150×75	550	350	11.75
4	C-3A-4	200×100	700	450	16.07
5	C-3A-5	250×125	750	500	18.60
6	C-3A-6	300×100	1000	650	26.72
7	C-3A-7	300×150			33.92
8	C-3A-8	400×100	1200	800	39.12
9	C-3A-9	400×150			48.96
10	C-3A-10	400×200			54.23
11	C-3A-11	500×100	1300	900	58.42
12	C-3A-12	500×150			61.15
13	C-3A-13	500×200			65.51
14	C-3A-14	600×100	1400	1000	67.14
15	C-3A-15	600×150			71.65
16	C-3A-16	600×200			77.70
17	C-3A-17	800×100	1600	1200	86.78
18	C-3A-18	800×150			94.46
19	C-3A-19	800×200			103.67

说明：高度h=60，100为单排连接孔，高h=150为双排连接孔。

XQJ-C-4A 水平四通

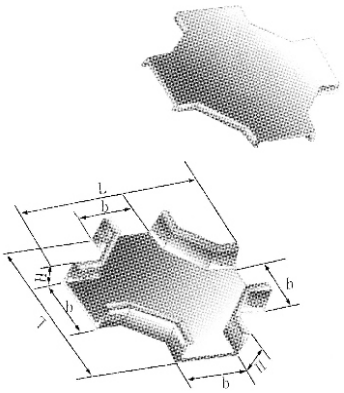

序号	型号	规格	L（mm）	重量
1	C-4A-1	50×25	150	2.84
2	C-4A-2	100×50	300	6.89
3	C-4A-3	150×75	350	17.06
4	C-4A-4	200×100	450	21.56
5	C-4A-5	250×125	500	24.81
6	C-4A-6	300×100	1000	34.42
7	C-4A-7	300×150		43.24
8	C-4A-8	400×100	1200	48.23
9	C-4A-9	400×150		60.45
10	C-4A-10	400×200		67.49
11	C-4A-11	500×100	1300	69.79
12	C-4A-12	500×150		73.97
13	C-4A-13	500×200		79.89
14	C-4A-14	600×100	1400	80.82
15	C-4A-15	600×150		81.69
16	C-4A-16	600×200		93.72
17	C-4A-17	800×100	1600	97.26
18	C-4A-18	800×150		108.15
19	C-4A-19	800×200		114.28

说明：高度h=60，100为单排连接孔，高h=150为双排连接孔。

XQJ-C-4B 上垂直等径四通

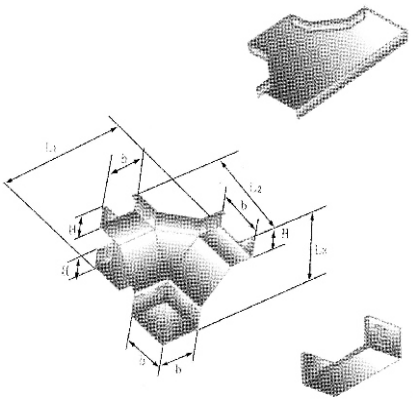

序号	型号	规格	L（mm）			重量
			L_1	L_2	L_3	
1	C-4A-1	50×25	250	150	125	2.81
2	C-4A-2	100×50	500	300	250	5.88
3	C-4A-3	150×75	550	350	275	15.40
4	C-4A-4	200×100	700	450	350	18.97
5	C-4A-5	250×125	750	500	375	23.19
6	C-4A-6	300×100	900	600	400	30.12
7	C-4A-7	300×150	1000	650	500	42.33
8	C-4A-8	400×100	1000	750	450	39.78
9	C-4A-9	400×150	1100	750	500	50.90
10	C-4A-10	400×200	1200	800	600	66.23
11	C-4A-11	500×100	1100	800	400	69.52
12	C-4A-12	500×150	1200	850	500	72.25
13	C-4A-13	500×200	1300	900	600	78.53
14	C-4A-14	600×100	1200	900	400	81.82
15	C-4A-15	600×150	1300	950	500	85.63
16	C-4A-16	600×200	1400	1000	600	91.42
17	C-4A-17	800×100	1400	1100	400	98.62
18	C-4A-18	800×150	1500	1150	500	107.48
19	C-4A-19	800×200	1600	1200	600	118.67

说明：高度h=60，100为单排连接孔，高h=150为双排连接孔。

XQJ-C-06A、B、C、D型异径接头

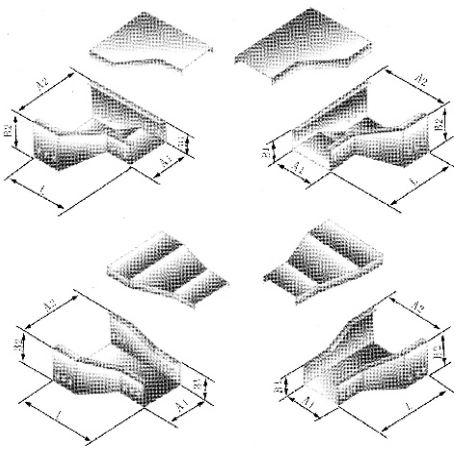

型号	序号	规格A1×B1-A2×B2	重量	序号	规格A1×B1-A2×B2	重量
C-5A	1	50×25-100×50	4.82	24	150×75-800×200	29.39
	2	50×25-150×75	5.31	25	200×100-250×125	7.01
	3	50×25-200×100	6.33	26	200×100-300×150	9.03
	4	50×25-250×125	7.19	27	200×100-400×200	14.19
	5	50×25-300×150	9.61	28	200×100-500×200	17.38
	6	50×25-400×200	14.54	29	200×100-600×200	20.93
	7	50×25-500×200	17.57	30	200×100-800×200	29.11
	8	50×25-600×200	21.15	31	250×125-300×150	8.89
	9	50×25-800×200	28.77	32	250×125-400×200	13.70
C-5B	10	100×50-150×75	5.45	33	250×125-500×200	16.96
	11	100×50-200×100	6.50	34	250×125-300×150	20.74
C-5C	12	100×50-250×125	7.34	35	250×125-300×150	28.96
	13	100×50-300×150	9.75	36	300×150-400×200	14.86
C-5D	14	100×50-400×200	14.77	37	300×150-500×200	18.19
	15	100×50-500×200	17.85	38	300×150-600×200	21.88
	16	100×50-600×200	21.29	39	300×150-800×200	30.35
	17	100×50-800×200	29.23	40	400×200-500×200	17.01
	18	150×75-200×100	6.34	41	400×200-600×200	20.86
	19	150×75-250×125	7.19	42	400×200-600×200	25.74
	20	150×75-300×150	9.61	43	500×200-600×200	18.87
	21	150×75-400×200	14.59	44	500×200-800×200	25.00
	22	150×75-500×200	17.76	45	600×200-800×200	27.51
	23	150×75-600×250	21.23			

说明：高度h=60，100为单排连接孔，高h=150为双排连接孔。

XQJ-C-3G 下角垂直等径三通

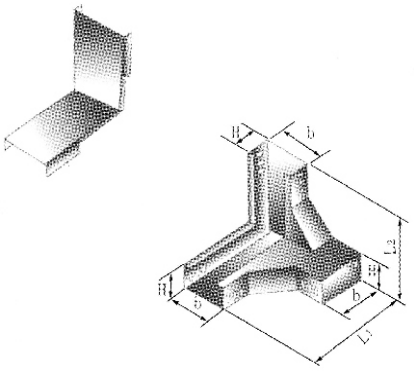

序号	型号	规格	L（mm）		重量
			L_1	L_2	
1	C-3G-1	50×25	150	125	2.18
2	C-3G-2	100×50	300	250	4.38
3	C-3G-3	150×75	350	275	11.49
4	C-3G-4	200×100	450	350	14.38
5	C-3G-5	250×125	500	370	15.76
6	C-3G-6	300×100	600	400	25.59
7	C-3G-7	300×150	650	500	32.90
8	C-3G-8	400×100	700	400	37.69
9	C-3G-9	400×150	750	500	42.36
10	C-3G-10	400×200	800	600	52.05
11	C-3G-11	500×100	800	400	54.54
12	C-3G-12	500×150	850	500	56.28
13	C-3G-13	500×200	900	600	62.16
14	C-3G-14	600×100	900	400	65.59
15	C-3G-15	600×150	950	500	67.38
16	C-3G-16	600×200	1000	600	72.04
17	C-3G-17	800×100	1000	400	85.12
18	C-3G-18	800×150	1150	500	87.78
19	C-3G-19	800×200	1200	600	93.46

说明：高度h=60，100为单排连接孔，高h=150为双排连接孔。

XQJ-C-3B 上垂直等径三通

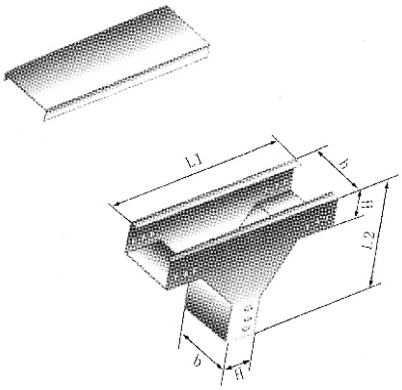

序号	型号	规格	L（mm）		重量
			L_1	L_2	
1	C-3B-1	50×25	225	125	2.03
2	C-3B-2	100×50	450	250	3.46
3	C-3B-3	150×75	475	275	11.47
4	C-3B-4	200×100	600	350	13.34
5	C-3B-5	250×125	625	375	16.12
6	C-3B-6	300×100	700	400	23.86
7	C-3B-7	300×150	850	500	27.12
8	C-3B-8	400×100	800	450	29.48
9	C-3B-9	400×150	850	500	31.61
10	C-3B-10	400×200	1000	600	37.22
11	C-3B-11	500×100	900	500	50.21
12	C-3B-12	500×150	950	550	52.80
13	C-3B-13	500×200	1000	600	53.41
14	C-3B-14	600×100	900	500	55.68
15	C-3B-15	600×150	950	550	58.70
16	C-3B-16	600×200	1000	600	60.04
17	C-3B-17	800×100	900	500	63.28
18	C-3B-18	800×150	950	550	67.86
19	C-3B-19	800×200	1000	600	72.40

说明：高度h=60，100为单排连接孔，高h=150为双排连接孔。

XQJ-C-3C 下垂直等径三通

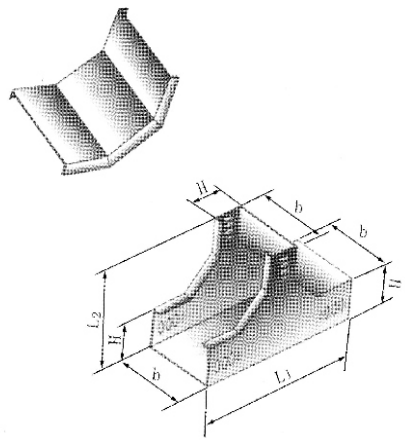

序号	型号	规格	L（mm）		重量
			L_1	L_2	
1	C-3C-1	50×25	225	125	2.04
2	C-3C-2	100×50	450	250	3.96
3	C-3C-3	150×75	475	275	10.85
4	C-3C-4	200×100	600	350	13.34
5	C-3C-5	250×125	625	370	16.26
6	C-3C-6	300×100	700	400	23.81
7	C-3C-7	300×150	850	500	29.96
8	C-3C-8	400×100	800	450	30.24
9	C-3C-9	400×150	850	500	35.42
10	C-3C-10	400×200	1000	600	46.54
11	C-3C-11	500×100	900	500	49.37
12	C-3C-12	500×150	950	550	50.18
13	C-3C-13	500×200	1000	600	52.61
14	C-3C-14	600×100	900	500	53.84
15	C-3C-15	600×150	950	550	55.45
16	C-3C-16	600×200	1000	600	58.78
17	C-3C-17	800×100	900	500	66.28
18	C-3C-18	800×150	950	550	68.90
19	C-3C-19	800×200	1000	600	71.24

说明：高度h=60，100为单排连接孔，高h=150为双排连接孔。

XQJ-C-2B 垂直等径上弯通

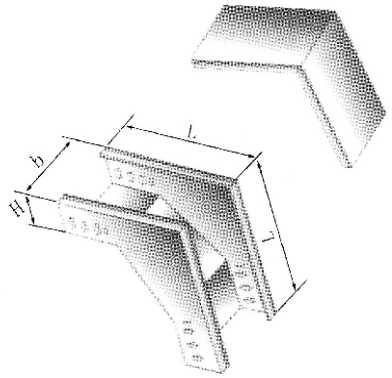

序号	型号	规格	L（mm）	重量
1	C-2B-1	50×25	125	1.46
2	C-2B-2	100×50	250	3.82
3	C-2B-3	150×75	275	7.63
4	C-2B-4	200×100	350	9.62
5	C-2B-5	250×125	375	12.44
6	C-2B-6	300×100	400	18.86
7	C-2B-7	300×150	500	21.86
8	C-2B-8	400×100	400	23.89
9	C-2B-9	400×150	500	27.43
10	C-2B-10	400×200	600	32.15
11	C-2B-11	500×100	500	32.86
12	C-2B-12	500×150	600	32.62
13	C-2B-13	500×200	600	34.19
14	C-2B-14	600×100	600	41.86
15	C-2B-15	600×150	600	44.61
16	C-2B-16	600×200	600	46.90
17	C-2B-17	800×100	600	51.26
18	C-2B-18	800×150	600	53.86
19	C-2B-19	800×200	600	56.63

说明：高度h=60，100为单排连接孔，高h=150为双排连接孔。

XQJ-C-2C 垂直等径下弯通

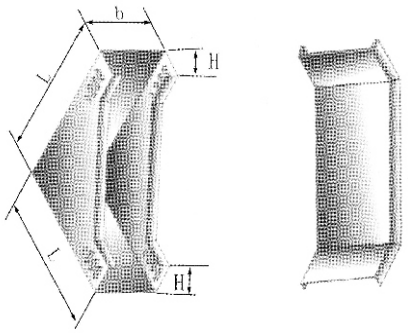

序号	型号	规格	L（mm）	重量
1	C-2C-1	50×25	125	1.39
2	C-2C-2	100×50	250	3.21
3	C-2C-3	150×75	275	8.04
4	C-2C-4	200×100	350	9.74
5	C-2C-5	250×125	375	12.36
6	C-2C-6	300×100	400	15.02
7	C-2C-7	300×150	500	21.48
8	C-2C-8	400×100	400	23.40
9	C-2C-9	400×150	500	30.50
10	C-2C-10	400×200	600	36.52
11	C-2C-11	500×100	500	38.16
12	C-2C-12	500×150	600	39.21
13	C-2C-13	500×200	600	41.47
14	C-2C-14	600×100	600	43.79
15	C-2C-15	600×150	600	45.89
16	C-2C-16	600×200	600	46.32
17	C-2C-17	800×100	600	49.58
18	C-2C-18	800×150	600	53.28
19	C-2C-19	800×200	600	56.13

说明：高度h=60，100为单排连接孔，高h=150为双排连接孔。

XQJ-C-2D 垂直等径左下弯通

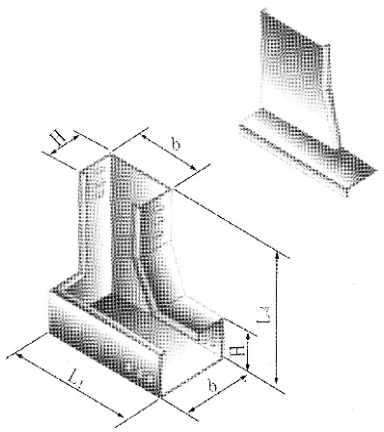

序号	型号	规格	L（mm）		重量
			L_1	L_2	
1	C-2D-1	50×25	150	125	1.37
2	C-2D-2	100×50	300	250	3.98
3	C-2D-3	150×75	350	275	7.85
4	C-2D-4	200×100	450	350	10.36
5	C-2D-5	250×125	500	375	13.21
6	C-2D-6	300×100	600	400	22.68
7	C-2D-7	300×150	650	500	24.46
8	C-2D-8	400×100	700	400	31.89
9	C-2D-9	400×150	750	500	36.20
10	C-2D-10	400×200	800	600	40.99
11	C-2D-11	500×100	800	400	45.80
12	C-2D-12	500×150	850	500	47.20
13	C-2D-13	500×200	900	600	50.53
14	C-2D-14	600×100	900	400	52.08
15	C-2D-15	600×150	950	500	56.02
16	C-2D-16	600×200	1000	600	60.14
17	C-2D-17	800×100	1100	400	68.02
18	C-2D-18	800×150	1150	500	79.05
19	C-2D-19	800×200	1200	600	86.79

说明：高度h=60，100为单排连接孔，高h=150为双排连接孔。

XQJ-C-3D 上边垂直等径三通

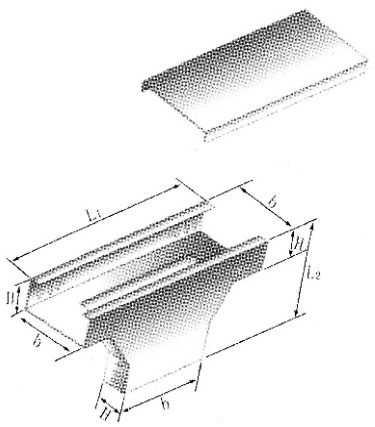

序号	型号	规格	L（mm）		重量
			L_1	L_2	
1	C-3D-1	50×25	250	125	2.21
2	C-3D-2	100×50	500	250	3.94
3	C-3D-3	150×75	550	275	11.96
4	C-3D-4	200×100	700	350	14.92
5	C-3D-5	250×125	750	375	18.30
6	C-3D-6	300×100	700	400	37.20
7	C-3D-7	300×150	1000	500	32.07
8	C-3D-8	400×100	800	450	42.80
9	C-3D-9	400×150	850	500	47.50
10	C-3D-10	400×200	1200	600	54.45
11	C-3D-11	500×100	900	500	61.30
12	C-3D-12	500×150	950	550	63.80
13	C-3D-13	500×200	1300	600	65.82
14	C-3D-14	600×100	900	500	72.10
15	C-3D-15	600×150	950	550	75.40
16	C-3D-16	600×200	1400	600	78.12
17	C-3D-17	800×100	900	500	87.50
18	C-3D-18	800×150	950	550	91.02
19	C-3D-19	800×200	1600	600	105.56

说明：高度h=60，100为单排连接孔，高h=150为双排连接孔。

XQJ-C-3E 下边垂直等径三通

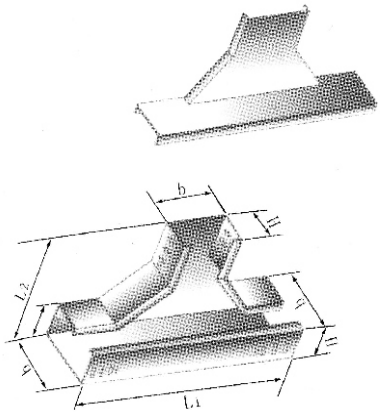

序号	型号	规格	L（mm）		重量
			L_1	L_2	
1	C-3E-1	50×25	250	125	2.23
2	C-3E-2	100×50	500	250	3.99
3	C-3E-3	150×75	550	275	11.97
4	C-3E-4	200×100	700	350	14.95
5	C-3E-5	250×125	750	375	19.02
6	C-3E-6	300×100	700	400	26.30
7	C-3E-7	300×150	1000	500	32.07
8	C-3E-8	400×100	800	450	38.20
9	C-3E-9	400×150	850	500	46.50
10	C-3E-10	400×200	1200	600	54.45
11	C-3E-11	500×100	900	500	63.40
12	C-3E-12	500×150	950	550	64.50
13	C-3E-13	500×200	1300	600	65.72
14	C-3E-14	600×100	900	500	72.80
15	C-3E-15	600×150	950	550	75.40
16	C-3E-16	600×200	1400	600	78.12
17	C-3E-17	800×100	900	500	86.30
18	C-3E-18	800×150	950	550	98.20
19	C-3E-19	800×200	1600	600	104.56

说明：高度h=60，100为单排连接孔，高h=150为双排连接孔。

XQJ-C-3F 上角垂直等径三通

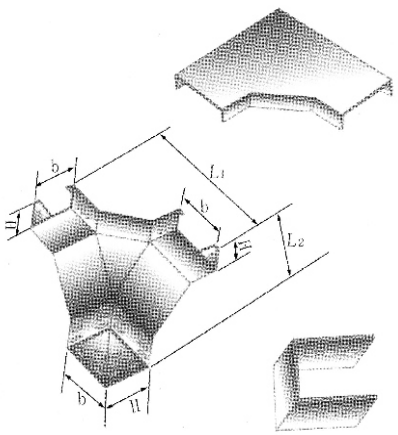

序号	型号	规格	L（mm）		重量
			L_1	L_2	
1	C-3F-1	50×25	150	125	1.90
2	C-3F-2	100×50	300	250	4.23
3	C-3F-3	150×75	350	275	10.98
4	C-3F-4	200×100	450	350	14.09
5	C-3F-5	250×125	500	370	17.39
6	C-3F-6	300×100	600	400	27.56
7	C-3F-7	300×150	650	500	32.59
8	C-3F-8	400×100	700	400	40.23
9	C-3F-9	400×150	750	500	45.18
10	C-3F-10	400×200	800	600	54.52
11	C-3F-11	500×100	800	400	56.59
12	C-3F-12	500×150	850	500	62.15
13	C-3F-13	500×200	900	600	64.68
14	C-3F-14	600×100	900	400	69.87
15	C-3F-15	600×150	950	500	72.36
16	C-3F-16	600×200	1000	600	78.79
17	C-3F-17	800×100	1100	400	86.18
18	C-3F-18	800×150	1150	500	95.25
19	C-3F-19	800×200	1200	600	103.82

说明：高度h=60，100为单排连接孔，高h=150为双排连接孔。

XQJ-C-2E 垂直等径右下弯通

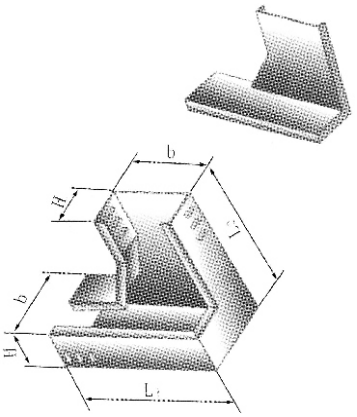

序号	型号	规格	L（mm）		重量
			L_1	L_2	
1	C-2E-1	50×25	150	125	1.47
2	C-2E-2	100×50	300	250	3.98
3	C-2E-3	150×75	350	275	7.85
4	C-2E-4	200×100	450	350	10.43
5	C-2E-5	250×125	500	375	14.22
6	C-2E-6	300×100	600	400	21.68
7	C-2E-7	300×150	650	500	24.45
8	C-2E-8	400×100	700	400	27.89
9	C-2E-9	400×150	750	500	35.56
10	C-2E-10	400×200	800	600	40.89
11	C-2E-11	500×100	800	400	41.88
12	C-2E-12	500×150	850	500	43.12
13	C-2E-13	500×200	900	600	49.94
14	C-2E-14	600×100	900	400	50.24
15	C-2E-15	600×150	950	500	52.13
16	C-2E-16	600×200	1000	600	61.14
17	C-2E-17	800×100	1100	400	65.45
18	C-2E-18	800×150	1150	500	76.89
19	C-2E-19	800×200	1200	600	84.17

说明：高度h=60，100为单排连接孔，高h=150为双排连接孔。

XQJ-C-2F 垂直等径左上弯通

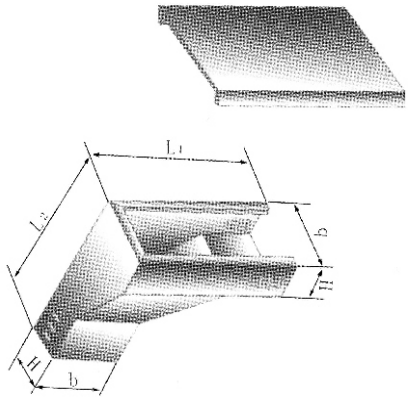

序号	型号	规格	L（mm）		重量
			L_1	L_2	
1	C-2F-1	50×25	150	100	1.73
2	C-2F-2	100×50	300	200	3.88
3	C-2F-3	150×75	350	250	7.56
4	C-2F-4	200×100	450	300	10.30
5	C-2F-5	250×125	500	350	13.56
6	C-2F-6	300×100	550	350	22.68
7	C-2F-7	300×150	650	500	24.54
8	C-2F-8	400×100	750	450	31.50
9	C-2F-9	400×150	750	500	36.20
10	C-2F-10	400×200	800	600	40.23
11	C-2F-11	500×100	900	600	52.80
12	C-2F-12	500×150	900	650	54.20
13	C-2F-13	500×200	900	700	58.69
14	C-2F-14	600×100	1000	700	63.80
15	C-2F-15	600×150	1000	750	68.20
16	C-2F-16	600×200	1000	800	72.97
17	C-2F-17	800×100	1200	900	83.20
18	C-2F-18	800×150	1200	950	92.50
19	C-2F-19	800×200	1200	1000	104.71

说明：高度h=60，100为单排连接孔，高h=150为双排连接孔。

XQJ-C-2G 垂直等径右上弯通

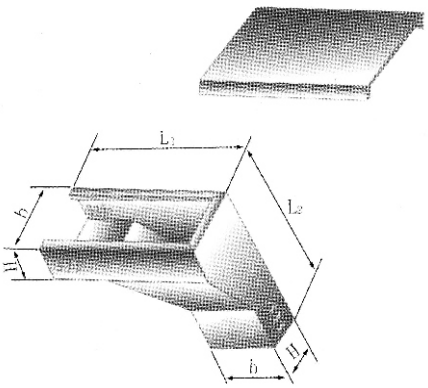

序号	型号	规格	L（mm）		重量
			L_1	L_2	
1	C-2G-1	50×25	150	100	1.33
2	C-2G-2	100×50	300	200	3.88
3	C-2G-3	150×75	350	250	7.56
4	C-2G-4	200×100	450	300	10.31
5	C-2G-5	250×125	500	350	13.56
6	C-2G-6	300×100	550	350	22.68
7	C-2G-7	300×150	650	500	24.54
8	C-2G-8	400×100	750	450	31.50
9	C-2G-9	400×150	750	500	36.20
10	C-2G-10	400×200	800	600	40.12
11	C-2G-11	500×100	900	600	41.80
12	C-2G-12	500×150	900	650	43.20
13	C-2G-13	500×200	900	700	46.96
14	C-2G-14	600×100	1000	700	48.80
15	C-2G-15	600×150	1000	750	52.20
16	C-2G-16	600×200	1000	800	56.72
17	C-2G-17	800×100	1200	900	61.20
18	C-2G-18	800×150	1200	950	77.50
19	C-2G-19	800×200	1200	1000	89.44

说明：高度h=60，100为单排连接孔，高h=150为双排连接孔。

托盘式桥架是石油、化工、电力、电视电讯等方面最广泛应用的理想敷设装置。它具有重量轻、载荷大、造型美观、结构简单、安装方便、散热透气性好等优点、既适用于动力电缆的安装，也适用于控制电缆的敷设。

XQJ-P-01 托盘式直通

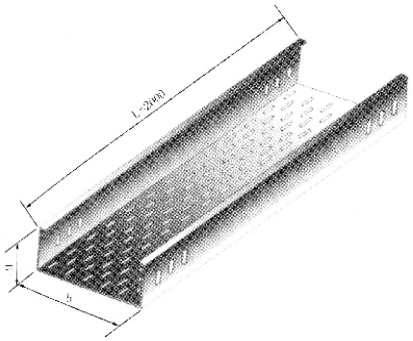

型号	b（mm）	H（mm）	重量（kg）
P-01-6-2	200	60	12.61
P-01-10-2		100	15.58
P-01-15-2		150	19.32
P-01-20-2		200	31.19
P-01-6-3	300	60	22.44
P-01-10-3		100	26.53
P-01-15-3		150	31.60
P-01-20-3		200	36.66
P-01-6-4	400	60	34.19
P-01-10-4		100	39.29
P-01-15-4		150	45.60
P-01-20-4		200	51.92
P-01-6-5	500	60	58.26
P-01-10-5		100	46.85
P-01-15-5		150	51.92
P-01-20-5		200	58.26
P-01-6-6	600	60	46.85
P-01-10-6		100	51.92
P-01-15-6		150	58.26
P-01-20-6		200	64.60
P-01-6-8	800	60	71.71
P-01-10-8		100	77.77
P-01-15-8		150	85.35
P-01-20-8		200	92.94

说明：高度h=60，100为单排连接孔，高h=150为双排连接孔。

XQJ-P-02 水平弯通

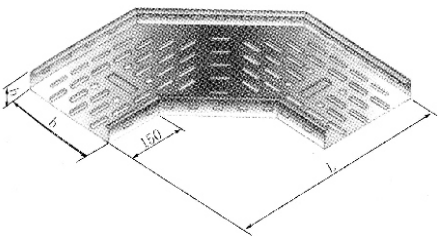

型号	b（mm）	h（mm）	L（mm）	重量（kg）
P-02-6-2	200	60	500	6.63
P-02-10-2		100		8.03
P-02-15-2		150	600	12.06
P-02-20-2		200		15.12
P-02-6-3	300	60		9.05
P-02-10-3		100		10.99
P-02-15-3		150	700	17.48
P-02-20-3		200		19.98
P-02-6-4	400	60		19.23
P-02-10-4		100		21.80
P-02-15-4		150	800	29.61
P-02-20-4		200		33.85
P-02-6-5	500	60		25.22
P-02-10-5		100		28.19
P-02-15-5		150	900	36.94
P-02-20-5		200		41.56
P-02-6-6	600	60		31.87
P-02-10-6		100		35.07
P-02-15-6		150	6000	44.59
P-02-20-6		200		49.54
P-02-6-8	800	60		41.87
P-02-10-8		100	1100	46.80
P-02-15-8		150	1200	63.22
P-02-20-8		200		68.97

说明：高度h=60，100为单排连接孔，高h=150为双排连接孔。

XQJ-P-03 水平三通

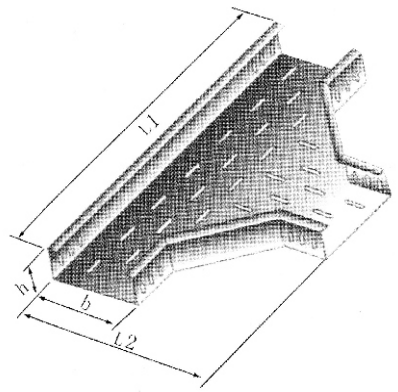

型号	b（mm）	h（mm）	L_1（mm）	L_2（mm）	重量(kg)
P-03-6-2	200	60	800	500	10.02
P-03-10-2		100			14.10
P-03-15-2		150	1000	600	21.24
P-03-20-2		200			25.49
P-03-6-3	300	60	900		16.40
P-03-10-3		100			18.36
P-03-15-3		150	1100	700	26.39
P-03-20-3		200			30.79
P-03-6-4	400	60	1000		26.31
P-03-10-4		100			29.21
P-03-15-4		150	1200	800	41.75
P-03-20-4		200			47.71
P-03-6-5	500	60	1100		33.18
P-03-10-5		100			36.32
P-03-15-5		150	1300	900	48.46
P-03-20-5		200			54.52
P-03-6-6	600	60	1200		40.47
P-03-10-6		100			43.71
P-03-15-6		150	1400	6000	59.40
P-03-20-6		200			66.00
P-03-6-8	800	60		1100	57.57
P-03-10-8		100			60.85
P-03-15-8		150	1600	1200	70.00
P-03-20-8		200			76.68

说明：高度h=60，100为单排连接孔，高h=150为双排连接孔。

XQJ-P-04 水平四通

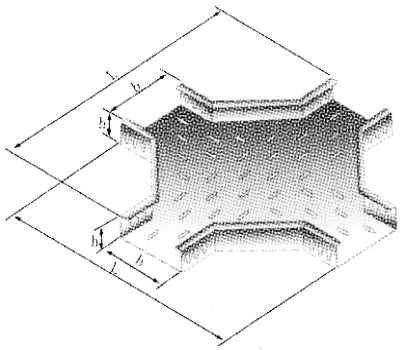

型号	b（mm）	h（mm）	L（mm）	重量（kg）
P-04-6-2	200	60	800	12.86
P-04-10-2		100	860	17.55
P-04-15-2		150	1000	27.72
P-04-20-2		200		32.66
P-04-6-3	300	60	900	20.24
P-04-10-3		100		22.35
P-04-15-3		150	1100	32.51
P-04-20-3		200		37.93
P-04-6-4	400	60	1000	30.02
P-04-10-4		100		34.41
P-04-15-4		150	1200	50.46
P-04-20-4		200		57.67
P-04-6-5	500	60	1100	39.17
P-04-10-5		100		42.47
P-04-15-5		150	1300	59.31
P-04-20-5		200		66.72
P-04-6-6	600	60	1200	47.21
P-04-10-6		100		50.53
P-04-15-6		150	1400	69.03
P-04-20-6		200		76.70
P-04-6-8	800	60		65.95
P-04-10-8		100		68.58
P-04-15-8		150	1600	89.91
P-04-20-8		200		98.08

说明：高度h=60，100为单排连接孔，高h=150为双排连接孔。

XQJ-P-05 A/B 垂直 凸/凹 弯通

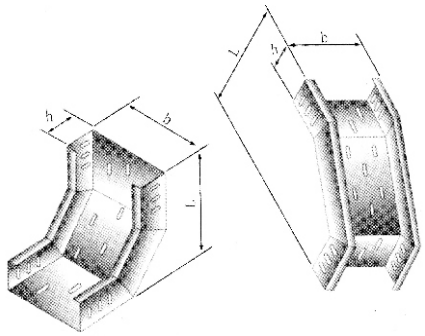

型号	b（mm）	h（mm）	L（mm）	重量（kg）
P-05A、B-6-2	200	60	360	5.19
P-05A、B-10-2		100	400	7.39
P-05A、B-15-2		150	550	13.32
P-05A、B-20-2		200	550	16.22
P-05A、B-6-3	300	60	360	7.25
P-05A、B-10-3		100	400	9.10
P-05A、B-15-3		150	550	15.10
P-05A、B-20-3		200	550	17.90
P-05A、B-6-4	400	60	360	11.80
P-05A、B-10-4		100	400	14.23
P-05A、B-15-4		150	550	21.95
P-05A、B-20-4		200	550	24.28
P-05A、B-6-5	500	60	360	13.87
P-05A、B-10-5		100	400	16.35
P-05A、B-15-5		150	550	25.00
P-05A、B-20-5		200	550	28.64
P-05A、B-6-6	600	60	360	26.08
P-05A、B-10-6		100	400	28.63
P-05A、B-15-6		150	550	39.49
P-05A、B-20-6		200	550	43.69
P-05A、B-6-8	800	60	360	33.53
P-05A、B-10-8		100	400	36.37
P-05A、B-15-8		150	550	49.49
P-05A、B-20-8		200	550	54.20

说明：高度h=60，100为单排连接孔，高h=150为双排连接孔。

XQJ-P-05C 垂直转动弯通

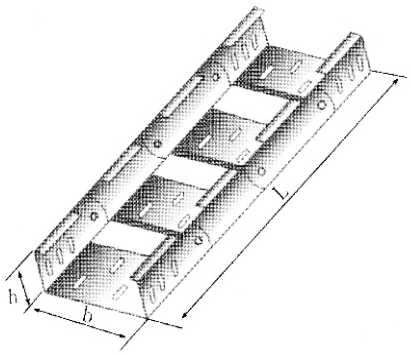

型号	b（mm）	h（mm）	L（mm）	重量（kg）
P-05C-6-2	200	60	660	7.07
P-05C-10-2		100	700	9.89
P-05C-15-2		150	950	16.83
P-05C-20-2		200	1150	20.20
P-05C-6-3	300	60	660	8.25
P-05C-10-3		100	700	11.51
P-05C-15-3		150	950	19.25
P-05C-20-3		200	1150	22.46
P-05C-6-4	400	60	660	17.52
P-05C-10-4		100	700	19.71
P-05C-15-4		150	950	32.22
P-05C-20-4		200	1150	36.82
P-05C-6-5	500	60	660	19.62
P-05C-10-5		100	700	22.19
P-05C-15-5		150	950	35.58
P-05C-20-5		200	1150	40.03
P-05C-6-6	600	60	660	22.19
P-05C-10-6		100	700	24.96
P-05C-15-6		150	950	37.85
P-05C-20-6		200	1150	42.06
P-05C-6-8	800	60	660	26.84
P-05C-10-8		100	700	29.61
P-05C-15-8		150	950	45.95
P-05C-20-8		200	1150	49.80

说明：高度h=60，100为单排连接孔，高h=150为双排连接孔。

梯级式桥架是根据国外有关技术及我单位产品的特点改进而成，它具有重量轻、成本低、造型别致、通风散热性能好等特点。它适用于一般直径较大的电缆敷设，特别适用于高、低压动力电缆的敷设。

XQJ-T-01 梯级直通

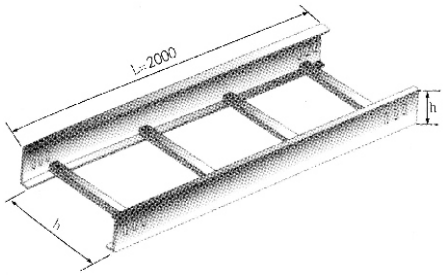

序号	型　号	b（mm）	h（mm）	重量（kg）
1	T-01-6-2	200	60	10.66
2	T-01-10-2		100	17.76
3	T-01-15-2		150	23.95
4	T-01-6-3	300	60	13.35
5	T-01-10-3		100	20.06
6	T-01-15-3		150	25.23
7	T-01-6-4	400	60	19.10
8	T-01-10-4		100	25.56
9	T-01-15-4		150	31.95
10	T-01-20-4		200	35.34
11	T-01-6-5	500	60	20.65
12	T-01-10-5		100	27.21
13	T-01-15-5		150	33.31
14	T-01-20-5		200	41.55
15	T-01-6-6	600	60	22.24
16	T-01-10-6		100	28.21
17	T-01-15-6		150	35.15
18	T-01-20-6		200	43.16
19	T-01-6-8	800	60	31.11
20	T-01-10-8		100	38.69
21	T-01-15-8		150	46.05
22	T-01-20-8		200	53.56

说明：高度h=60，100为单排连接孔，高h=150为双排连接孔。

XQJ-T-02 水平弯通

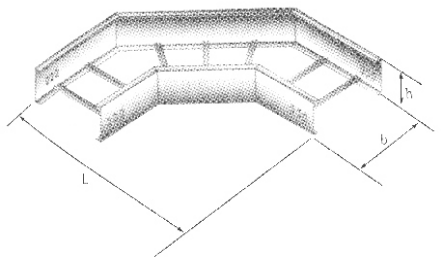

序号	型　号	b（mm）	h（mm）	L（mm）	重量（kg）
1	T-02-6-2	200	60	500	4.98
2	T-02-10-2		100		6.10
3	T-02-15-2		150	600	10.56
4	T-02-6-3	300	60		6.15
5	T-02-10-3		100		7.46
6	T-02-15-3		150	700	12.65
7	T-02-6-4	400	60		10.66
8	T-02-10-4		100		12.35
9	T-02-15-4		150	800	15.91
10	T-02-20-4		200		21.30
11	T-02-6-5	500	60		12.68
12	T-02-10-5		100		13.46
13	T-02-15-5		150	900	18.31
14	T-02-20-5		200		24.87
15	T-02-6-6	600	60		14.68
16	T-02-10-6		100		16.77
17	T-02-15-6		150	1000	20.70
18	T-02-20-6		200		27.53
19	T-02-6-8	800	60	1100	18.96
20	T-02-10-8		100		21.13
21	T-02-15-8		150	1200	26.34
22	T-02-20-8		200		34.87

说明：高度h=60，100为单排连接孔，高h=150为双排连接孔。

XQJ-T-03 水平三通

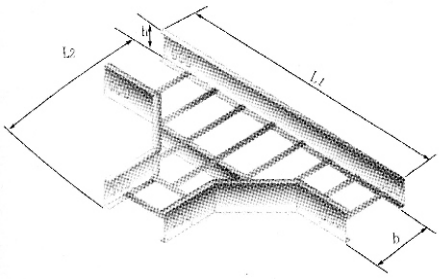

序号	型　号	b（mm）	h（mm）	L_1（mm）	L_2（mm）	重量（kg）
1	T-03-6-2	200	60	800	500	7.26
2	T-03-10-2		100			9.02
3	T-03-15-2		150	1000	600	16.28
4	T-03-6-3	300	60	900		9.24
5	T-03-10-3		100			10.45
6	T-03-15-3		150	1000	700	17.92
7	T-03-6-4	400	60	1100		14.85
8	T-03-10-4		100			16.02
9	T-03-15-4		150	1200	800	21.73
10	T-03-20-4		200			29.05
11	T-03-6-5	500	60	1100		17.09
12	T-03-10-5		100			19.08
13	T-03-15-5		150	1300	900	24.48
14	T-03-20-5		200			32.76
15	T-03-6-6	600	60	1200		19.23
16	T-03-10-6		100			21.86
17	T-03-15-6		150	1400	1000	27.23
18	T-03-20-6		200			36.60
19	T-03-6-8	800	60		1100	22.44
20	T-03-10-8		100			25.77
21	T-03-15-8		150	1600	1200	32.71
22	T-03-20-8		200			42.08

说明：高度h=60，100为单排连接孔，高h=150为双排连接孔。

XQJ-T-04 水平四通

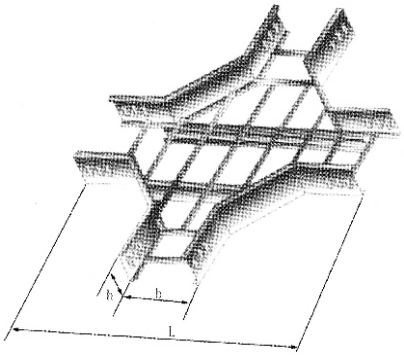

序号	型　号	b（mm）	h（mm）	L（mm）	重量（kg）
1	T-04-6-2	200	60	800	9.52
2	T-04-10-2		100		11.43
3	T-04-15-2		150	1000	20.20
4	T-04-6-3	300	60	900	14.52
5	T-04-10-3		100		16.05
6	T-04-15-3		150	1100	21.80
7	T-04-6-4	400	60	1000	21.73
8	T-04-10-4		100		23.96
9	T-04-15-4		150	1200	27.42
10	T-04-20-4		200		37.04
11	T-04-6-5	500	60	1100	24.55
12	T-04-10-5		100		26.83
13	T-04-15-5		150	1300	30.96
14	T-04-20-5		200		38.65
15	T-04-6-6	600	60	1200	28.09
16	T-04-10-6		100		30.36
17	T-04-15-6		150	1400	34.50
18	T-04-20-6		200		42.50
19	T-04-6-8	800	60		35.16
20	T-04-10-8		100		37.43
21	T-04-15-8		150	1600	41.53
22	T-04-20-8		200		49.86

说明：高度h=60，100为单排连接孔，高h=150为双排连接孔。

XQJ-T-05A 垂直凹弯通　XQJ-T-05B 垂直凸弯通

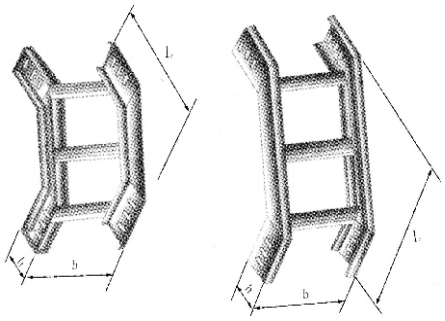

序号	型　号	b（mm）	h（mm）	L（mm）	重量（kg）
1	T-05A、B-6-2	200	60	360	3.60
2	T-05A、B-10-2		100	400	4.71
3	T-05A、B-15-2		150	550	9.24
4	T-05A、B-6-3	300	60	360	4.38
5	T-05A、B-10-3		100	400	5.29
6	T-05A、B-15-3		150	550	10.30
7	T-05A、B-6-4	400	60	360	6.81
8	T-05A、B-10-4		100	400	8.15
9	T-05A、B-15-4		150	550	12.39
10	T-05A、B-20-4		200	700	23.67
11	T-05A、B-6-5	500	60	360	8.20
12	T-05A、B-10-5		100	400	9.98
13	T-05A、B-15-5		150	550	13.25
14	T-05A、B-20-5		200	700	24.21
15	T-05A、B-6-6	600	60	360	8.68
16	T-05A、B-10-6		100	400	10.02
17	T-05A、B-15-6		150	550	14.26
18	T-05A、B-20-6		200	00	25.73
19	T-05A、B-6-8	800	60	360	10.54
20	T-05A、B-10-8		100	400	12.87
21	T-05A、B-15-8		150	550	16.11
22	T-05A、B-20-8		200	700	27.88

说明：高度h=60，100为单排连接孔，高h=150为双排连接孔。

XQJ-T1-05C 型垂直转动弯通

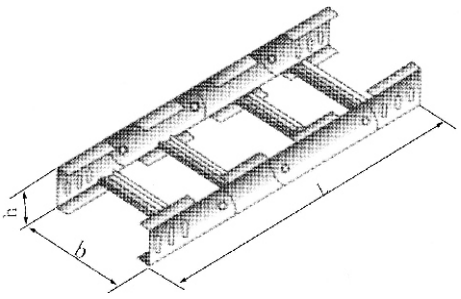

序号	型　号	b（mm）	h（mm）	L（mm）	重量（kg）
1	T1-05C-6-2	200	60	780	5.12
2	T1-05C-10-2		100	900	7.21
3	T1-05C-15-2		150	1050	15.20
4	T1-05C-6-3	300	60	780	7.21
5	T1-05C-10-3		100	900	9.37
6	T1-05C-15-3		150	1050	15.73
7	T1-05C-6-4	400	60	780	9.76
8	T1-05C-10-4		100	900	12.49
9	T1-05C-15-4		150	1050	19.12
10	T1-05C-20-4		200	1200	30.72
11	T1-05C-6-5	500	60	780	10.75
12	T1-05C-10-5		100	900	13.35
13	T1-05C-15-5		150	1050	1.83
14	T1-05C-20-5		200	1200	28.32
15	T1-05C-6-6	600	60	780	13.61
16	T1-05C-10-6		100	900	16.85
17	T1-05C-15-6		150	1050	18.69
18	T1-05C-20-6		200	1200	29.76
19	T1-05C-6-8	800	60	780	14.52
20	T1-05C-10-8		100	900	17.46
21	T1-05C-15-8		150	1050	24.09
22	T1-05C-20-8		200	1200	35.46

说明：高度h=60，100为单排连接孔，高h=150为双排连接孔。

组合式电缆桥架是一种最新型桥架。它适用于各种工程、各个单位、各种电缆的敷设。它具有结构简单、配置灵活、任意转向、变宽、分支、引上、引下安装方便，是电缆桥架等系列最理想的产品。

组合式电缆桥架
水平弯通三通组装示意图

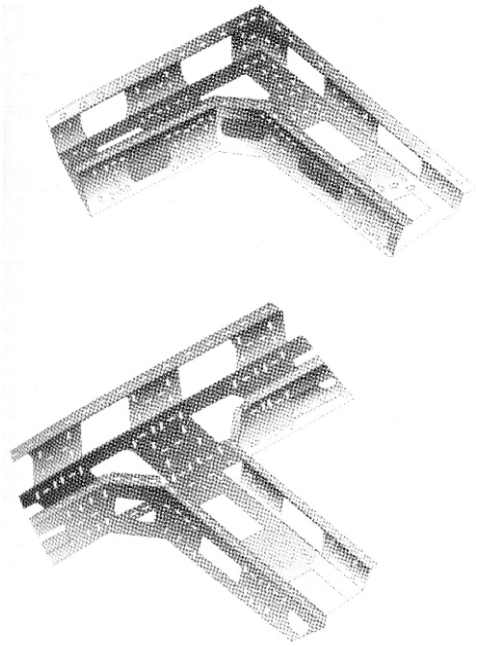

组合式电缆桥架
水平四通、垂直三通组装示意图

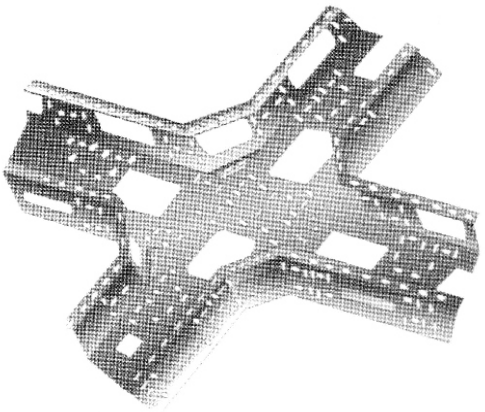

组合式电缆桥架
垂直弯通及几种锯切示意图

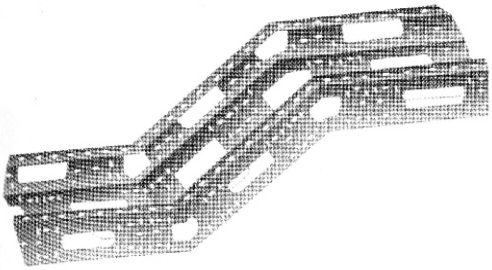

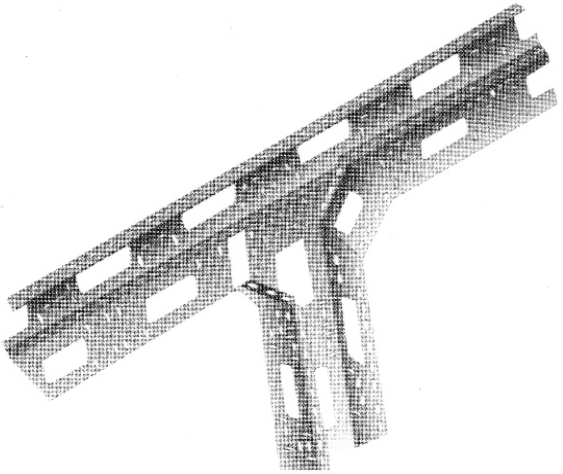

防火桥架是我单位在公安部上海消防科学研究所协助下，及众多设计单位支持下。研制成功我国第一代耐火钢制桥架，其耐火性能、电气性能、金属结构性能，已超过美国、日本等国家的有关指标。

XQJ-QINT-01A 防火桥架直通

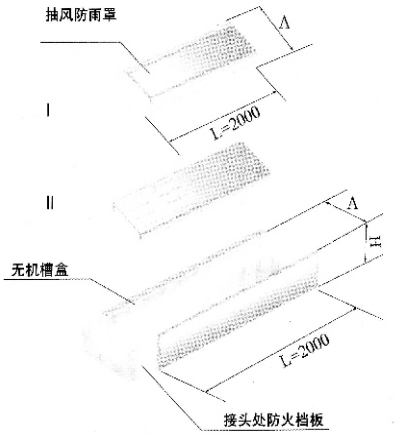

序号	型 号	外形尺寸		内截面	
		槽宽	边高	宽×高	
1	QJNT-01A-15a	150	100	100	60
2	QJNT-01A-20a	200	100	150	60
3	QJNT-01A-30a	300	100	250	60
4	QJNT-01A-40a	400	100	350	60
5	QJNT-01A-20b	200	150	150	110
6	QJNT-01A-30b	300	150	250	110
7	QJNT-01A-40b	400	150	350	110
8	QJNT-01A-50b	500	150	450	110
9	QJNT-01A-30c	300	200	250	160
10	QJNT-01A-40c	400	200	350	160
11	QJNT-01A-50c	500	200	450	160
12	QJNT-01A-60c	600	200	550	160
13	QJNT-01A-40d	400	250	350	210
14	QJNT-01A-50d	500	250	450	210
15	QJNT-01A-60d	600	250	550	210
16	QJNT-01A-80d	800	250	750	210
17	QJNT-01A-50e	500	300	450	260
18	QJNT-01A-60e	600	300	550	260

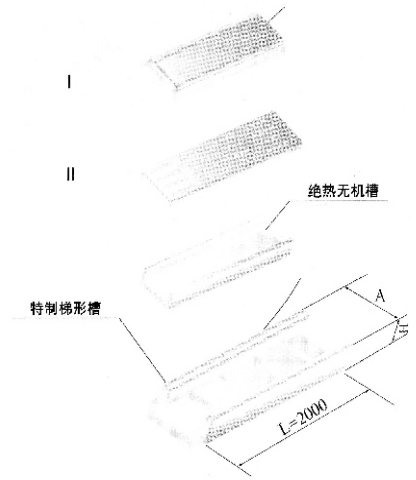

序号	型 号	外形尺寸		内截面	
		槽宽	边高	宽×高	
1	QJNT-01B-15a	150	100	100	60
2	QJNT-01B-20a	200	100	150	60
3	QJNT-01B-30a	300	100	250	60
4	QJNT-01B-40a		100	350	60
5	QJNT-01B-20b	200	150	150	110
6	QJNT-01B-30b	300	150	250	110
7	QJNT-01B-40b	400	150	350	110
8	QJNT-01B-50b	500	150	450	110
9	QJNT-01B-30c	300	200	250	160
10	QJNT-01B-40c	400	200	350	160
11	QJNT-01B-50c	500	200	450	160
12	QJNT-01B-60c	600	200	550	160
13	QJNT-01B-40d	400	250	350	210
14	QJNT-01B-50d	500	250	450	210
15	QJNT-01B-60d	600	250	550	210
16	QJNT-01B-80d	800	250	750	210
17	QJNT-01B-50e	500	300	450	260
18	QJNT-01B-60e	600	300	550	260

XQJ-QINT-NTW-01B 防火网式托架

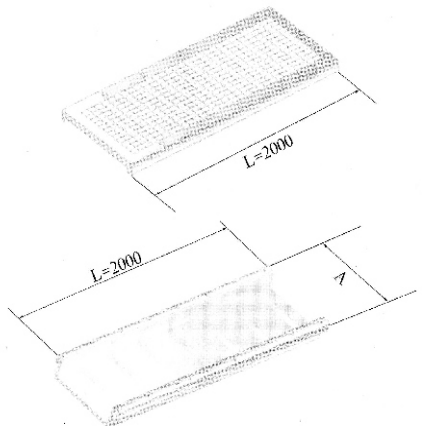

序号	型 号	外形尺寸		内截面	
		槽宽	边高	宽×高	
1	NTW-01B-15a	150	100	100	60
2	NTW-01B-20a	200	100	150	60
3	NTW-01B-30a	300	100	250	60
4	NTW-01B-40a	400	100	350	60
5	NTW-01B-20b	200	150	150	110
6	NTW-01B-30b	300	150	250	110
7	NTW-01B-40b	400	150	350	110
8	NTW-01B-50b	500	150	450	110
9	NTW-01B-30c	300	200	250	160
10	NTW-01B-40c	400	200	350	160
11	NTW-01B-50c	500	200	450	160
12	NTW-01B-60c	600	200	550	160
13	NTW-01B-40d	400	250	350	210
14	NTW-01B-50d	500	250	450	210
15	NTW-01B-60d	600	250	550	210
16	NTW-01B-80d	800	250	750	210
17	NTW-01B-50e	500	300	450	260
18	NTW-01B-60e	600	300	550	260

XQJ-QJNT-NTBJ-02A 变径接头

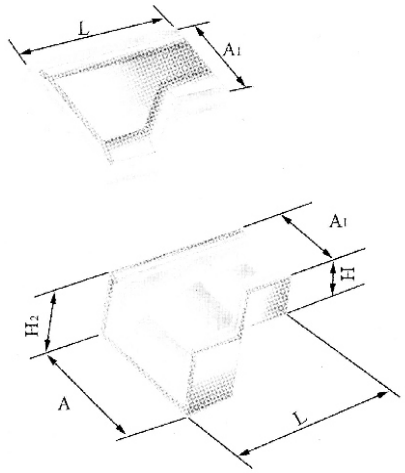

序号	型 号	外形尺寸		内截面	
		槽宽	边高	宽×高	
1	NTBJ-02A-20a	200	150	100	110
2	NTBJ-02A-30a	300	150	200	110
3	NTBJ-02A-40a	400	150	300	110
4	NTBJ-02A-50a	500	150	400	110
5	NTBJ-02A-30b	300	200	200	160
6	NTBJ-02A-40b	400	200	300	160
7	NTBJ-02A-50b	500	200	400	160
8	NTBJ-02A-60b	600	200	500	160
9	NTBJ-02A-40c	400	250	300	210
10	NTBJ-02A-50c	500	250	400	210
11	NTBJ-02A-60c	600	250	500	210
12	NTBJ-02A-80c	800	250	600	210
13	NTBJ-02A-50d	500	300	400	260
14	NTBJ-02A-60d	600	300	500	260

XQJ-QJNT-NTPW-02A 水平弯通

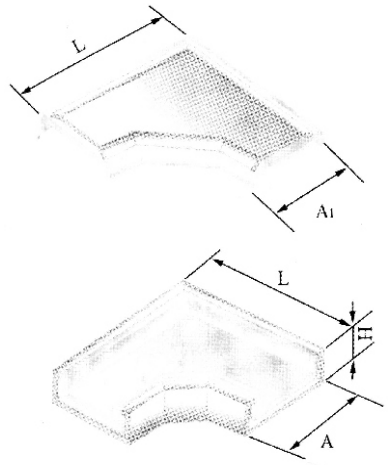

序号	型 号	外形尺寸		内截面	
		槽宽	边高	宽×高	
1	NTPW-02A-15a	150	100	100	60
2	NTPW-02A-20a	200	100	150	60
3	NTPW-02A-30a	300	100	250	60
4	NTPW-02A-40a	400	100	350	60
5	NTPW-02A-20b	200	150	150	110
6	NTPW-02A-30b	300	150	250	110
7	NTPW-02A-40b	400	150	350	110
8	NTPW-02A-50b	500	150	450	110
9	NTPW-02A-30c	300	200	250	160
10	NTPW-02A-40c	400	200	350	160
11	NTPW-02A-50c	500	200	450	160
12	NTPW-02A-60c	600	200	550	160
13	NTPW-02A-40d	400	250	350	210
14	NTPW-02A-50d	500	250	450	210
15	NTPW-02A-60d	600	250	550	210
16	NTPW-02A-80d	800	250	750	210
17	NTPW-02A-50e	500	300	450	260
18	NTPW-02A-60e	600	300	550	260

XQJ-QJNT-NTPA-03A 水平三通

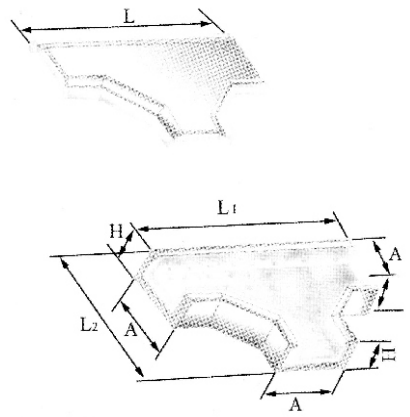

序号	型 号	外形尺寸		内截面	
		槽宽	边高	宽×高	
1	NTPW-03A-15a	150	100	100	60
2	NTPW-03A-20a	200	100	150	60
3	NTPW-03A-30a	300	100	250	60
4	NTPW-03A-40a	400	100	350	60
5	NTPW-03A-20b	200	150	150	110
6	NTPW-03A-30b	300	150	250	110
7	NTPW-03A-40b	400	150	350	110
8	NTPW-03A-50b	500	150	450	110
9	NTPW-03A-30c	300	200	250	160
10	NTPW-03A-40c	400	200	350	160
11	NTPW-03A-50c	500	200	450	160
12	NTPW-03A-60c	600	200	550	160
13	NTPW-03A-40d	400	250	350	210
14	NTPW-03A-50d	500	250	450	210
15	NTPW-03A-60d	600	250	550	210
16	NTPW-03A-80d	800	250	750	210
17	NTPW-03A-50e	500	300	450	260
18	NTPW-03A-60e	600	300	550	260

XQJ-QJNT-NTXW-02B 重直下弯通

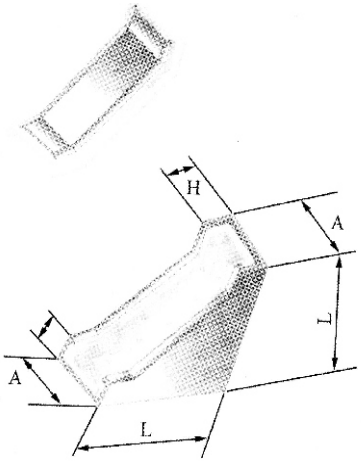

序号	型 号	外形尺寸		内截面	
		槽宽	边高	宽×高	
1	NTXW-02B-15a	150	100	100	60
2	NTXW-02B-20a	200	100	150	60
3	NTXW-02B-30a	300	100	250	60
4	NTXW-02B-40a	400	100	350	60
5	NTXW-02B-20b	200	150	150	110
6	NTXW-02B-30b	300	150	250	110
7	NTXW-02B-40b	400	150	350	110
8	NTXW-02B-50b	500	150	450	110
9	NTXW-02B-30c	300	200	250	160
10	NTXW-02B-40c	400	200	350	160
11	NTXW-02B-50c	500	200	450	160
12	NTXW-02B-60c	600	200	550	160
13	NTXW-02B-40d	400	250	350	210
14	NTXW-02B-50d	500	250	450	210
15	NTXW-02B-60d	600	250	550	210
16	NTXW-02B-80d	800	250	750	210
17	NTXW-02B-50e	500	300	450	260
18	NTXW-02B-60e	600	300	550	260

XQJ-QJNT-NTSW-02A 重直上弯通

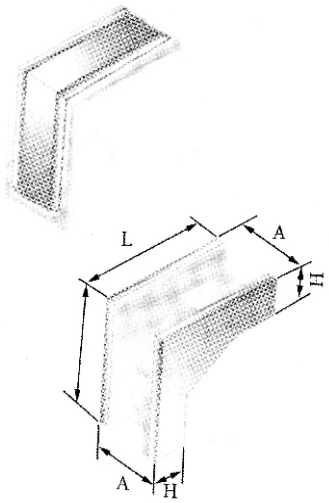

序号	型 号	外形尺寸		内截面	
		槽宽	边高	宽×高	
1	NTSW-02B-15a	150	100	100	60
2	NTSW-02B-20a	200	100	150	60
3	NTSW-02B-30a	300	100	250	60
4	NTSW-02B-40a	400	100	350	60
5	NTSW-02B-20b	200	150	150	110
6	NTSW-02B-30b	300	150	250	110
7	NTSW-02B-40b	400	150	350	110
8	NTSW-02B-50b	500	150	450	110
9	NTSW-02B-30c	300	200	250	160
10	NTSW-02B-40c	400	200	350	160
11	NTSW-02B-50c	500	200	450	160
12	NTSW-02B-60c	600	200	550	160
13	NTSW-02B-40d	400	250	350	210
14	NTSW-02B-50d	500	250	450	210
15	NTSW-02B-60d	600	250	550	210
16	NTSW-02B-80d	800	250	750	210
17	NTSW-02B-50e	500	300	450	260
18	NTSW-02B-60e	600	300	550	260

XQJ-QJNT-NTPS-04A 水平三通

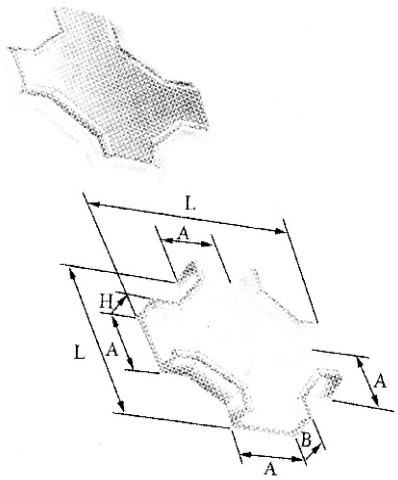

序号	型 号	外形尺寸		内截面	
		槽宽	边高	宽×高	
1	NTPS-04A-15a	150	100	100	60
2	NTPS-04A-20a	200	100	150	60
3	NTPS-04A-30a	300	100	250	60
4	NTPS-04A-40a	400	100	350	60
5	NTPS-04A-20b	200	150	150	110
6	NTPS-04A-30b	300	150	250	110
7	NTPS-04A-40b	400	150	350	110
8	NTPS-04A-50b	500	150	450	110
9	NTPS-04A-30c	300	200	250	160
10	NTPS-04A-40c	400	200	350	160
11	NTPS-04A-50c	500	200	450	160
12	NTPS-04A-60c	600	200	550	160
13	NTPS-04A-40d	400	250	350	210
14	NTPS-04A-50d	500	250	450	210
15	NTPS-04A-60d	600	250	550	210
16	NTPS-04A-80d	800	250	750	210
17	NTPS-04A-50e	500	300	450	260
18	NTPS-04A-60e	600	300	550	260

XQJ-QJNT-NTCA-03C 下重直三通

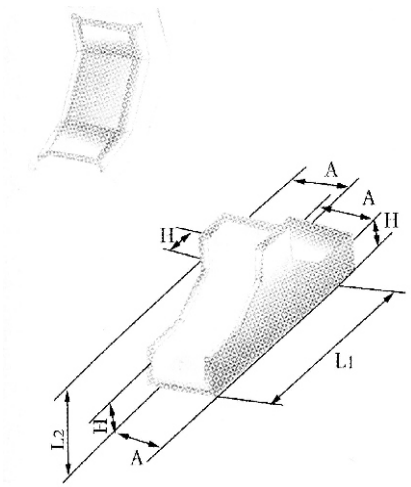

序号	型 号	外形尺寸		内截面	
		槽宽	边高	宽×高	
1	NTCA-03C-15a	150	100	100	60
2	NTCA-03C-20a	200	100	150	60
3	NTCA-03C-30a	300	100	250	60
4	NTCA-03C-40a	400	100	350	60
5	NTCA-03C-20b	200	150	150	110
6	NTCA-03C-30b	300	150	250	110
7	NTCA-03C-40b	400	150	350	110
8	NTCA-03C-50b	500	150	450	110
9	NTCA-03C-30c	300	200	250	160
10	NTCA-03C-40c	400	200	350	160
11	NTCA-03C-50c	500	200	450	160
12	NTCA-03C-60c	600	200	550	160
13	NTCA-03C-40d	400	250	350	210
14	NTCA-03C-50d	500	250	450	210
15	NTCA-03C-60d	600	250	550	210
16	NTCA-03C-80d	800	250	750	210
17	NTCA-03C-50e	500	300	450	260
18	NTCA-03C-60e	600	300	550	260

XQJ-QJNT-NTCA-03G 下角垂直三通

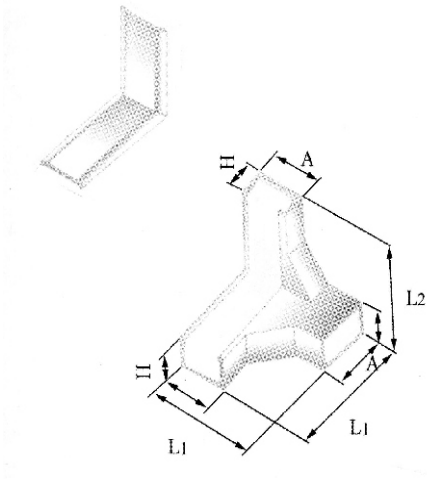

序号	型 号	外形尺寸		内截面	
		槽宽	边高	宽×高	
1	NTCA-03G-15a	150	100	100	60
2	NTCA-03G-20a	200	100	150	60
3	NTCA-03G-30a	300	100	250	60
4	NTCA-03G-40a	400	100	350	60
5	NTCA-03G-20b	200	150	150	110
6	NTCA-03G-30b	300	150	250	110
7	NTCA-03G-40b	400	150	350	110
8	NTCA-03G-50b	500	150	450	110
9	NTCA-03G-30c	300	200	250	160
10	NTCA-03G-40c	400	200	350	160
11	NTCA-03G-50c	500	200	450	160
12	NTCA-03G-60c	600	200	550	160
13	NTCA-03G-40d	400	250	350	210
14	NTCA-03G-50d	500	250	450	210
15	NTCA-03G-60d	600	250	550	210
16	NTCA-03G-80d	800	250	750	210
17	NTCA-03G-50e	500	300	450	260
18	NTCA-03G-60e	600	300	550	260

XQJ-QJNT-NTCA-03F 上角重 直三通

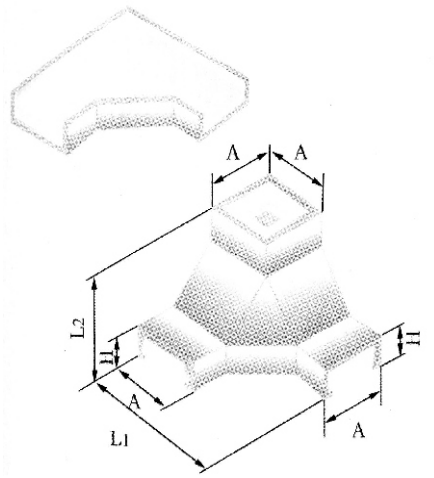

序号	型 号	外形尺寸		内截面	
		槽宽	边高	宽×高	
1	NTCA-03F-15a	150	100	100	60
2	NTCA-03F-20a	200	100	150	60
3	NTCA-03F-30a	300	100	250	60
4	NTCA-03F-40a	400	100	350	60
5	NTCA-03F-20b	200	150	150	110
6	NTCA-03F-30b	300	150	250	110
7	NTCA-03F-40b	400	150	350	110
8	NTCA-03F-50b	500	150	450	110
9	NTCA-03F-30c	300	200	250	160
10	NTCA-03F-40c	400	200	350	160
11	NTCA-03F-50c	500	200	450	160
12	NTCA-03F-60c	600	200	550	160
13	NTCA-03F-40d	400	250	350	210
14	NTCA-03F-50d	500	250	450	210
15	NTCA-03F-60d	600	250	550	210
16	NTCA-03F-80d	800	250	750	210
17	NTCA-03F-50e	500	300	450	260
18	NTCA-03F-60e	600	300	550	260

XQJ-NTCA-03D 上边重直三通

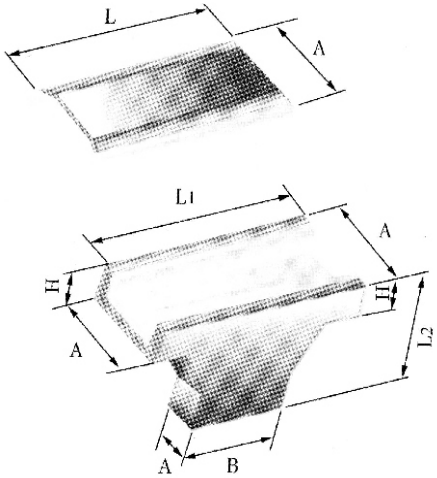

序号	型 号	外形尺寸		内截面	
		槽宽	边高	宽×高	
1	NTCA-03D-15a	150	100	100	60
2	NTCA-03D-20a	200	100	150	60
3	NTCA-03D-30a	300	100	250	60
4	NTCA-03D-40a	400	100	350	60
5	NTCA-03D-20b	200	150	150	110
6	NTCA-03D-30b	300	150	250	110
7	NTCA-03D-40b	400	150	350	110
8	NTCA-03D-50b	500	150	450	110
9	NTCA-03D-30c	300	200	250	160
10	NTCA-03D-40c	400	200	350	160
11	NTCA-03D-50c	500	200	450	160
12	NTCA-03D-60c	600	200	550	160
13	NTCA-03D-40d	400	250	350	210
14	NTCA-03D-50d	500	250	450	210
15	NTCA-03D-60d	600	250	550	210
16	NTCA-03D-80d	800	250	750	210
17	NTCA-03D-50e	500	300	450	260
18	NTCA-03D-60e	600	300	550	260

XQJ-NTNT-NTCA-03B 上垂直三通

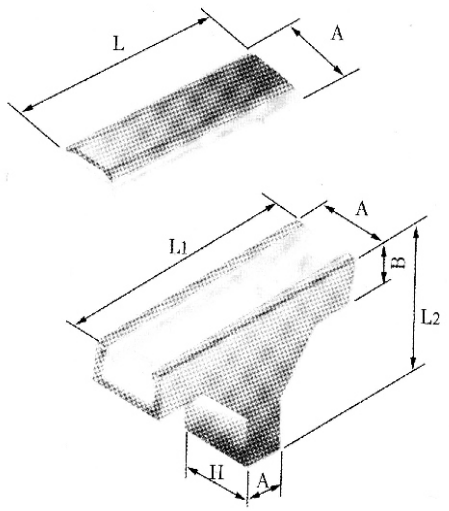

序号	型 号	外形尺寸		内截面	
		槽宽	边高	宽×高	
1	NTCA-03B-15a	150	100	100	60
2	NTCA-03B-20a	200	100	150	60
3	NTCA-03B-30a	300	100	250	60
4	NTCA-03B-40a	400	100	350	60
5	NTCA-03B-20b	200	150	150	110
6	NTCA-03B-30b	300	150	250	110
7	NTCA-03B-40b	400	150	350	110
8	NTCA-03B-50b	500	150	450	110
9	NTCA-03B-30c	300	200	250	160
10	NTCA-03B-40c	400	200	350	160
11	NTCA-03B-50c	500	200	450	160
12	NTCA-03B-60c	600	200	550	160
13	NTCA-03B-40d	400	250	350	210
14	NTCA-03B-50d	500	250	450	210
15	NTCA-03B-60d	600	250	550	210
16	NTCA-03B-80d	800	250	750	210
17	NTCA-03B-50e	500	300	450	260
18	NTCA-03B-60e	600	300	550	260

XQJ-QJNT-NTCA-03E 下边重直三通

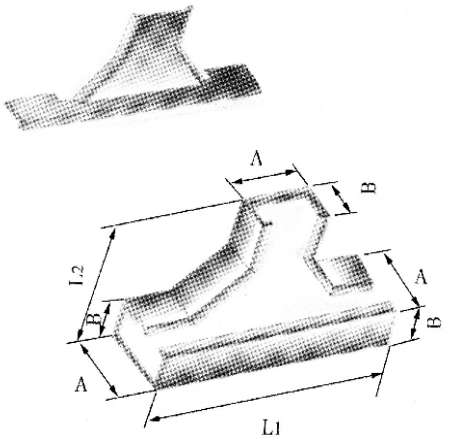

序号	型 号	外形尺寸		内截面	
		槽宽	边高	宽×高	
1	NTCA-03E-15a	150	100	100	60
2	NTCA-03E-20a	200	100	150	60
3	NTCA-03E-30a	300	100	250	60
4	NTCA-03E-40a	400	100	350	60
5	NTCA-03E-20b	200	150	150	110
6	NTCA-03E-30b	300	150	250	110
7	NTCA-03E-40b	400	150	350	110
8	NTCA-03E-50b	500	150	450	110
9	NTCA-03E-30c	300	200	250	160
10	NTCA-03E-40c	400	200	350	160
11	NTCA-03E-50c	500	200	450	160
12	NTCA-03E-60c	600	200	550	160
13	NTCA-03E-40d	400	250	350	210
14	NTCA-03E-50d	500	250	450	210
15	NTCA-03E-60d	600	250	550	210
16	NTCA-03E-80d	800	250	750	210
17	NTCA-03E-50e	500	300	450	260
18	NTCA-03E-60e	600	300	550	260

XQJ-QJNT-NTXW-02F 重直右下弯通

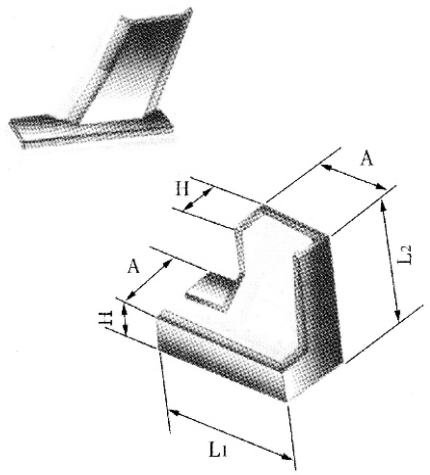

序号	型 号	外形尺寸		内截面	
		槽宽	边高	宽×高	
1	NTXW-02F-15a	150	100	100	60
2	NTXW-02F-20a	200	100	150	60
3	NTXW-02F-30a	300	100	250	60
4	NTXW-02F-40a	400	100	350	60
5	NTXW-02F-20b	200	150	150	110
6	NTXW-02F-30b	300	150	250	110
7	NTXW-02F-40b	400	150	350	110
8	NTXW-02F-50b	500	150	450	110
9	NTXW-02F-30c	300	200	250	160
10	NTXW-02F-40c	400	200	350	160
11	NTXW-02F-50c	500	200	450	160
12	NTXW-02F-60c	600	200	550	160
13	NTXW-02F-40d	400	250	350	210
14	NTXW-02F-50d	500	250	450	210
15	NTXW-02F-60d	600	250	550	210
16	NTXW-02F-80d	800	250	750	210
17	NTXW-02F-50e	500	300	450	260
18	NTXW-02F-60e	600	300	550	260

XQJ-QJNT-NTXW-02D 垂直左下弯通

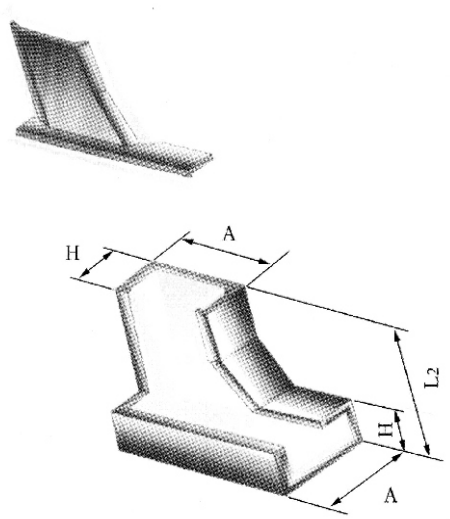

序号	型 号	外形尺寸		内截面	
		槽宽	边高	宽×高	
1	NTXW-02D-15a	150	100	100	60
2	NTXW-02D-20a	200	100	150	60
3	NTXW-02D-30a	300	100	250	60
4	NTXW-02D-40a	400	100	350	60
5	NTXW-02D-20b	200	150	150	110
6	NTXW-02D-30b	300	150	250	110
7	NTXW-02D-40b	400	150	350	110
8	NTXW-02D-50b	500	150	450	110
9	NTXW-02D-30c	300	200	250	160
10	NTXW-02D-40c	400	200	350	160
11	NTXW-02D-50c	500	200	450	160
12	NTXW-02D-60c	600	200	550	160
13	NTXW-02D-40d	400	250	350	210
14	NTXW-02D-50d	500	250	450	210
15	NTXW-02D-60d	600	250	550	210
16	NTXW-02D-80d	800	250	750	210
17	NTXW-02D-50e	500	300	450	260
18	NTXW-02D-60e	600	300	550	260

XQJ-QJNT-NTWG 无机防火隔板

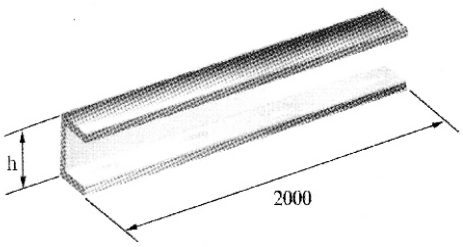

序号	型 号	规 格	配套宽度
1	NTWG-5	40	50
2	NTWG-6	50	60
3	NTWG-7.5	65	75
4	NTWG-10	90	100
5	NTWG-12.5	115	125
6	NTWG-15	140	150
7	NTWG-20	190	200
8	NTWG-25	240	250

XQJ-QJNT-NTSW-02E 重直右上弯通

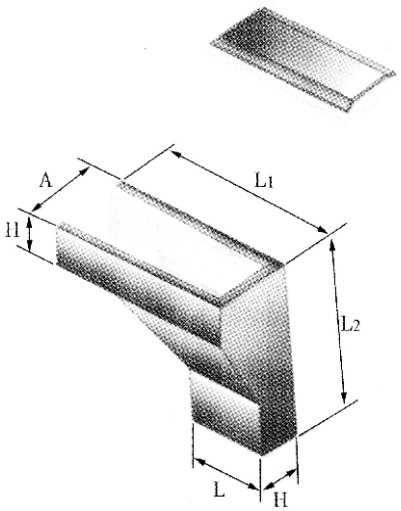

序号	型 号	外形尺寸		内截面	
		槽宽	边高	宽×高	
1	NTSW-02E-15a	150	100	100	60
2	NTSW-02E-20a	200	100	150	60
3	NTSW-02E-30a	300	100	250	60
4	NTSW-02E-40a	400	100	350	60
5	NTSW-02E-20b	200	150	150	110
6	NTSW-02E-30b	300	150	250	110
7	NTSW-02E-40b	400	150	350	110
8	NTSW-02E-50b	500	150	450	110
9	NTSW-02E-30c	300	200	250	160
10	NTSW-02E-40c	400	200	350	160
11	NTSW-02E-50c	500	200	450	160
12	NTSW-02E-60c	600	200	550	160
13	NTSW-02E-40d	400	250	350	210
14	NTSW-02E-50d	500	250	450	210
15	NTSW-02E-60d	600	250	550	210
16	NTSW-02E-80d	800	250	750	210
17	NTSW-02E-50e	500	300	450	260
18	NTSW-02E-60e	600	300	550	260

XQJ-QJNT-NTSW-02C 垂直左上弯通

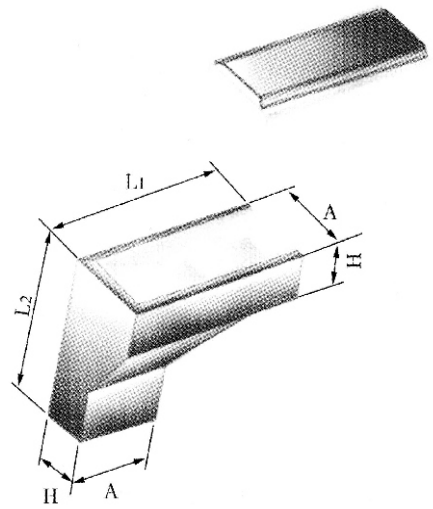

序号	型 号	外形尺寸		内截面	
		槽宽	边高	宽×高	
1	NTSW-02C-15a	150	100	100	60
2	NTSW-02C-20a	200	100	150	60
3	NTSW-02C-30a	300	100	250	60
4	NTSW-02C-40a	400	100	350	60
5	NTSW-02C-20b	200	150	150	110
6	NTSW-02C-30b	300	150	250	110
7	NTSW-02C-40b	400	150	350	110
8	NTSW-02C-50b	500	150	450	110
9	NTSW-02C-30c	300	200	250	160
10	NTSW-02C-40c	400	200	350	160
11	NTSW-02C-50c	500	200	450	160
12	NTSW-02C-60c	600	200	550	160
13	NTSW-02C-40d	400	250	350	210
14	NTSW-02C-50d	500	250	450	210
15	NTSW-02C-60d	600	250	550	210
16	NTSW-02C-80d	800	250	750	210
17	NTSW-02C-50e	500	300	450	260
18	NTSW-02C-60e	600	300	550	260

XQJ-QJNT-NTCS-04B 上重直四通

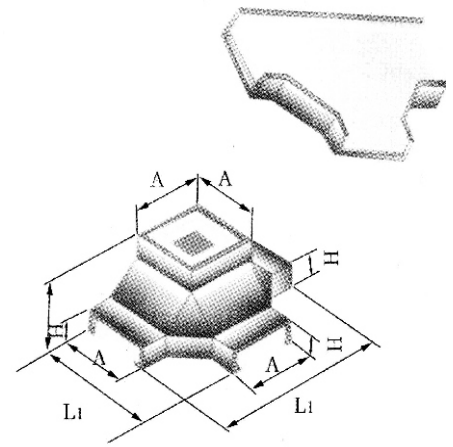

序号	型 号	外形尺寸		内截面	
		槽宽	边高	宽×高	
1	NTCS-04B-15a	150	100	100	60
2	NTCS-04B-20a	200	100	150	60
3	NTCS-04B-30a	300	100	250	60
4	NTCS-04B-40a	400	100	350	60
5	NTCS-04B-20b	200	150	150	110
6	NTCS-04B-30b	300	150	250	110
7	NTCS-04B-40b	400	150	350	110
8	NTCS-04B-50b	500	150	450	110
9	NTCS-04B-30c	300	200	250	160
10	NTCS-04B-40c	400	200	350	160
11	NTCS-04B-50c	500	200	450	160
12	NTCS-04B-60c	600	200	550	160
13	NTCS-04B-40d	400	250	350	210
14	NTCS-04B-50d	500	250	450	210
15	NTCS-04B-60d	600	250	550	210
16	NTCS-04B-80d	800	250	750	210
17	NTCS-04B-50e	500	300	450	260
18	NTCS-04B-60e	600	300	550	260

阻燃玻璃钢电缆桥架是我单位在钢制电缆桥架等生产的基础上，研制的一种新型产品。它具有强度高、绝缘性能好、耐化学腐蚀、耐火阻燃性能和足够的机械强度，广泛适用于石油、化工、冶金、电力等行业。

XQJ-ZBQ-C-01A1 阻燃槽式直通

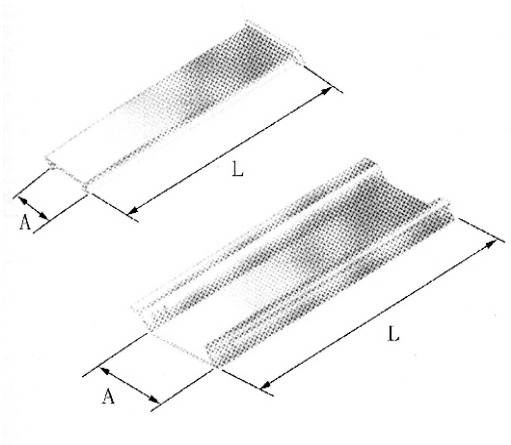

序号	型　号	规格A×B	厚度 mm
1	ZBQ-C-01A1	50×25	2
2	ZBQ-C-01A1	100×50	2.5
3	ZBQ-C-01A1	150×75	3
4	ZBQ-C-01A1	200×100	3
5	ZBQ-C-01A1	250×125	3.5
6	ZBQ-C-01A1	300×150	3.5
7	ZBQ-C-01A1	400×200	4.5
8	ZBQ-C-01A1	500×200	5.5
9	ZBQ-C-01A1	600×200	6.5
10	ZBQ-C-01A1	800×200	7.5

XQJ-ZBQ-C-01A2 阻燃槽式直通

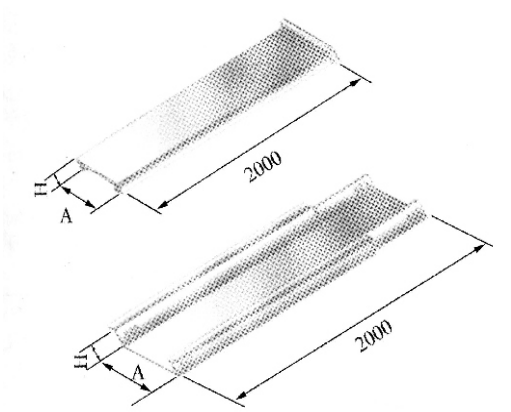

序号	型　号	规格A×B	厚度 mm
1	ZBQ-C-01A2	50×25	2
2	ZBQ-C-01A2	100×50	2.5
3	ZBQ-C-01A2	150×75	3
4	ZBQ-C-01A2	200×100	3
5	ZBQ-C-01A2	250×125	3.5
6	ZBQ-C-01A2	300×150	3.5
7	ZBQ-C-01A2	400×200	4.5
8	ZBQ-C-01A2	500×200	5.5
9	ZBQ-C-01A2	600×200	6.5
10	ZBQ-C-01A2	800×200	7.5

XQJ-ZBQ-C-01B 阻燃槽式直通短节

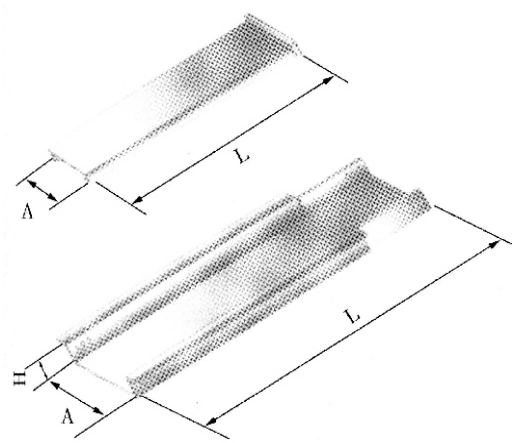

序号	型　号	规格A×B	厚度 mm	备注
1	ZBQ-C-01B	50×25	2	L的长度有500、1000、1500三种请按您设计图纸按需订货
2	ZBQ-C-01B	100×50	2.5	
3	ZBQ-C-01B	150×75	3	
4	ZBQ-C-01B	200×100	3	
5	ZBQ-C-01B	250×125	3.5	
6	ZBQ-C-01B	300×150	3.5	
7	ZBQ-C-01B	400×200	4.5	
8	ZBQ-C-01B	500×200	5.5	
9	ZBQ-C-01B	600×200	6.5	
10	ZBQ-C-01B	800×200	7.5	

XQJ-ZBQ-01A1 阻燃槽式大跨距桥架

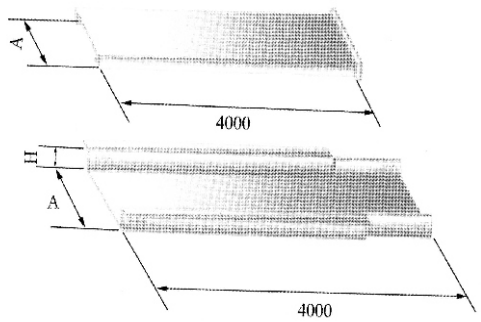

序号	型 号	规格	序号	型 号	规格
1	ZBQ-DC-01A1	50×25	1	ZBQ-DC-01A2	50×25
2	ZBQ-DC-01A1	100×50	2	ZBQ-DC-01A2	100×50
3	ZBQ-DC-01A1	150×75	3	ZBQ-DC-01A2	150×75
4	ZBQ-DC-01A1	200×100	4	ZBQ-DC-01A2	200×100
5	ZBQ-DC-01A1	250×125	5	ZBQ-DC-01A2	250×125
6	ZBQ-DC-01A1	300×150	6	ZBQ-DC-01A2	300×150
7	ZBQ-DC-01A1	400×200	7	ZBQ-DC-01A2	400×200
8	ZBQ-DC-01A1	500×200	8	ZBQ-DC-01A2	500×200
9	ZBQ-DC-01A1	600×200	9	ZBQ-DC-01A2	600×200
10	ZBQ-DC-01A1	800×200	10	ZBQ-DC-01A2	800×200

XQJ-ZBQ-P 阻燃托盘式桥架

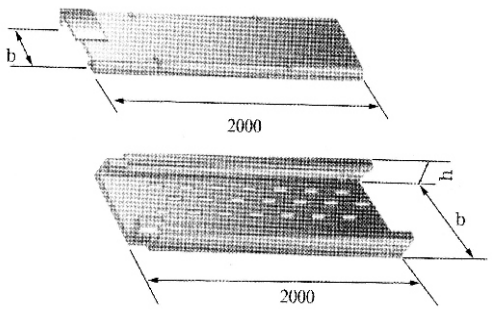

序号	型 号	b mm	h mm	备注
1	ZBQ-P-01-6-2	200	60	高度h为60时、100时，两端各6只连接孔。高度h为150时两端各12只连接孔。
2	ZBQ-P-01-10-2		100	
3	ZBQ-P-01-15-2		150	
4	ZBQ-P-01-6-3	300	60	
5	ZBQ-P-01-10-3		100	
6	ZBQ-P-01-15-3		150	
7	ZBQ-P-01-6-4	400	60	
8	ZBQ-P-01-10-4		100	
9	ZBQ-P-01-15-4		150	
10	ZBQ-P-01-6-5	500	60	
11	ZBQ-P-01-10-5		100	
12	ZBQ-P-01-15-5		150	
13	ZBQ-P-01-6-6	600	60	
14	ZBQ-P-01-10-6		100	
15	ZBQ-P-01-15-6		150	

阻燃桥架连接方式

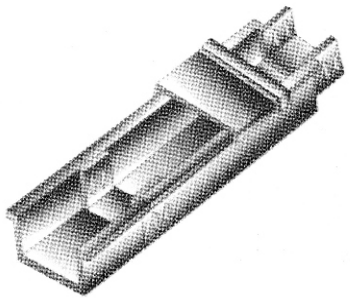

插接式

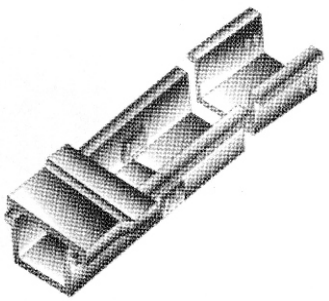

直接式

XQJ-ZBQ-C-06C 阻燃槽式异径接头

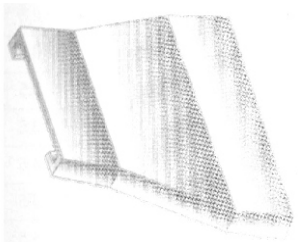

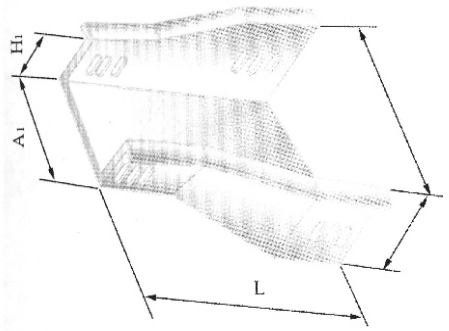

序 号	型 号	规 格A×B	长 度L
1	ZBQ-C-06C-1	50×25-100×50	200
2	ZBQ-C-06C-2	50×25-150×75	250
3	ZBQ-C-06C-3	50×25-200×100	300
4	ZBQ-C-06C-4	50×25-250×125	350
5	ZBQ-C-06C-5	50×25-300×150	500
6	ZBQ-C-06C-6	50×25-400×200	600
7	ZBQ-C-06C-7	50×25-500×200	700
8	ZBQ-C-06C-8	50×25-600×200	800
9	ZBQ-C-06C-9	50×25-800×200	1000
10	ZBQ-C-06C-10	100×50-150×75	250
11	ZBQ-C-06C-11	100×50-200×100	300
12	ZBQ-C-06C-12	100×50-250×125	350
13	ZBQ-C-06C-13	100×50-300×150	500
14	ZBQ-C-06C-14	100×50-400×200	600
15	ZBQ-C-06C-15	100×50-500×200	700
16	ZBQ-C-06C-16	100×50-600×200	800
17	ZBQ-C-06C-17	100×50-800×200	1000
18	ZBQ-C-06C-18	150×75-200×100	250
19	ZBQ-C-06C-19	150×75-250×125	300
20	ZBQ-C-06C-20	150×75-300×150	450
21	ZBQ-C-06C-21	150×75-400×200	550
22	ZBQ-C-06C-22	150×75-500×200	650
23	ZBQ-C-06C-23	150×75-600×200	750
24	ZBQ-C-06C-24	150×75-800×200	900
25	ZBQ-C-06C-25	200×100-250×125	250
26	ZBQ-C-06C-26	200×100-300×150	400
27	ZBQ-C-06C-27	200×100-400×200	500
28	ZBQ-C-06C-28	200×100-500×200	600
29	ZBQ-C-06C-29	200×100-600×200	700
30	ZBQ-C-06C-30	200×100-800×200	900
31	ZBQ-C-06C-31	250×125-300×150	350
32	ZBQ-C-06C-32	250×125-400×200	450
33	ZBQ-C-06C-33	250×125-500×200	550
34	ZBQ-C-06C-34	250×125-600×200	650
35	ZBQ-C-06C-35	250×125-800×200	850
36	ZBQ-C-06C-36	300×150-400×200	500
37	ZBQ-C-06C-37	300×150-500×200	600
38	ZBQ-C-06C-38	300×150-600×200	700
39	ZBQ-C-06C-39	300×150-800×200	900
40	ZBQ-C-06C-40	400×200-500×200	500
41	ZBQ-C-06C-41	400×200-600×200	600
42	ZBQ-C-06C-42	400×200-800×200	800
43	ZBQ-C-06C-43	500×200-600×200	500
44	ZBQ-C-06C-44	500×200-800×200	600
45	ZBQ-C-06C-45	600×300-800×200	700

XQJ-ZBQ-C-01C 封头

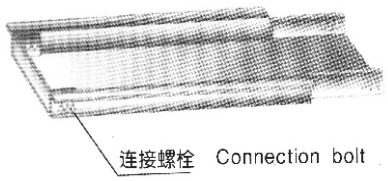

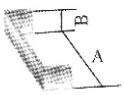

序 号	型 号	规 格	
		A×B	$A_1 \times B_2$
1	ZBQ-C-01C-1	50×25	43×20
2	ZBQ-C-01C-2	100×50	86×44
3	ZBQ-C-01C-3	150×75	137×68
4	ZBQ-C-01C-4	200×100	184×90
5	ZBQ-C-01C-5	250×125	236×114
6	ZBQ-C-01C-6	300×150	286×140
7	ZBQ-C-01C-7	400×200	386×186
8	ZBQ-C-01C-8	500×200	484×186
9	ZBQ-C-01C-9	600×200	584×184
10	ZBQ-C-01C-10	800×200	782×184

XQJ-ZBQ-C-07 阻燃桥架隔板

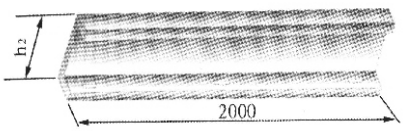

序 号	型 号	配 套 高 度	H_2 mm
1	ZBQ-C-07-50	50	40
2	ZBQ-C-07-75	75	65
3	ZBQ-C-07-100	100	90
4	ZBQ-C-07-125	125	115
5	ZBQ-C-07-150	150	140
6	ZBQ-C-07-200	200	190

XQJ-ZBQ-02A 阻燃槽式水平弯通

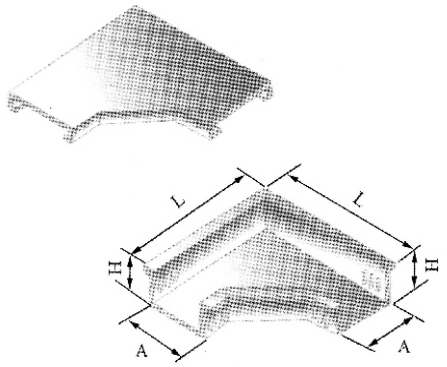

序号	型号	规格A×B	长度L	厚度mm
1	C-2A-1	50×25	200	2
2	C-2A-2	100×50	250	2.5
3	C-2A-3	150×75	325	3.5
4	C-2A-4	200×100	400	3.5
5	C-2A-5	250×125	475	3.5
6	C-2A-6	300×150	550	4.5
7	C-2A-7	400×200	700	4.5
8	C-2A-8	500×200	800	5.5
9	C-2A-9	600×200	900	6.5
10	C-2A-10	800×200	1100	7.5

XQJ-ZBQ-C-03A 阻燃槽式水平三通

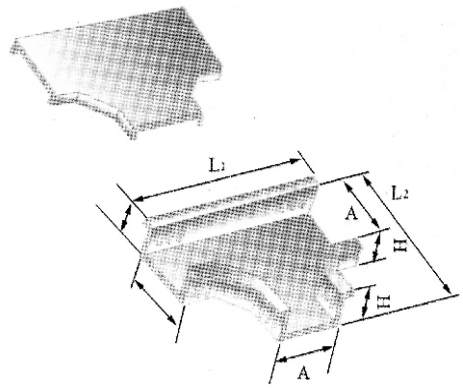

序号	型号	规格A×B	长度L	
			L_1	L_2
1	C-3A-1	50×25	350	200
2	C-3A-2	100×50	400	250
3	C-3A-3	150×75	500	325
4	C-3A-4	200×100	600	400
5	C-3A-5	250×125	700	475
6	C-3A-6	300×150	800	550
7	C-3A-7	400×200	1000	700
8	C-3A-8	500×200	1100	800
9	C-3A-9	600×200	1200	900
10	C-3A-10	800×200	1400	1000

XQJ-ZBQ-C-04A 阻燃槽式水平四通

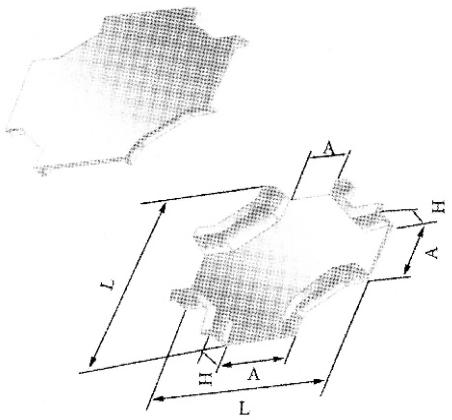

序号	型号	规格A×B	长度L（mm）
1	C-4A-1	50×25	350
2	C-4A-2	100×50	400
3	C-4A-3	150×75	500
4	C-4A-4	200×100	600
5	C-4A-5	250×125	700
6	C-4A-6	300×150	800
7	C-4A-7	400×200	1000
8	C-4A-8	500×200	1100
9	C-4A-9	600×200	1200
10	C-4A-10	800×200	1400

XQJ-ZBQ-2A-01A 组合式阻燃玻璃钢桥架

序号	型　号	规格b×h	备　注
1	ZBQ-ZH-01A-100	100×25	
2	ZBQ-ZH-01A-150	150×25	
3	ZBQ-ZH-01A-200	200×25	

组合式阻燃玻璃钢桥架 XQJ-ZBQ-2A-01A 组装形式

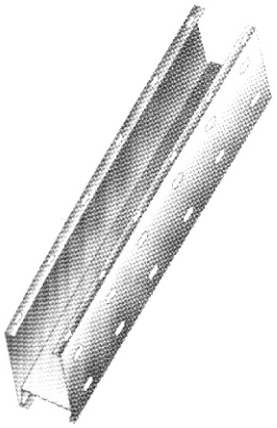

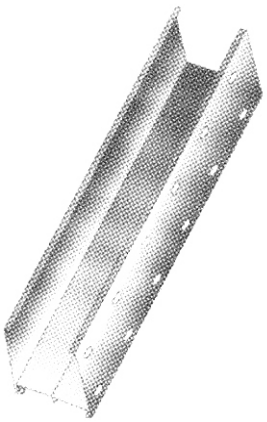

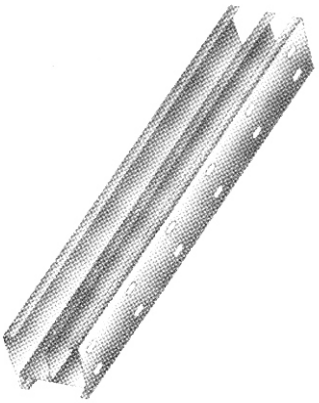

主要技术指标

1、阻燃性能指标

序号	名　称	指　标	试验方法
1	氧指数	≥31	GB2406-80
2	水平燃烧	1级	GB2408-80
3	垂直燃烧	FY-0级	GB4608-84
4	斜面燃烧	1级	TISA 1322-66/1

2、基本物理性能

序号	名　称	指　标	试验方法
1	抗压强度	≥350kg/cm	GB1448-83
2	抗压强度	≥1000kg/cm^2	GB1447-83
3	抗弯曲强度		GB1449-83
4	抗冲击强度	≥80kgcm/cm^2	GB1451-83
5	线膨胀系数	2.5×1051/℃	GB2572-81
6	导热系数	0.36w/(m^{2}k)	GB3133-82

3.密度：1650～1750公斤米^3

4.阻火性能：经800℃火源作用15分钟

5.槽盒负载能力：均布载荷80kg/m，集中载荷180kg/m

6.外观光滑、平整、无龟裂。

7.槽盒屏蔽性能：

8.使用环境：-40～80℃

9.温度接地：槽体内有角钢内敷，节与节之间用引线相联